5

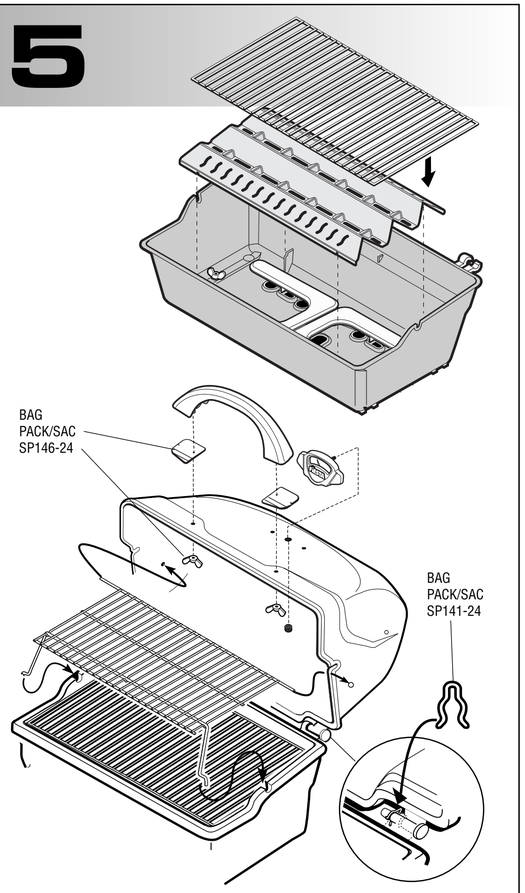

5B

WARNING: Before proceeding with the following steps, ensure you have read: • NATURAL GAS sections of the **USE AND CARE INSTRUCTIONS.**

AVERTISSEMENT: Avant de procéder aux étapes suivantes,lisez les rubriques suivantes: • GAZ NATUREL ET LE TUYAU/DÉTENDEUR (dans LES INSTRUCTIONS POUR L'USAGE ET L'ENTRETIEN).

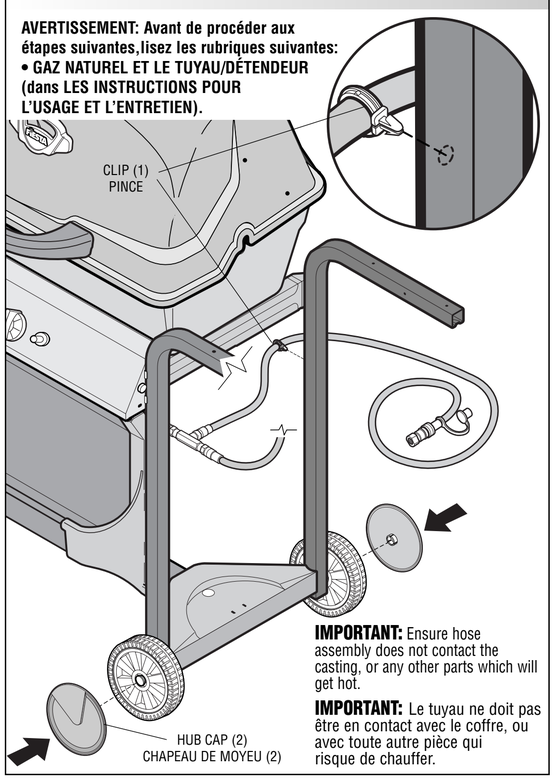

IMPORTANT: Ensure hose assembly does not contact the casting, or any other parts which will get hot.

IMPORTANT: Le tuyau ne doit pas être en contact avec le coffre, ou avec toute autre pièce qui risque de chauffer.

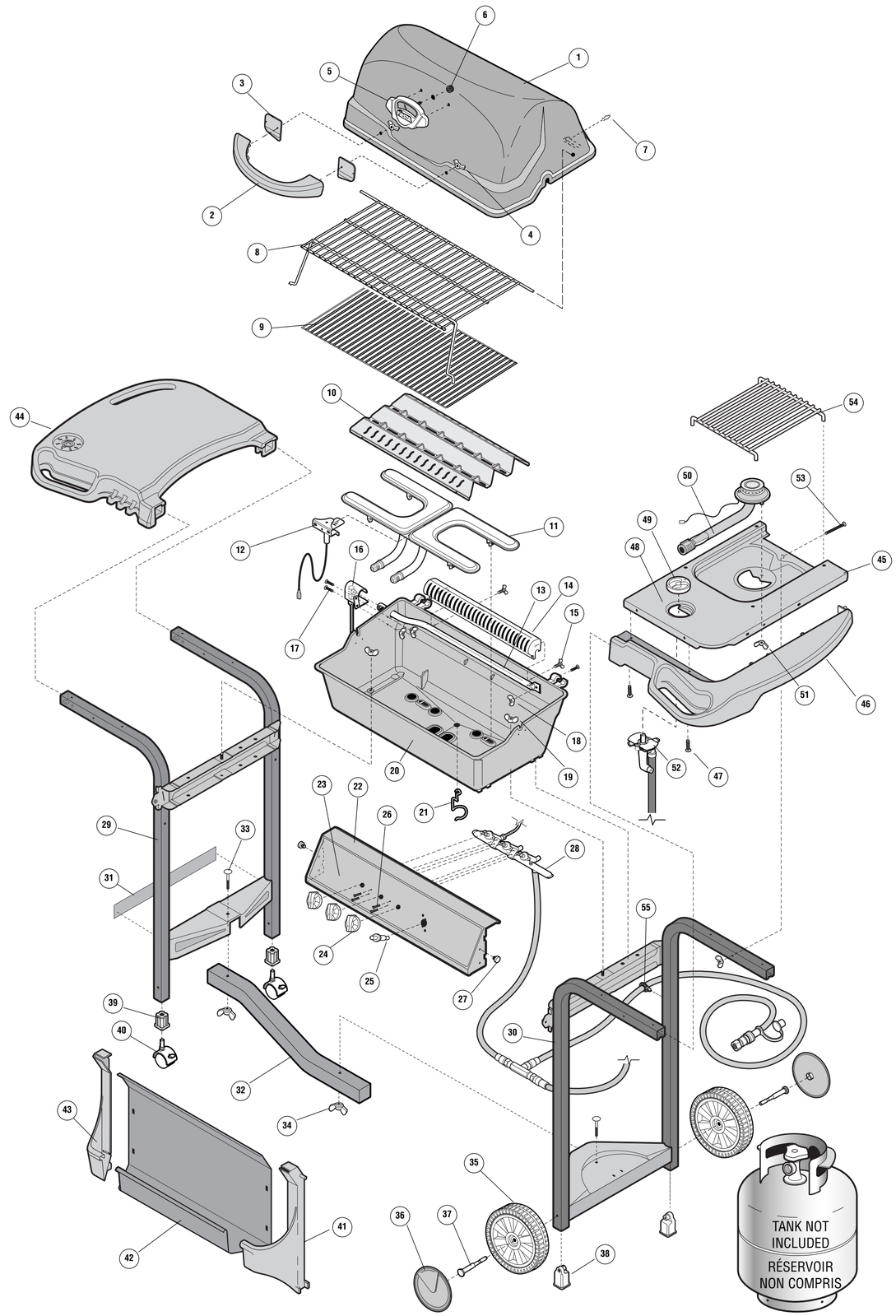

EXPLODED LAYOUT PLAN ÉCLATÉ

DESCRIPTION	ITEM # NO	PART # PCE. NO	QTY QTE	DESCRIPTION
COVER	1	SM63-1B	1	COUVERCLE
HANDLE	2	SP48-19	1	POIGNÉE
GASKET (BAG PACK SP146-24)	3	SP15-14	2	JOINT (SAC SP146-24)
#10-24 WING NUT (BAG PACK SP146-24)	4	SP24-16	2	ÉCROU À OREILLES NO 10-24 (SAC SP146-24)
LOGO HEAT INDICATOR	5	SP23A-30	1	INDICATEUR DE TEMPÉRATURE
LOGO GAUGE NUT	6	SP34-16	1	ÉCROU DU THERMOMÈTRE
COVER CLIP (BAG PACK SP141-24)	7	SP4-15	1	PINCE DU COUVERCLE (SAC SP141-24)
WARMING RACK	8	SP128-3	1	GRILLE-RÉCHAUD
PORCELAIN COOK GRILLS	9	SP105-3	1	GRILLE PORCELANISÉES
SMART BAR	10	SP55-9	1	UNE BARRE INTELLIGENTE
"H" BURNER STAINLESS STEEL	11	SM203-12	1	BRÛLEUR "H" EN INOX
COLLECTOR BOX ASSEMBLY	12	SP39-20	1	GARNITURE DU BRÛLEUR
ROTISSERIE BURNER	13	SP37A-12	1	BRÛLEUR DE LA RÔTISSERIE
HEAT EXCHANGER ASSEMBLY	14	SM47-9	1	ÉCHANGEUR DE CHALEUR
#10 X 0.5" WING SCREW (BAG PACK SP136-24)	15	SP34-21	2	VIS À OREILLES NO 10 X 0.5 PO (SAC SP136-24)
ROTISSERIE ORIFICE BRACKET	16	SM51-6B	1	SUPPORT BRÛLER DE LA RÔTISSERIE
#10-24 X 0.5" BOLT (BAG PACK SP136-24)	17	SP26-18	3	BOULON NO 10-24 X 0.5 PO (SAC SP136-24)
#10-24 WING NUT (BAG PACK SP136-24)	18	SP18-16	3	ÉCROU À OREILLES NO 10-24 (SAC136-24)
CASTING LOCK (BAG PACK SP141-24)	19	SP25-16	2	ÉCROU DE LA BASE (SAC SP141-24)
BASE	20	SM46-2B	1	BASE
GREASE CUP CLIP	21	SP6-15	1	PINCE DU BAC À GRAISSE
CONSOLE	22	SM33A-31B	1	CONSOLE
CONSOLE DECAL	23		1	DÉCALCOMANIE DE LA CONSOLE
KNOB	24	SP7-7	3	BOUTON
PUSH BUTTON IGNITOR	25	SP12-20	1	ALLUMEUR À BOUTON-POUSSOIR
#8-32 X 3/8" TYPE C SCREW	26	SP2-21	4	VIS DE TYPE C NO 8-32 X 3/8 PO
CONSOLE LOCK (BAG PACK SP141-24)	27	SP47-18	2	VERROU DE FIXATION DE LA CONSOLE (SAC SP141-24)
VALVE HOSE ASSEMBLY (VH)	28	SM405-4	1	SUPPORT DE LA SOUPAPE DU TUYAU
LEFT HAND LADDER ASSEMBLY	29	SM405-42B	1	CADRE GAUCHE
RIGHT HAND LADDER ASSEMBLY	30	SM407-42B	1	CADRE DROIT
SERIAL RATING LABEL	31		1	PLAQUE SIGNALÉTIQUE SÉRIE
BEAM	32	SM48-8B	1	SUPPORT TRANSVERSAL
STEP BOLT (BAG PACK SP141-24)	33	SP49-18	2	BOULON À TÊTE PLATE (SAC SP141-24)
BEAM TAPER WING NUT (BAG PACK SP141-24)	34	SP26-16	2	ÉCROU À OREILLES SUPPORT TRANSVERSAL
7" WHEEL	35	SP16-22	2	ROUE DE 7 PO
HUB CAP	36	SP20-33P	2	CHAPEAU DE MOYEU
WHEEL AXLE (BAG PACK SP141-24)	37	SP11-32	2	ESSIEU (SAC SP141-24)
WHEEL AXLE LOCK (BAG PACK SP141-24)	38	SP28-15	2	VERROU D'ESSIEU (SAC SP141-24)
CASTOR INSERT	39	SP5-33B	2	SUPPORT DE ROULETTE
CASTOR	40	SP6-22	2	ROULETTE
RIGHT HAND END CAP	41	SP19-33P	1	EMBOUT DE DROIT
FRONT PANEL	42	SM41-9B	1	PANNEAU AVANT
LEFT HAND END CAP	43	SP18-33P	1	EMBOUT DE GAUCHE
LEFT HAND RESIN SHELF	44	SP51-9B	1	ÉTAGÈRE GAUCHE EN RÉSINE
SIDE BURNER FACTORY ASSEMBLY		SM410-42B	1	SUPPORT DU BRÛLEUR LATÉRAL
SIDE BURNER BASE	45	SM41A-2B	1	BASE DU BRÛLEUR LATÉRAL
SIDE BURNER TRIM	46	SP48-9B	1	GARNITURE DU BRÛLEUR LATÉRAL
#8-18 X 1/2" SCREW	47	SP37-21	2	VIS NO 8-18 X 1/2 PO
SIDE BURNER DECAL	48		1	DÉCALCOMANIE DU BRÛLEUR LATERAL
SIDE BURNER KNOB	49	SP9-7	1	BOUTON DU BRÛLEUR LATERAL
SIDE BURNER	50	SP52A-12	1	BRÛLEUR LATERAL
#10-24 WING NUT (BAG PACK SP141-24)	51	SP18-16	2	ÉCROU À OREILLES NO 10-24 (SAC SP141-24)
VALVE BRACKET	52	SP22-6	1	SUPPORT DU SOUPAPE
#10-24 1 3/4" TRUSS SCREW (BAG PACK SP141-24)	53	SP57-18	1	VIS À TÊTE BOMBÉE NO 10-24 1 3/4 PO
SIDE BURNER GRILL	54	SP135-3	1	GRILLE DU BRÛLEUR LATERAL
\HOSE CLAMP (BAG PACK SP141-24)	55	SP34-15	1	CRAMPON DE TUYAU (SAC SP141-24)

THIS GRILL IS FOR OUTDOOR USE ONLY

Caution:
Read and follow all Safety Statements, Assembly Instructions, and Use and Care Manual Directions before attempting to assemble and cook.

Installer / assembler:
Leave these instructions with consumer.

To Consumer:
Keep this manual for future reference.

WARNING

- Failure to follow all manufacturer's instructions could result in serious personal injury and/or property damage.

CAUTION

- Some parts may contain sharp edges -especially as noted in manual! Wear protective gloves if necessary.

CET APPAREIL NE DOIT ÊTRE UTILISÉ QU'À L'EXTÉRIEUR

Attention: Lisez et observez les consignes de sécurité, les instructions de montage et les directives du manuel d'usage et d'entretien avant de procéder au montage et à l'utilisation de l'appareil.

À l'intention de l'installateur / monteur: Laissez ces directives au consommateur.

Au consommateur:
Conservez ce manuel pour utilisation ultérieure.

AVERTISSEMENT

- Le simple fait de ne pas suivre toutes les instructions du fabricant peut causer de graves blessures et/ou des dommages à la propriété.

ATTENTION

- Certaines pièces peuvent présenter des arêtes vives - surtout là où le manuel le souligne. Au besoin, portez des gants.

FIESTA Express

NO TOOLS REQUIRED!
AUCUN OUTIL N'EST NÉCESSAIRE!

MODEL ET34567

info FIESTA
TEL. 1-800-387-8643
FAX 1-888-801-7772
www.fiestabbq.com
FIESTA BARBEQUES™ LIMITED
2 Walker Drive, Brampton, Ontario L6T 5E1

SP1015-37

1

IMPORTANT: To protect paint finish, assemble legs on cardboard inserts from packaging as shown.
IMPORTANT: afin de protéger la peinture, montez les pattes sur des cartons provenant de l'emballage, tel qu'illustré.

Review parts list and exploded layout before assembly.
Étudiez la liste des pièces et le plan éclaté avant de procéder au montage.

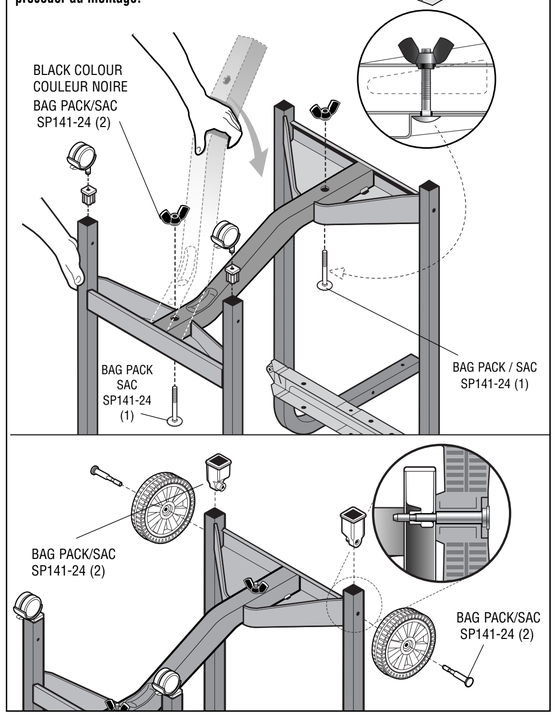

2A

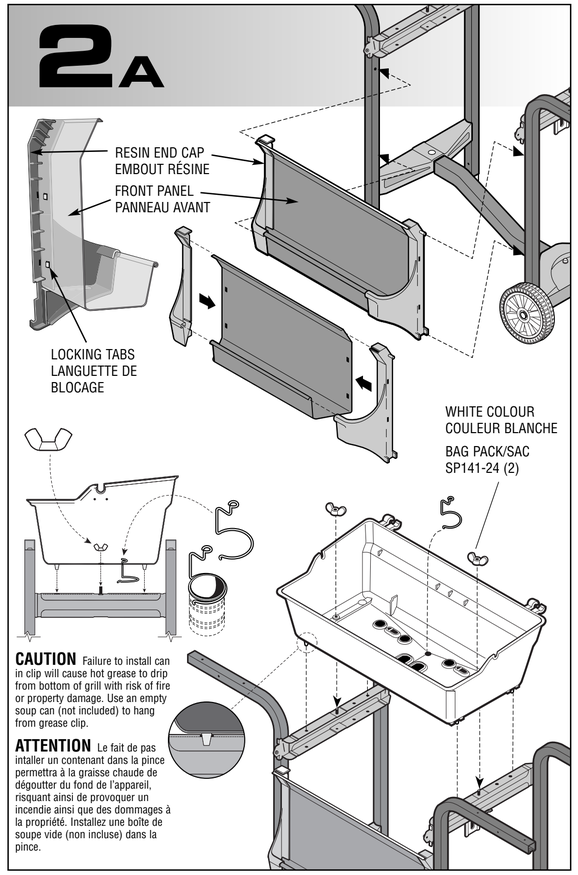

CAUTION Failure to install can in clip will cause hot grease to drip from bottom of grill with risk of fire or property damage. Use an empty soup can (not included) to hang from grease clip.

ATTENTION Le fait de pas intaller un contenant dans la pince permettra à la graisse chaude de dégoutter du fond de l'appareil, risquant ainsi de provoquer un incendie ainsi que des dommages à la propriété. Installez une boîte de soupe vide (non incluse) dans la pince.

2B

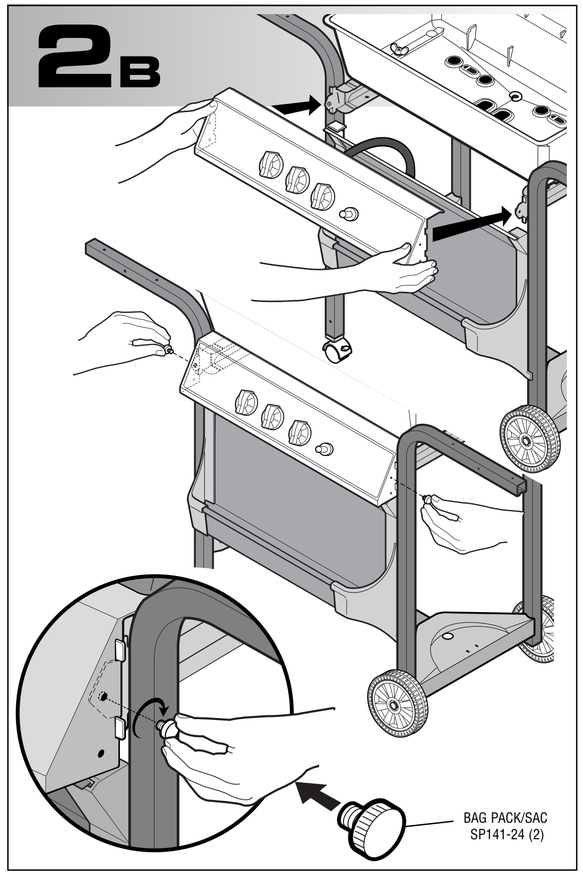

3A

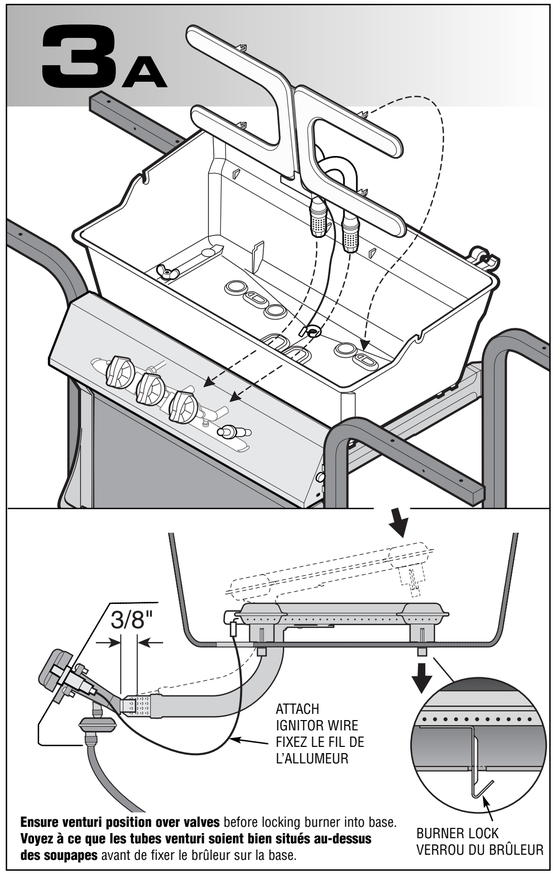

Ensure venturi position over valves before locking burner into base.
Voyez à ce que les tubes venturi soient bien situés au-dessus des soupapes avant de fixer le brûleur sur la base.

SEE USE & CARE MANUAL FOR IMPORTANT SAFETY INSTRUCTIONS BEFORE USING.

CONSULTER, DANS LE MANUEL D'USAGE ET D'ENTRETIEN, LES CONSIGNES DE SÉCRITÉ À RESPECTER AVANT D'UTILISER L'APPAREIL.

3B

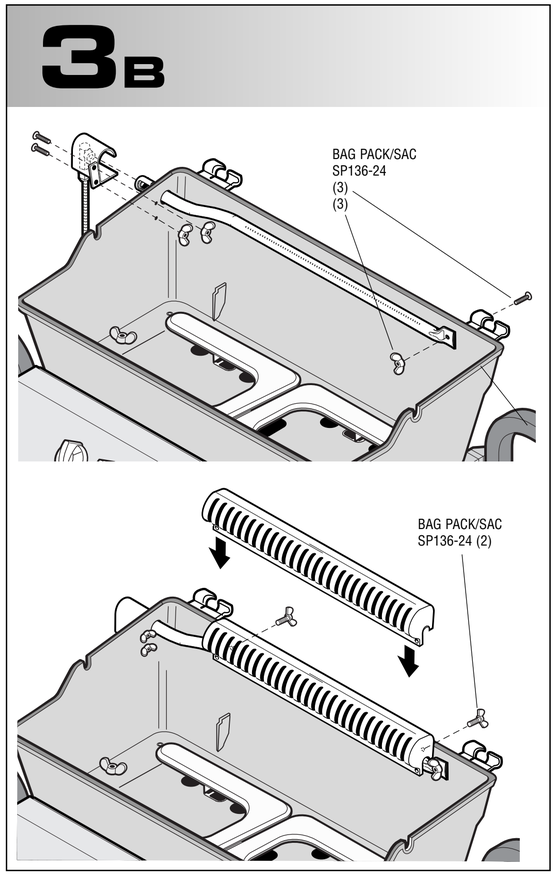

4A

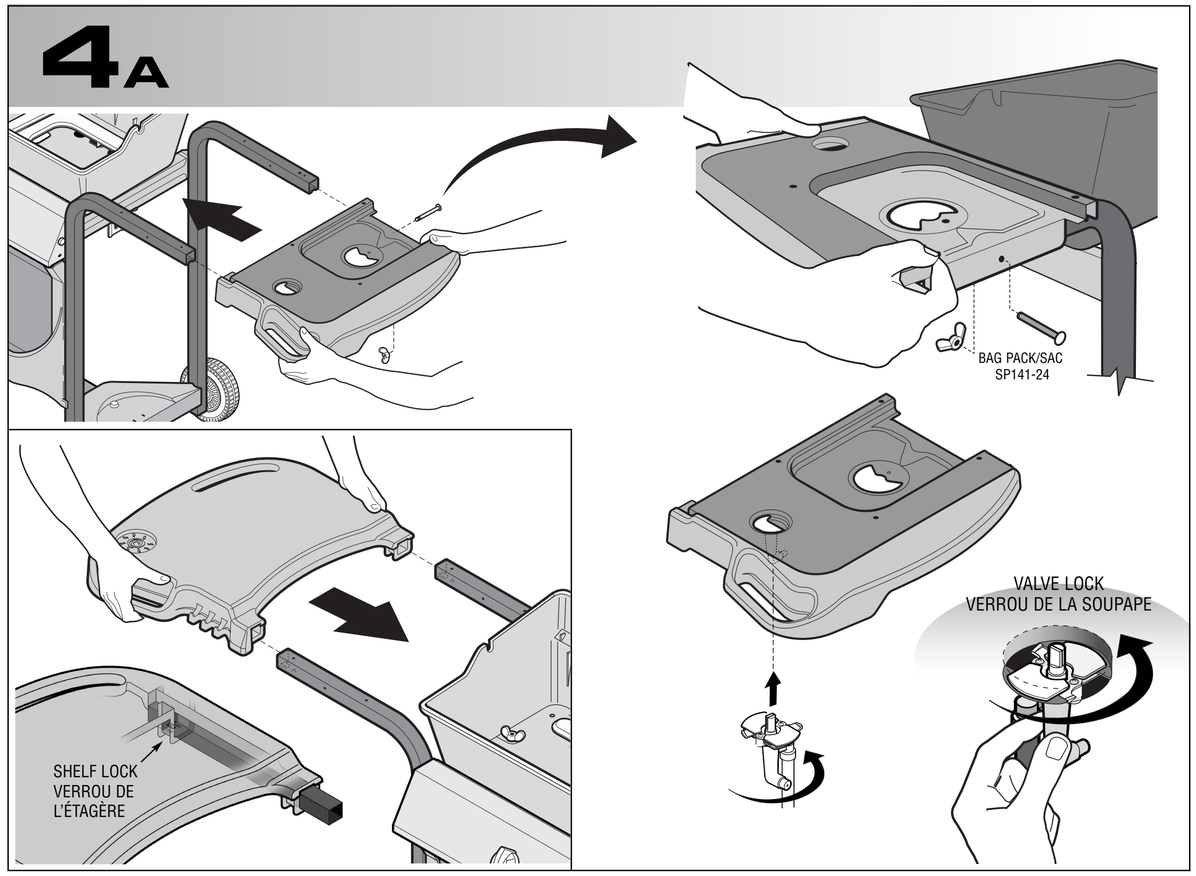

4B

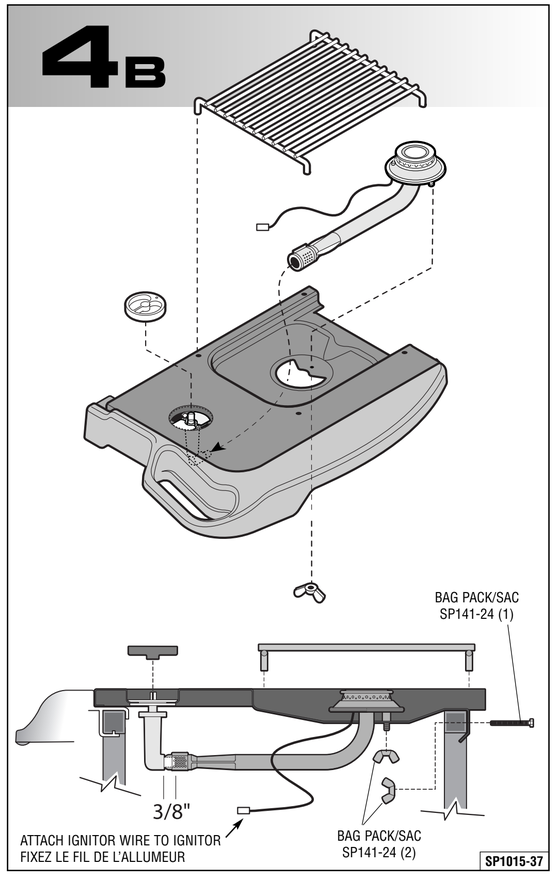

SP1015-37