This Owner's Manual is provided and hosted by Appliance Factory Parts.

Appliance Factory Parts
Experts in BBQ, Humidifier, & Appliance Parts
1-800-955-7075

# LG GR-389RP
# Owner's Manual

Shop genuine replacement parts for LG GR-389RP

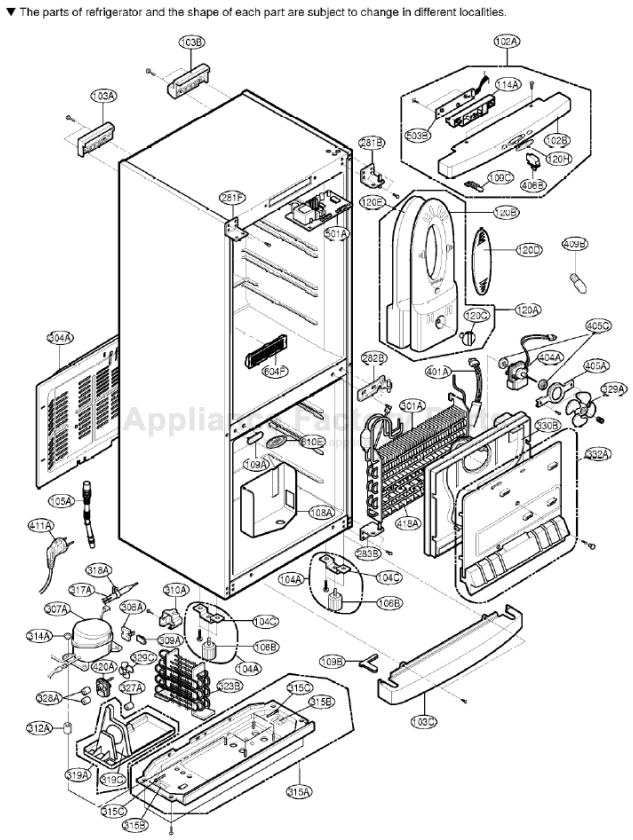


Find Your LG Refrigerator Parts - Select From 834 Models

-------- Manual continues below --------

# CIRCUIT DIAGRAM/DIAGRAMME DE CIRCUIT

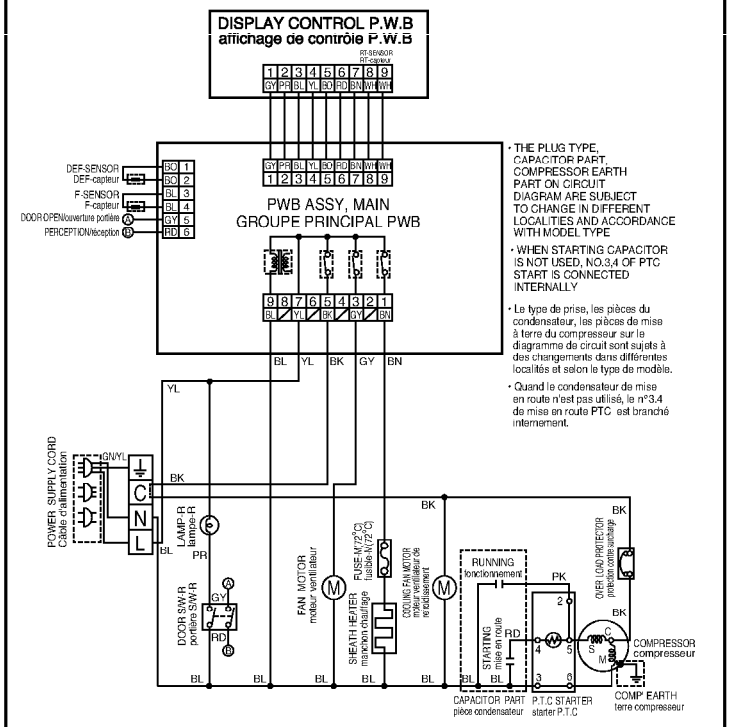


- THE PLUG TYPE, CAPACITOR PART, COMPRESSOR EARTH PART ON CIRCUIT DIAGRAM ARE SUBJECT TO CHANGE IN DIFFERENT LOCALITIES AND ACCORDANCE WITH MODEL TYPE
- WHEN STARTING CAPACITOR IS NOT USED, NO.3,4 OF PTC START IS CONNECTED INTERNALLY
- Le type de prise, les pièces du condensateur, les pièces de mise à terre du compresseur sur le diagramme de circuit sont sujets à des changements dans différentes localités et selon le type de modèle.
- Quand le condensateur de mise en route n'est pas utilisé, le n°3,4 de mise en route PTC est branché internement.

| | | | | | | | | | | | | | |
|---|---|---|---|---|---|---|---|---|---|---|---|---|---|
| BK:BLACK | BN:BROWN | RD:RED | BO:BRIGHT ORANGE | | | BK:noir | BN:marron | RD:rouge | BO:orange brillant | | |
| YL:YELLOW | GN:GREEN | BL:BLUE | PR:PURPLE | GY:GRAY | WH:WHITE | YL:jaune | GN:vert | BL:bleu | PR:pourpre | GY:gris | WH:blanc |
| SB:SKY BLUE | PK:PINK | GN/YL:GREEN/YELLOW | | WH/BK:WHITE/BLACK | | SB:bleu ciel | PK:rose | GN/YL:vert/jaune | | WH/BK:noir/blanc | |

3854JD1040E