Hardware:
Herrajes:
Matériel:

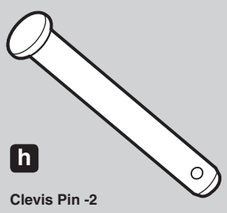

h

Clevis Pin -2

Pasador de horquilla - 2

Anneau brisé -2

i

Cotter Pin - 2

Clavija hendida -2

Goupille fendue - 2

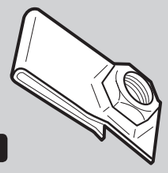

j

J-Clip - 7

Grapa J -7

Écrou à ressort en J - 7

18

2 - 210

3 - 310

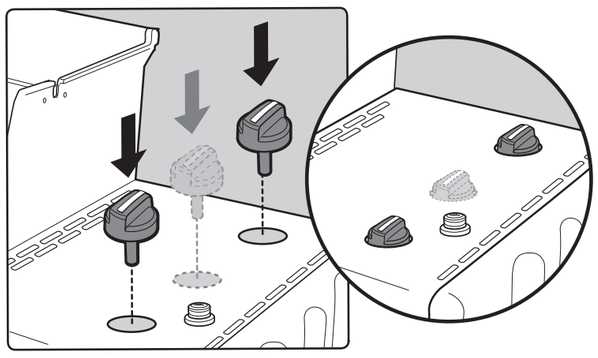

19

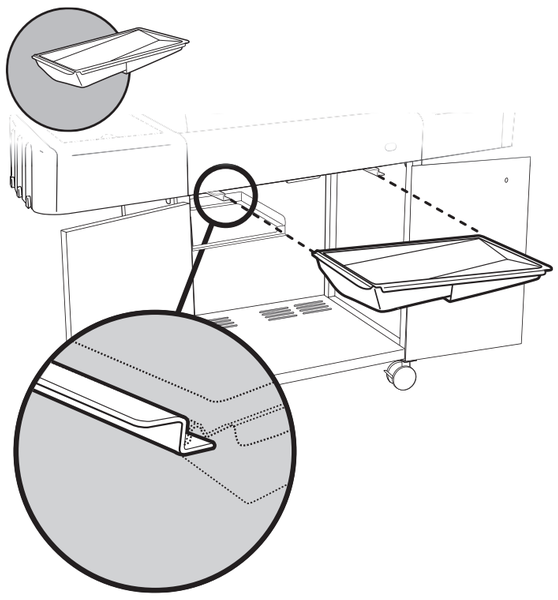

20

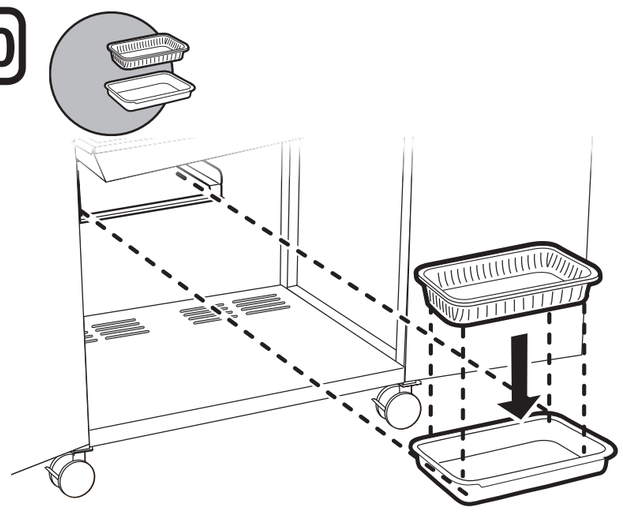

21

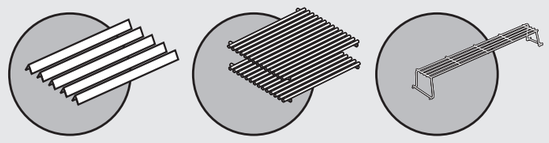

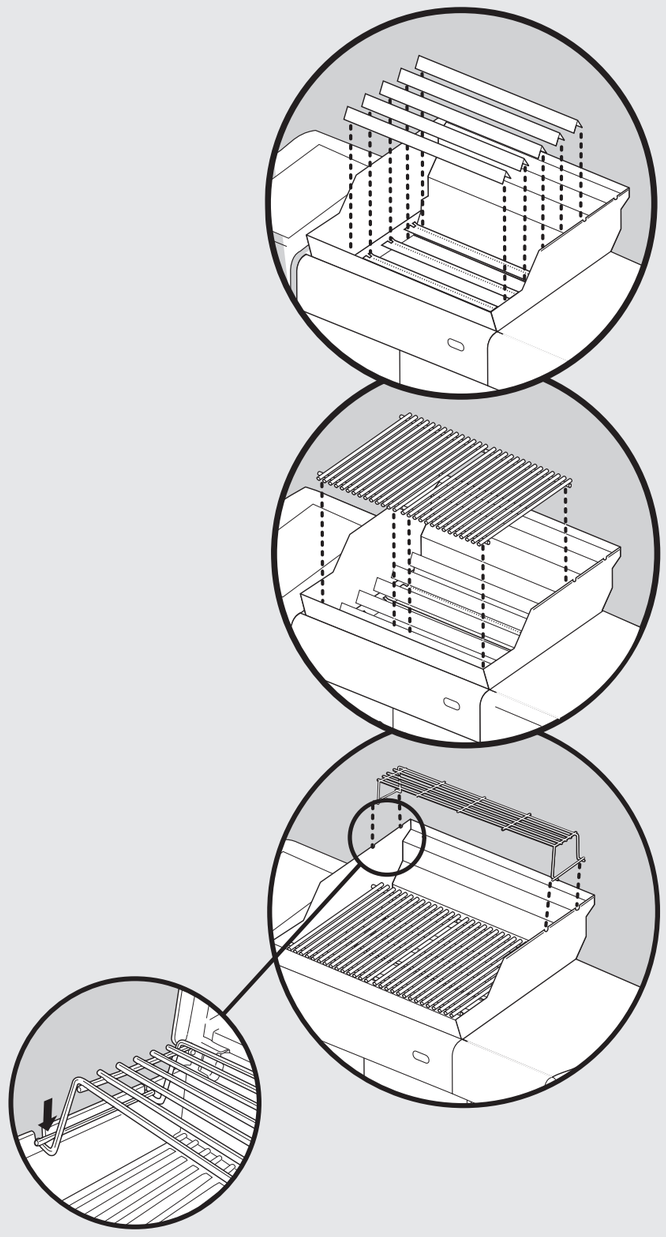

22

2 - h 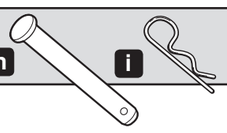 i

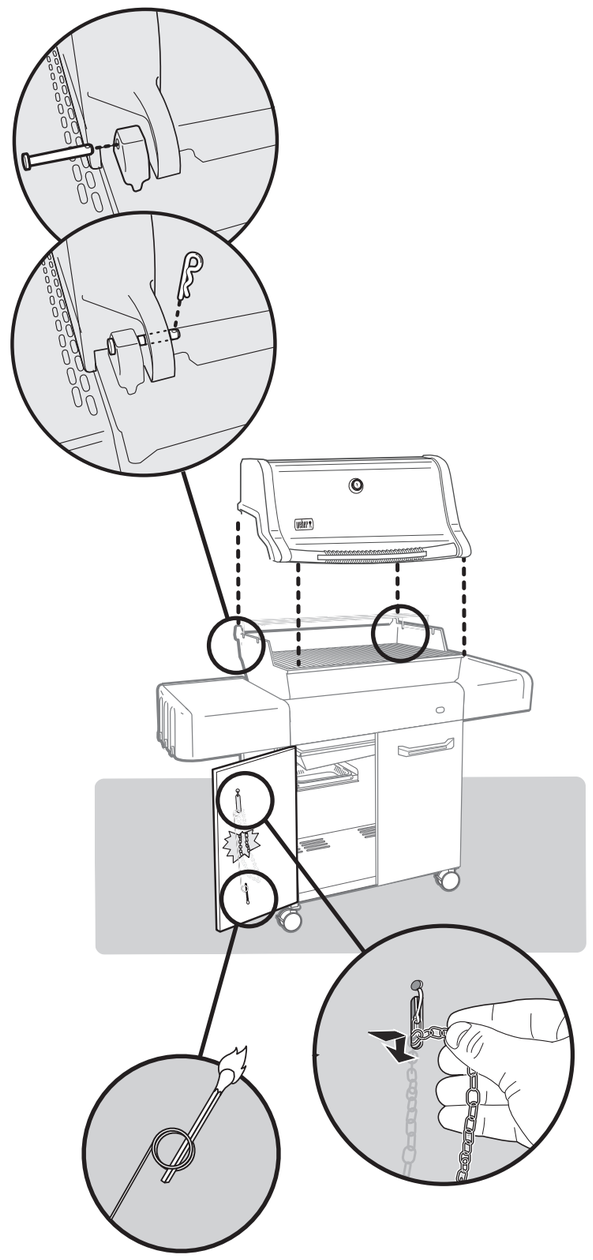

weber SPIRIT® E/EP 210, 310

89942 US 07/31/09
NG
US ENGLISH

UNPACKING INSTRUCTIONS • INSTRUCCIONES DESEMPAQUETAR • INSTRUCTIONS POUR LE DEBALLAGE

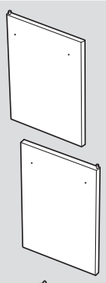

Left Door Panel - 1
Panel de la puerta izquierda - 1
Panneau de porte gauche - 1

Right Door Panel - 1
Panel de la puerta derecha - 1
Panneau de porte droit - 1

Door Handle - 2
Asa de la puerta - 2
Poignée de porte - 2

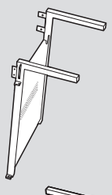

Right Frame - 1
Bastidor derecho - 1
Coffrage droit - 1

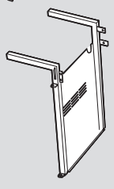

Left Frame - 1
Bastidor izquierdo - 1
Coffrage gauche - 1

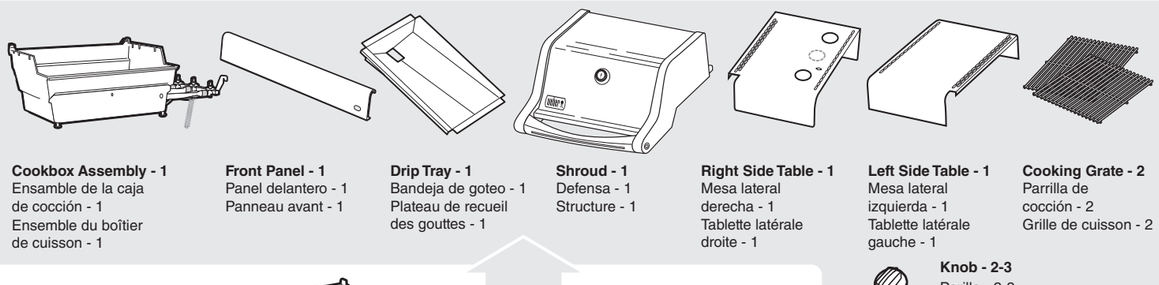

Cookbox Assembly - 1
Ensamble de la caja de cocción - 1
Ensemble du boîtier de cuisson - 1

Front Panel - 1
Panel delantero - 1
Panneau avant - 1

Drip Tray - 1
Bandeja de goteo - 1
Plateau de recueil des gouttes - 1

Shroud - 1
Defensa - 1
Structure - 1

Right Side Table - 1
Mesa lateral derecha - 1
Tablette latérale droite - 1

Left Side Table - 1
Mesa lateral izquierda - 1
Tablette latérale gauche - 1

Cooking Grate - 2
Parrilla de cocción - 2
Grille de cuisson - 2

Knob - 2-3
Perilla - 2-3
Bouton - 2-3

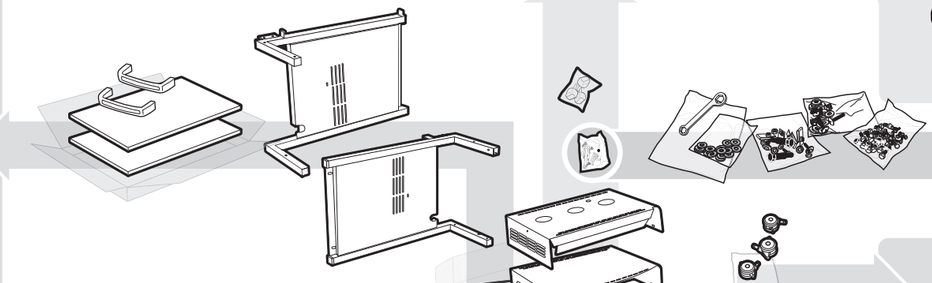

HARDWARE
HERRAJES
MATÉRIEL

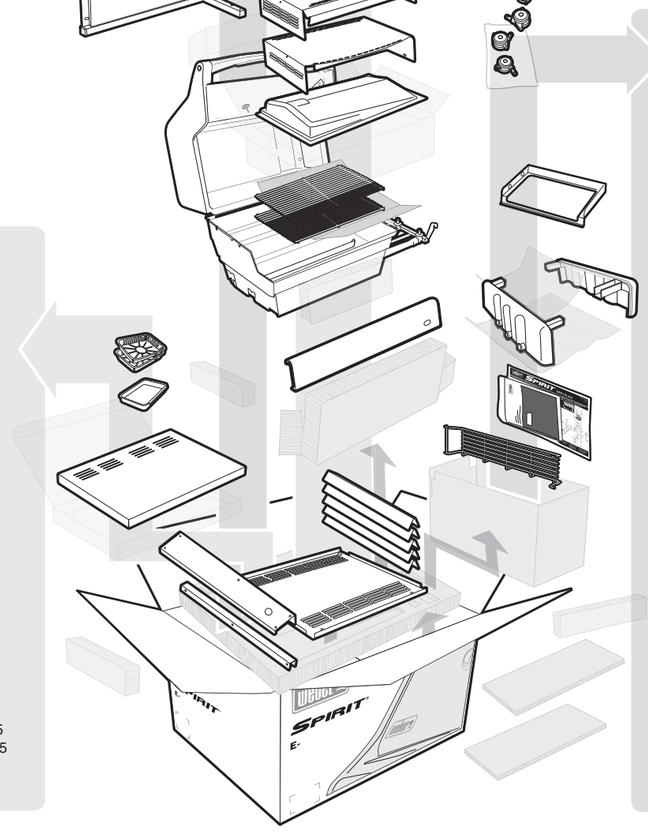

Locking Caster - 2
Rueda loca con traba - 2
Ecrou de verrouillage - 2

Caster - 2
Rueda loca - 2
Ecrou - 2

Catch-Pan Holder - 1
Sostenedor del plato recolector - 1
Support de l'égouttoir - 1

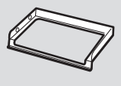

Left Trim Piece - 1
Pieza de ajuste izquierda - 1
Garniture gauche - 1

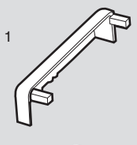

Right Trim Piece - 1
Pieza de ajuste derecha - 1
Garniture droite - 1

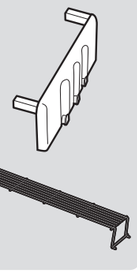

Warming Rack - 1
Rejilla para calentar - 1
Grille de maintien au chaud - 1

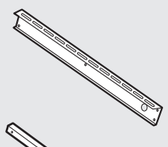

Front Frame Support - 1
Soporte delantero del bastidor -1
Support du châssis avant - 1

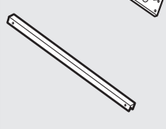

Rear Frame Support - 1
Soporte posterior del bastidor -1
Support du châssis arrière - 1

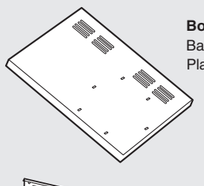

Bottom Tray - 1
Bandeja del fondo - 1
Plateau inférieur - 1

Catch-Pan - 1
Plato recolector - 1
Egouttoir - 1

Disposable Drip Pan - 2
Bandeja de goteo desechable - 2
Egouttoir jetable - 2

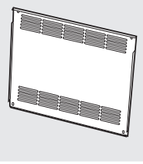

Rear Panel - 1
Panel trasero - 1
Panneau arrière - 1

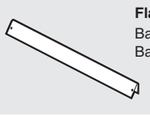

Flavorizer® Bar - 5
Barra Flavorizer® - 5
Barre Flavorizer® - 5

ASSEMBLY INSTRUCTIONS • INSTRUCCIONES DE MONTAJE • INSTRUCTIONS DE MONTAGE

TOOLS NEEDED:
HERRAMIENTAS REQUERIDAS:
OUTILS NECESSAIRES:

⚠ IMPORTANT: TO PROPERLY ALIGN FRAME AND DOORS, ASSEMBLE GRILL ON A FLAT AND LEVEL SURFACE.

⚠ IMPORTANTE: PARA ALINEAR CORRECTAMENTE EL BASTIDOR Y LAS PUERTAS, ARME LA BARBACOA SOBRE UNA SUPERFICIE PLANA Y HORIZONTAL.

⚠ IMPORTANT: POUR ALIGNER CORRECTEMENT LE CHASSIS ET LES PORTES, ASSEMBLEZ LE GRILL SUR UNE SURFACE PLANE ET A NIVEAU.

Hardware:
Herrajes:
Matériel:

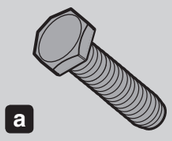

a

1 Inch Black Zinc Hex Bolt (1/4 x 20 x 1 In.) - 2

Perno hexagonal de cinc negro de 1 pulgada (1/4 x 20 x 1 In.) - 2

Boulons hexagonaux zinc noir 1 pouce (25 mm) (1/4 x 20 x 1 po) - 2

b

1/2 Inch Black Zinc Hex Bolt (1/4 x 20 x 1/2 In.) - 18

Perno hexagonal de cinc negro de 1/2 pulgada (1/4 x 20 x 1/2 In.) -18

Boulons hexagonaux zinc noir 1/2 pouce (12,7 mm) (1/4 x 20 x 1/2 po) - 18

c

Black Zinc Washer/Bolt (1/4 x 14) - 8

Arandela/perno (1/4 x 14) de cinc negro - 8

Rondelle/vis zinc noir (1/4 x 14) - 8

d

Machine Screw (8-32 x 5/16) - 6

Tornillo de máquina (8-32 x 5/16) - 6

Vis de mécanique (8-32 x 5/16) - 6

e

Stainless Screw & Washer - 2

Arandela/tornillo inoxidables - 2

Vis/rondelle en acier inoxydable - 2

f

Keps Nut - 1

Tuerca de enclavamiento -1

Écrou Keps - 1

g

Nylon Washer - 12

Arandela de nilón - 12

Rondelle en nylon - 12

1

4 - b

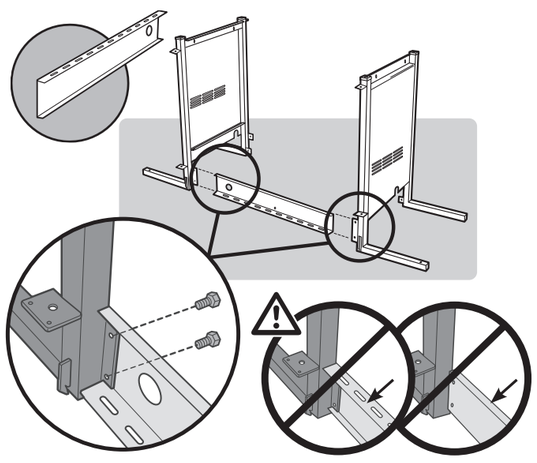

2

2 - b

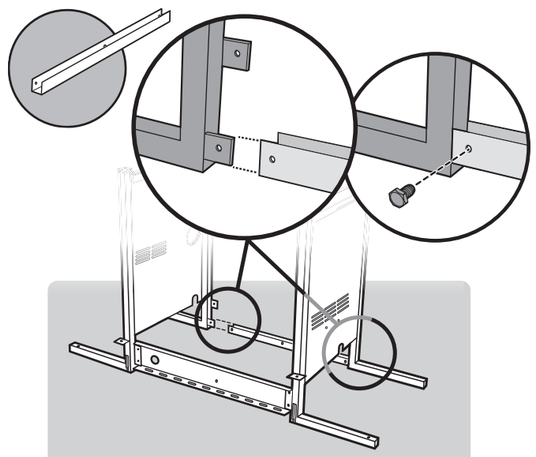

3

2 - 2 -

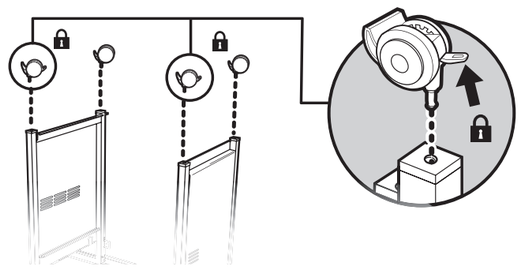

4

- **Flip over frame assembly so the casters are on a flat surface.**
- **Voltee el ensamble del bastidor de manera que las ruedas locas queden sobre una superficie plana y horizontal.**
- **Retournez l'ensemble du châssis de sorte que les roues reposent sur une surface plane et à niveau.**

5

1 - j

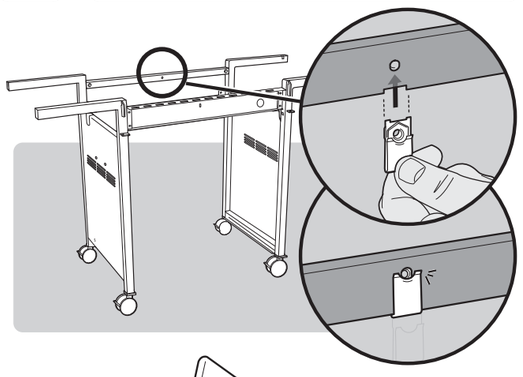

6

6 - j

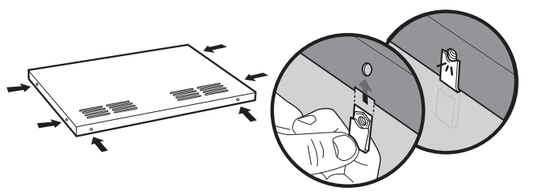

7

4 - b g

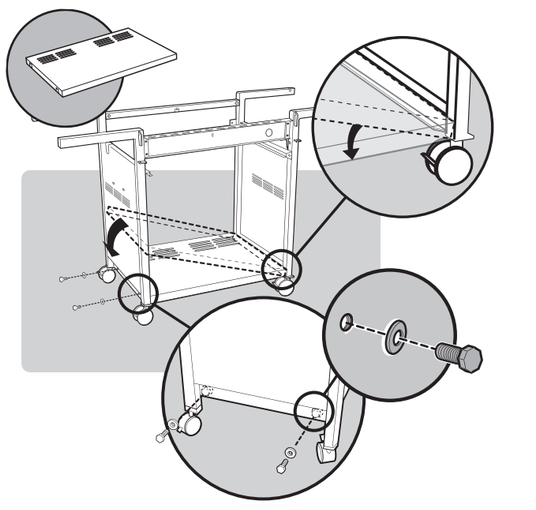

8a

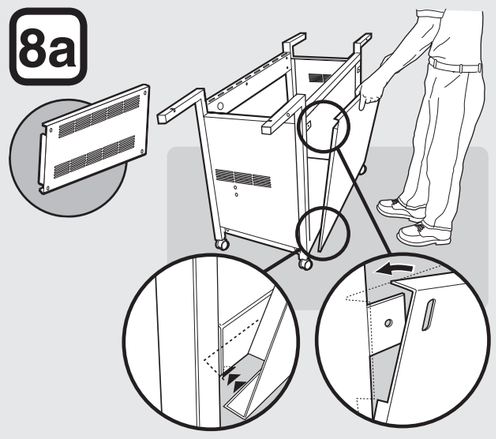

8b

4 - b g

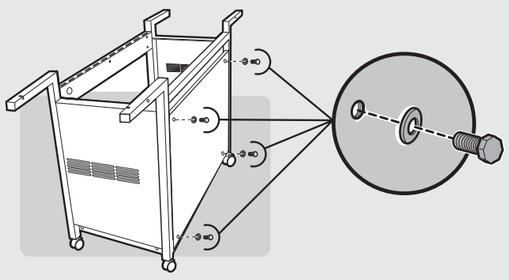

9

2 - b g

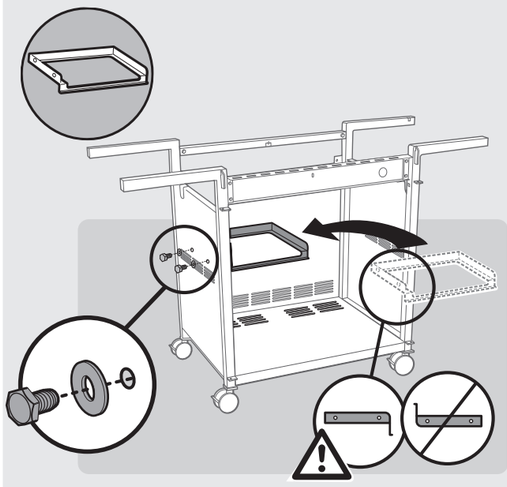

10a

x2

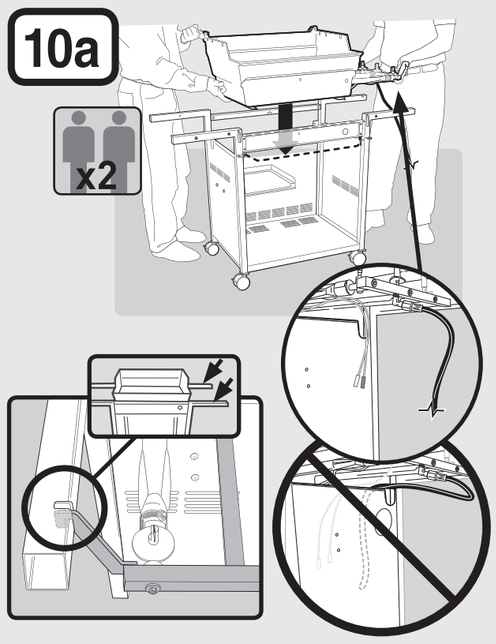

10b

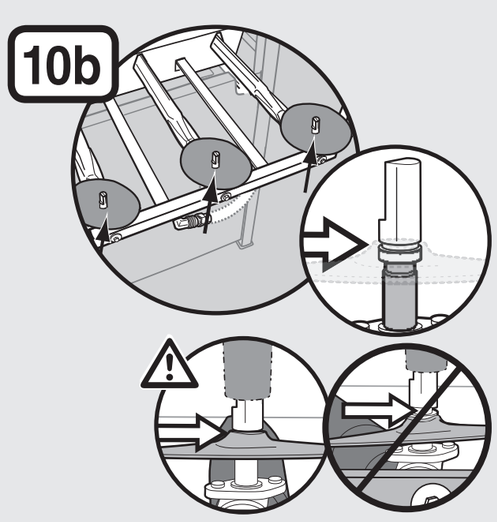

11

2 - a 1 - f

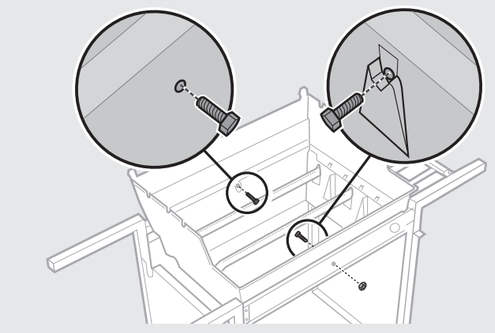

12a

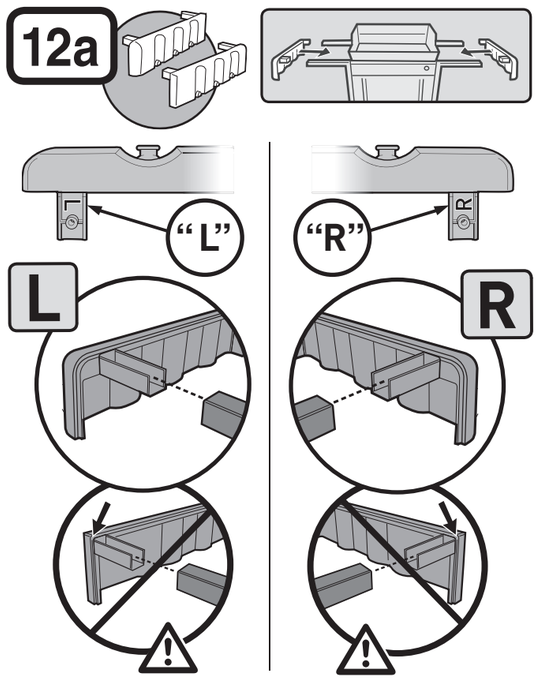

12b

4 - c

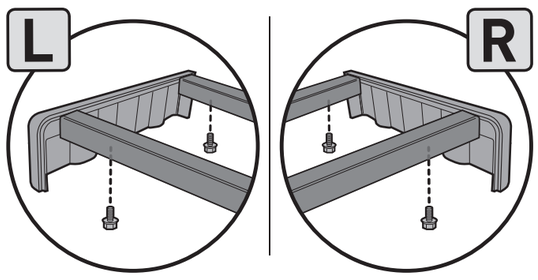

13a

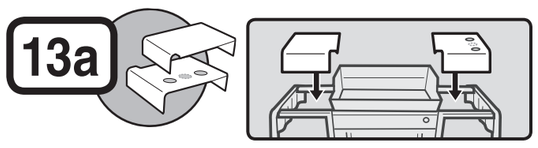

13b

2 - d

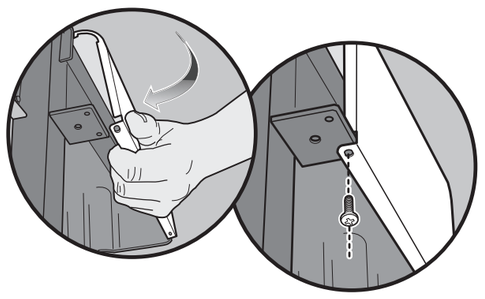

13c

2 - d

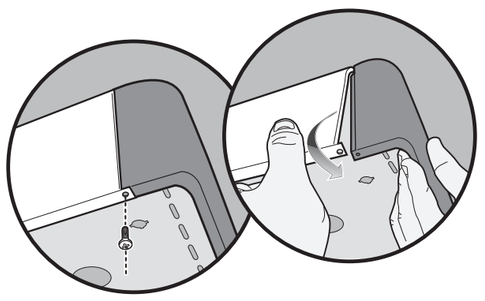

13d

2 - e

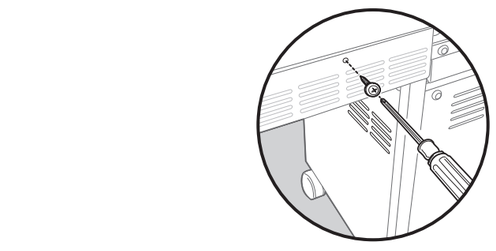

14

4 - c 2 -

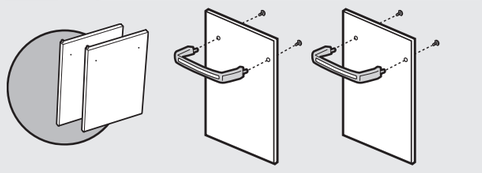

15

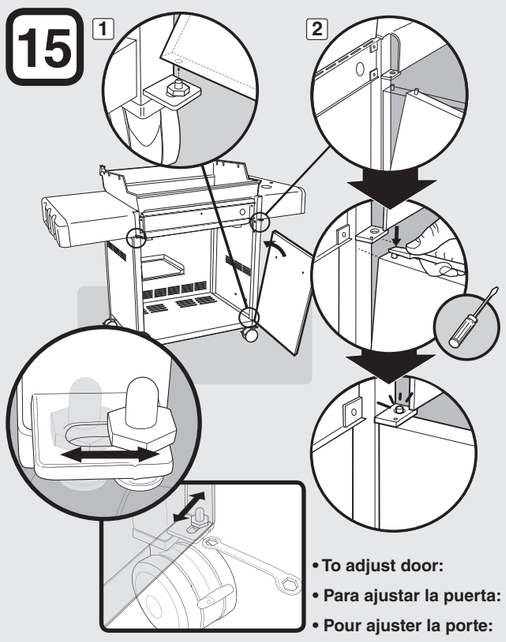

- **To adjust door:**
- **Para ajustar la puerta:**
- **Pour ajuster la porte:**

16a

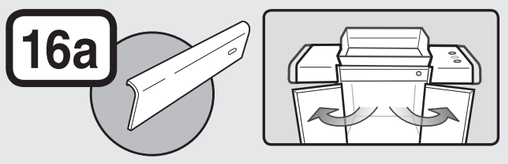

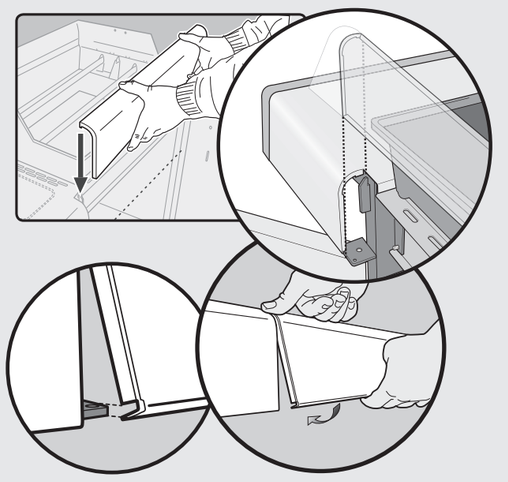

16b

2 - d

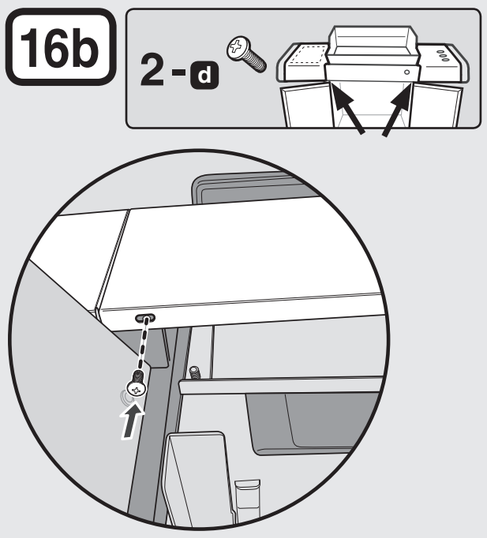
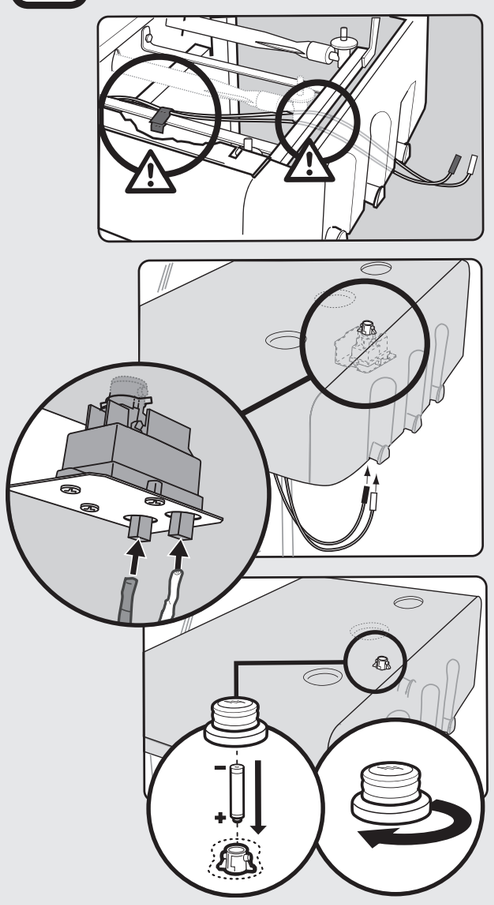
17