This Owner's Manual is provided and hosted by Appliance Factory Parts.

Appliance Factory Parts
Experts in BBQ, Humidifier, & Appliance Parts
1-800-955-7075

Broil-Mate 1161-54 Owner's Manual

Shop genuine replacement parts for Broil-Mate 1161-54

Find Your Broil-Mate Grill Parts - Select From 682 Models

-------- Manual continues below --------

broil-mate™

ASSEMBLY MANUAL & PARTS LIST | **MANUEL DE MONTAGE & LISTE DE PIECES**

broil-mate™

1161-54
1161-57

broil-mate™

1961-54
1961-57

RETAIN FOR FUTURE REFERENCE | **VEUILLEZ CONSERVER POUR REFERENCE ULTERIEURE**

1-800-265-2150 **info@omcbbq.com**

Onward Manufacturing Company Limited
Since 1906
585 Kumpf Drive
Waterloo, Ontario, Canada
N2V 1K3

S18690 REV D 01/15

1	(2) 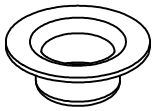

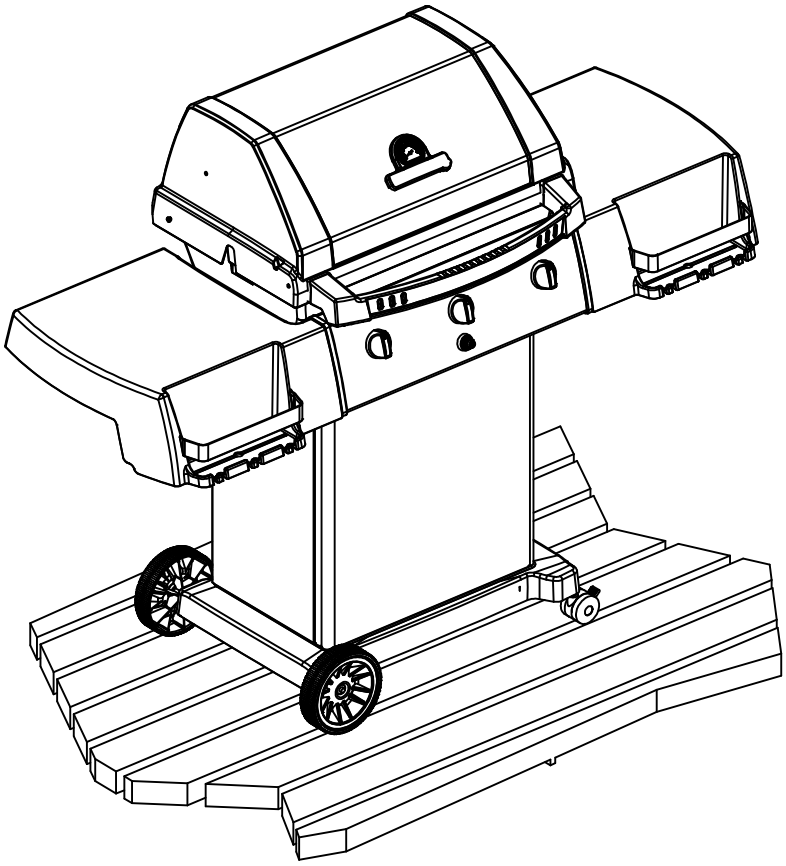

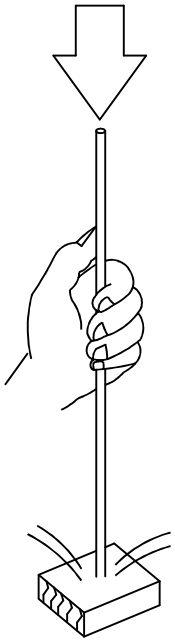

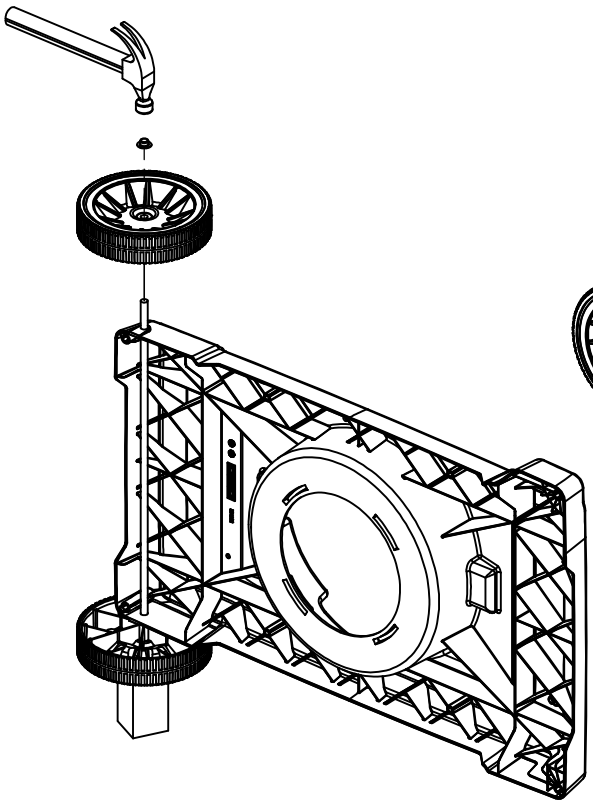

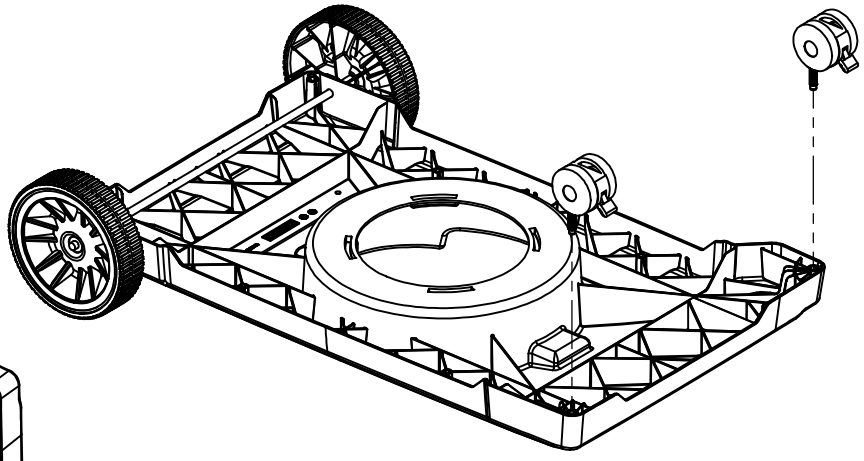

2

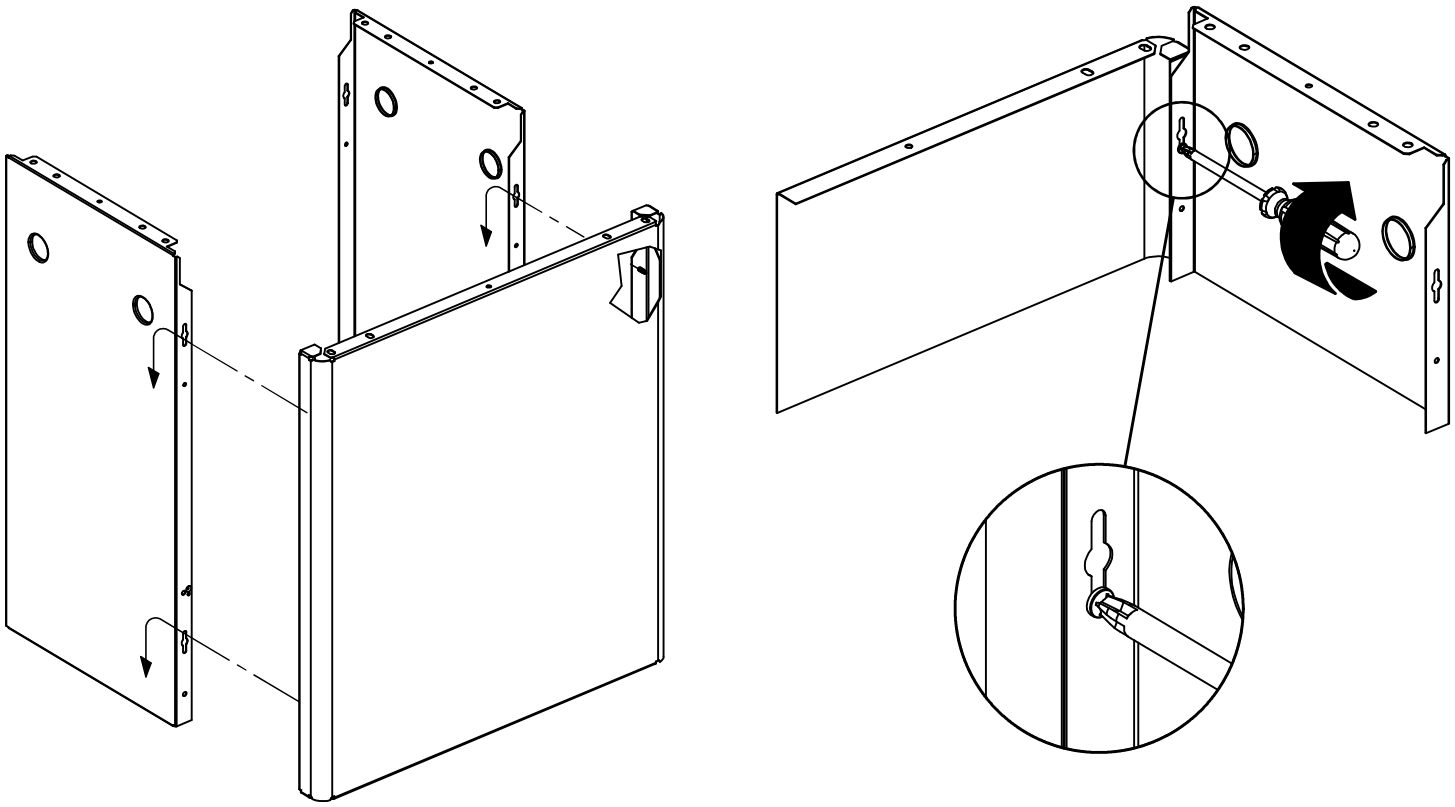

3

(3) 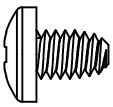

(7) 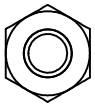

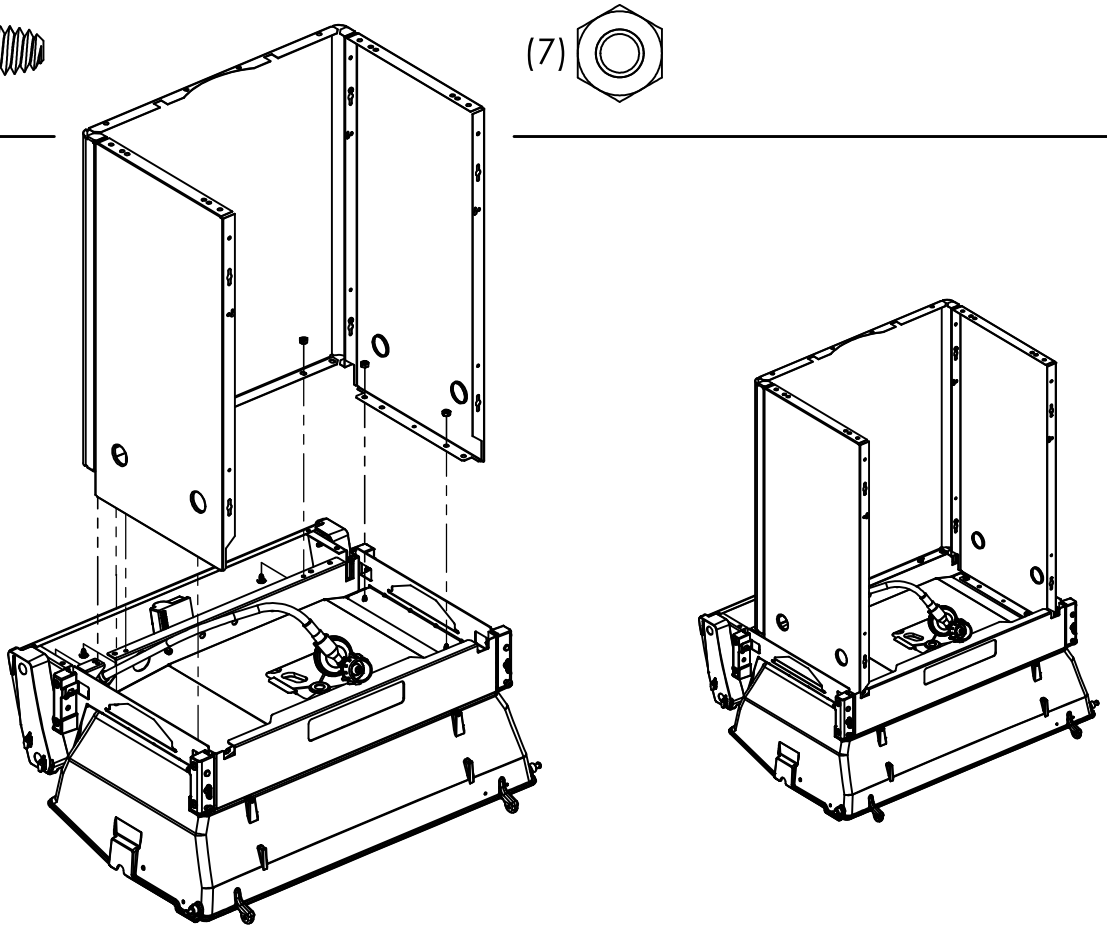

4	(8) 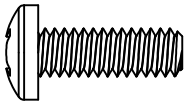 (8) 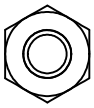

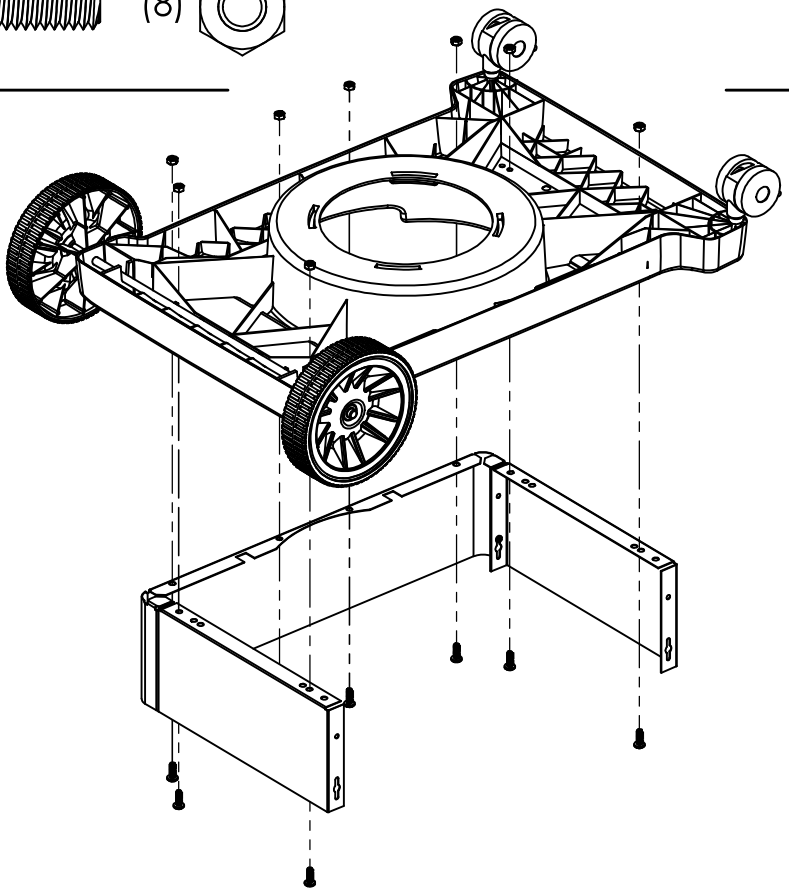

5	

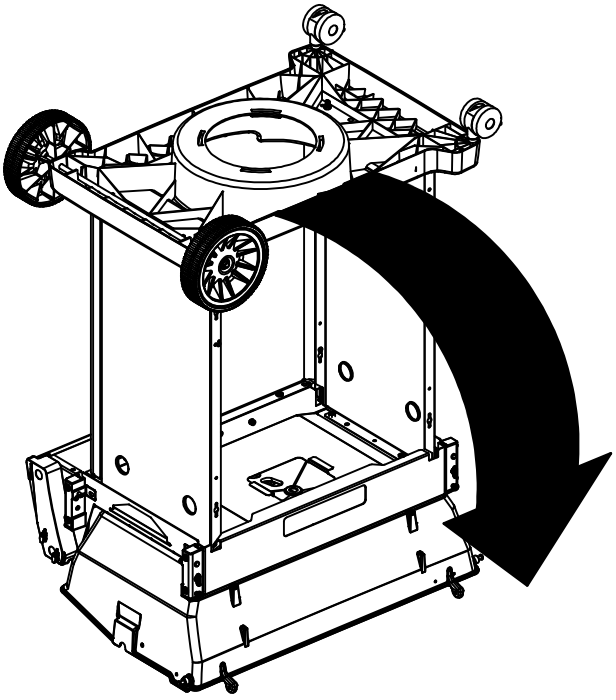

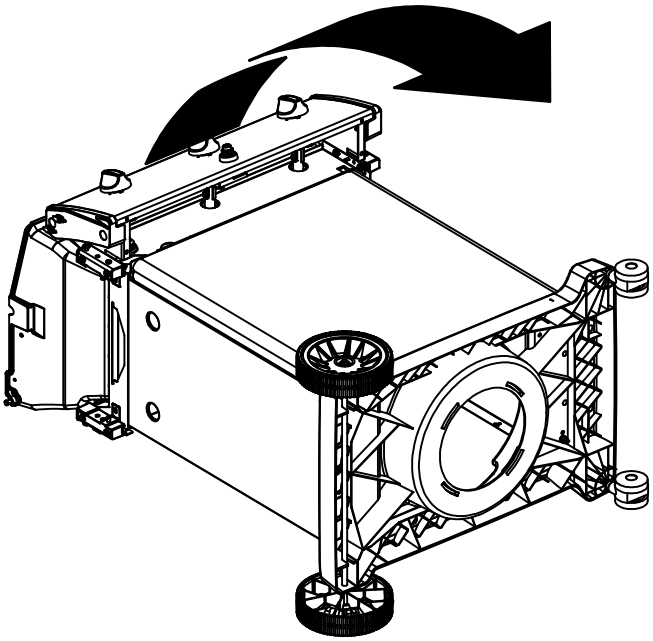

6	(2) 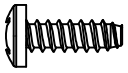

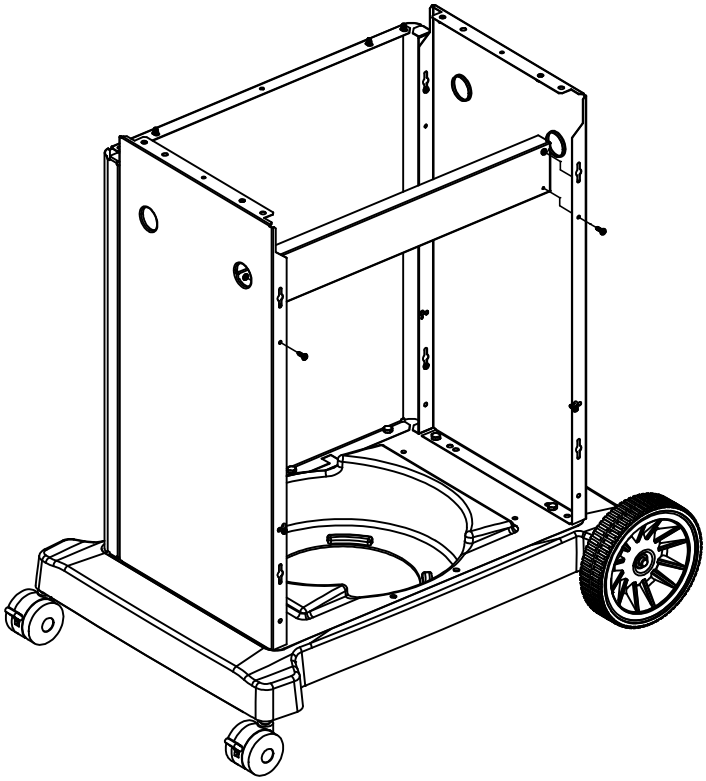

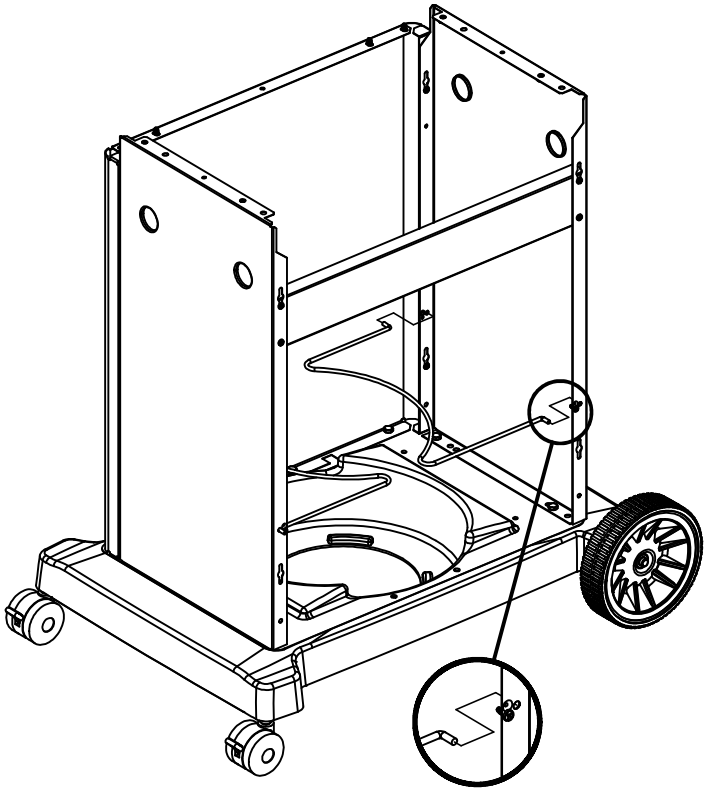

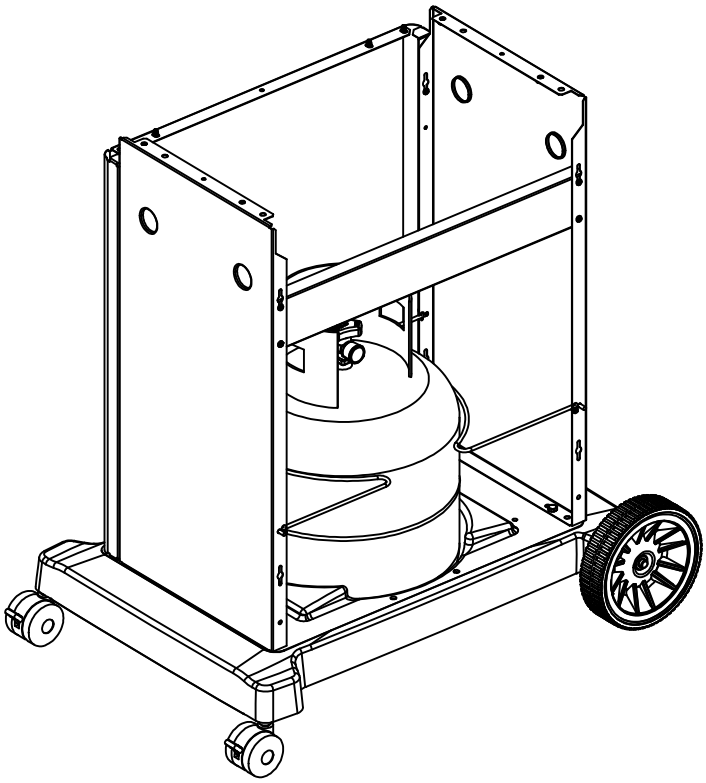

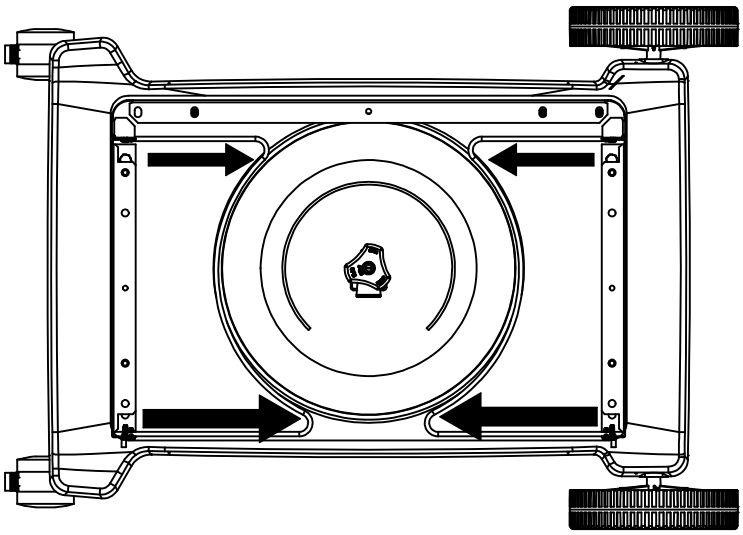

7	(2) 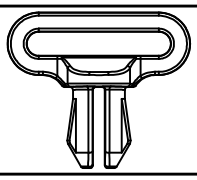

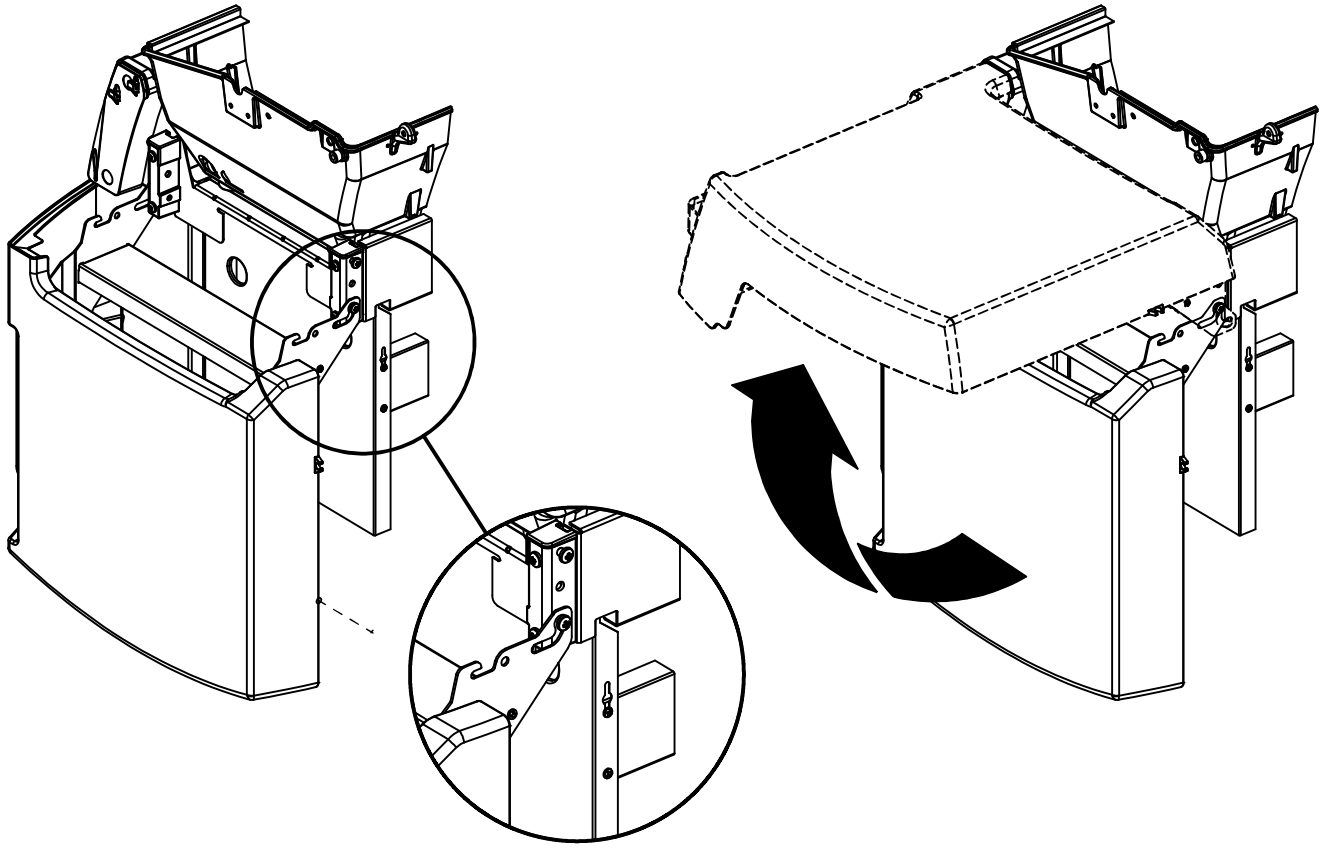

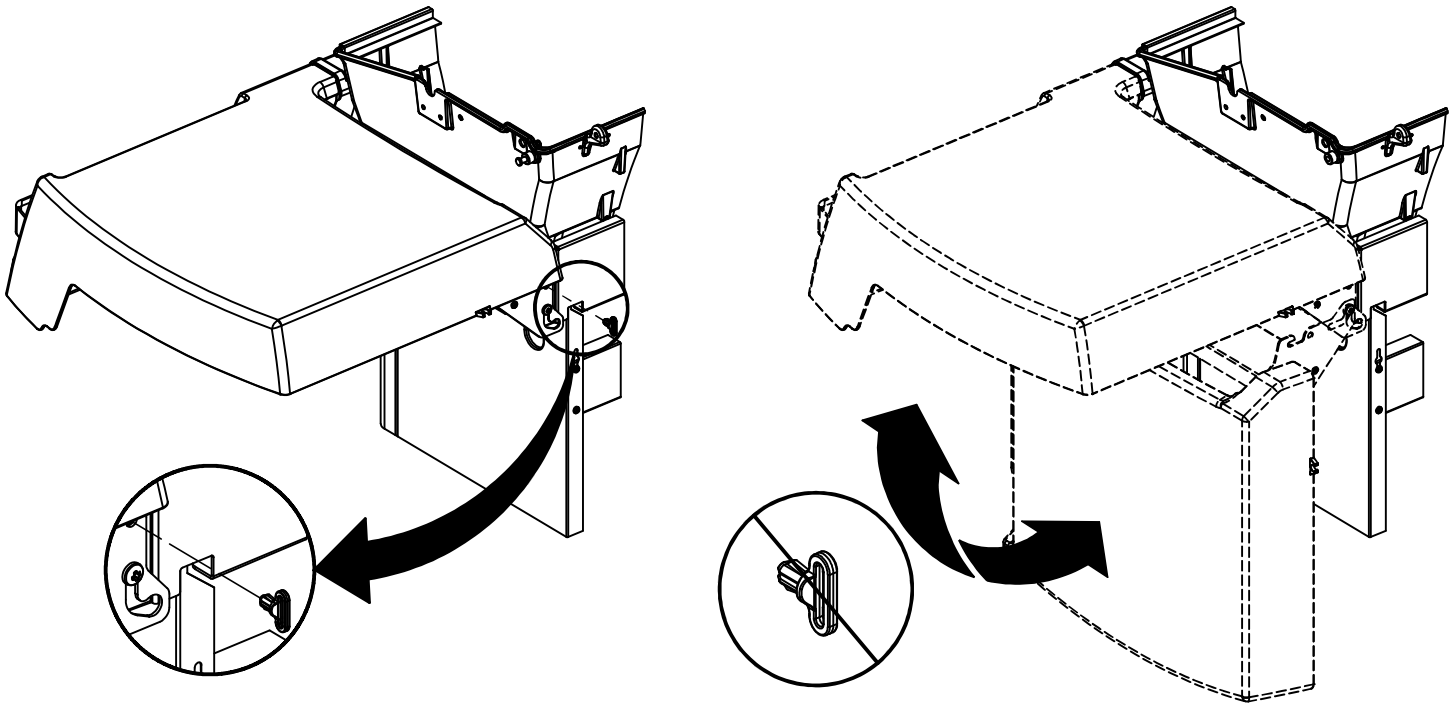

8	

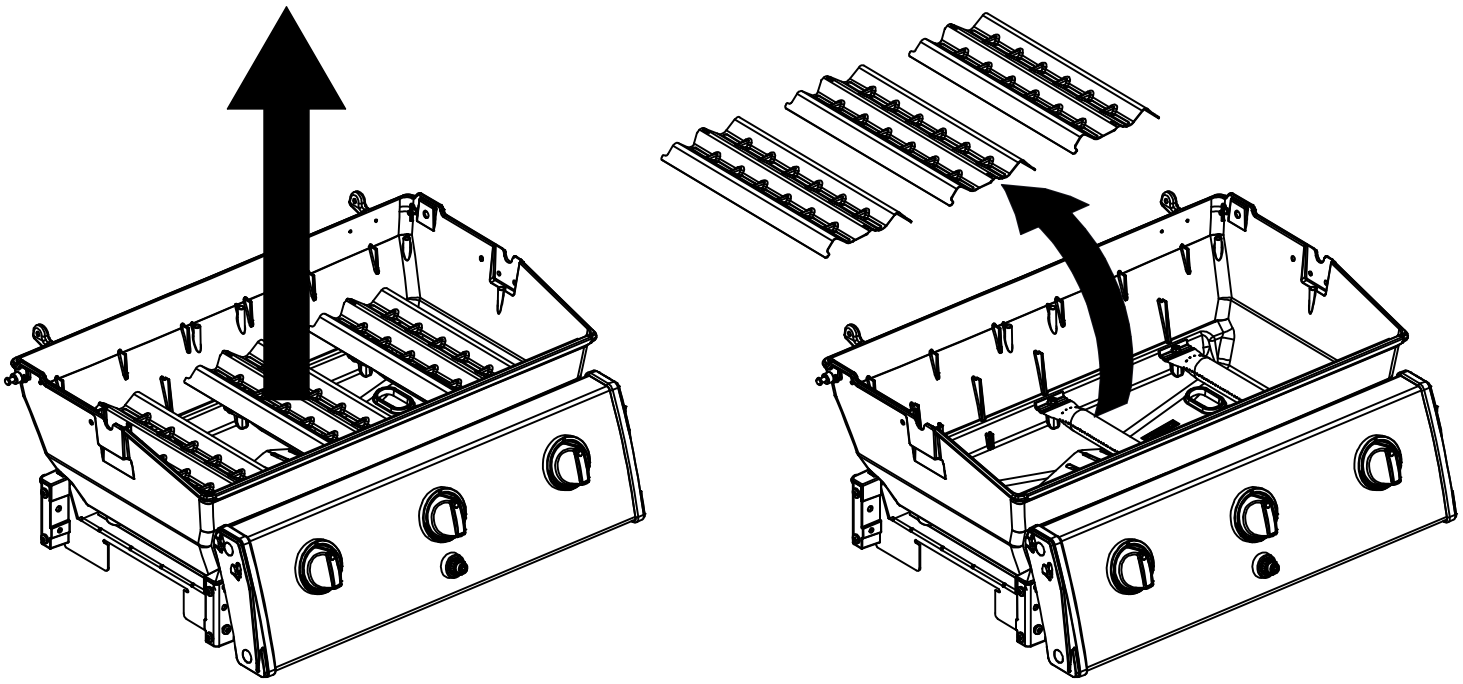

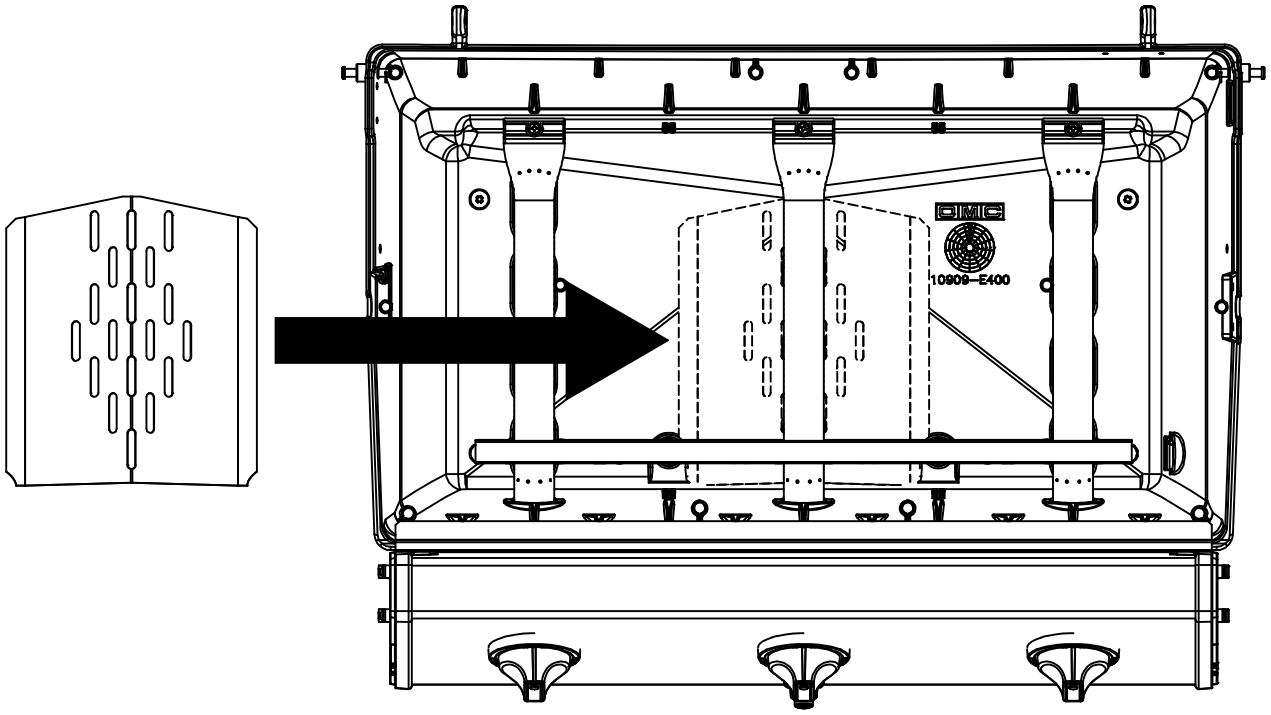

9	(2) 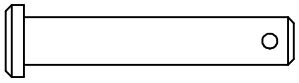 (2) 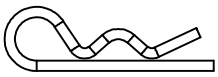 (2) (2)

10	

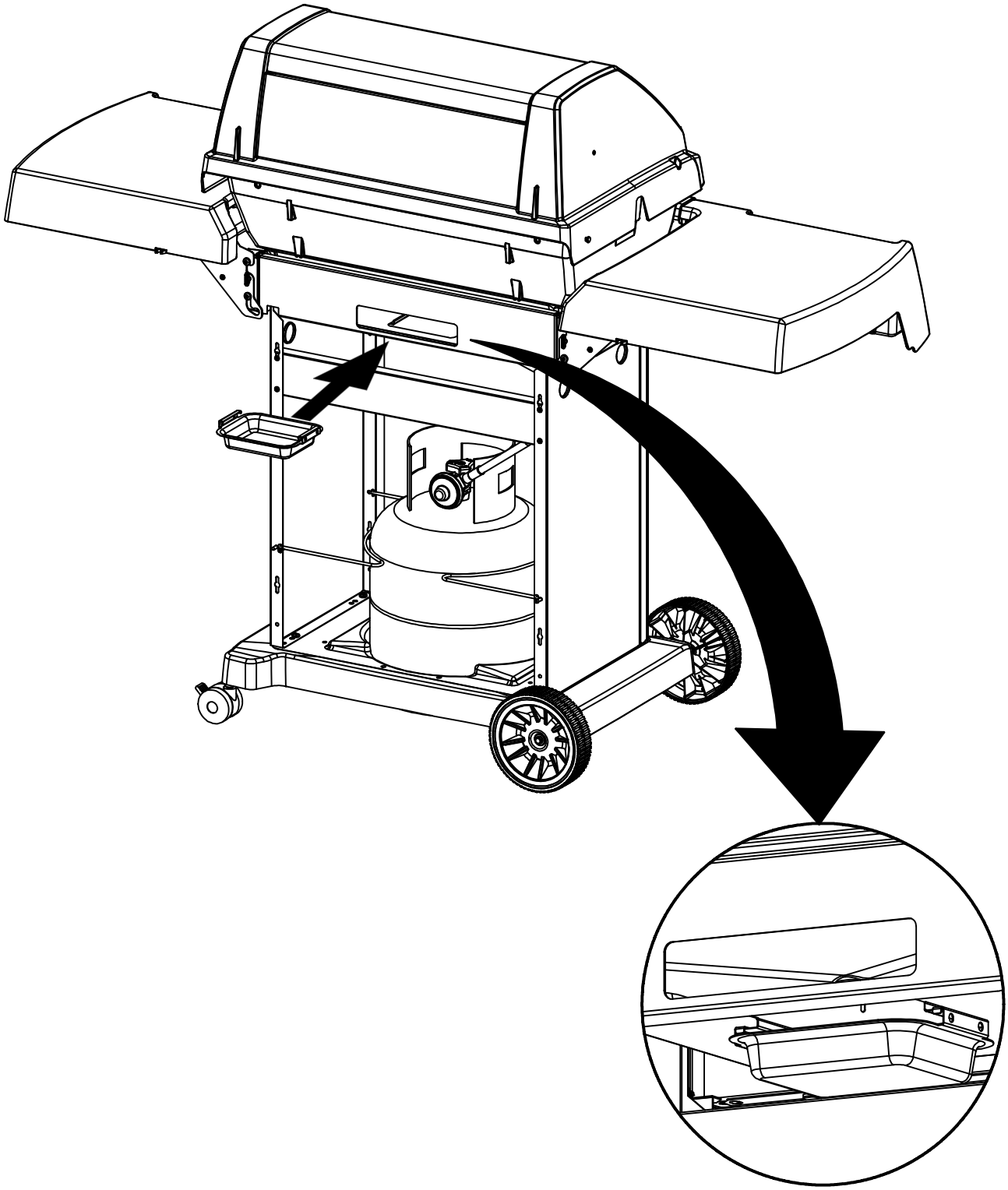

PARTS LIST / LISTE DES PIECES

KEY #	ITEM #	DESCRIPTION	DESCRIPTION	1161-54	1161-57	1961-54	1961-57
1	10909-E400	CASTING BOTTOM	FOND DU FOYER	1	1	1	1
2	10473-E392	CASTING TOP	COUVERCLE DU GRIL	1	1	•	•
	10473-E394	CASTING TOP	COUVERCLE DU GRIL	•	•	1	1
3	10571-6	HEAT INDICATOR	INDICATEUR DE CHALEUR	1	1	1	1
4	10958-E395	TOP CASTING INSERT	PANNEAU DE COUVERCLE	•	•	1	1
	10958-E400	TOP CASTING INSERT	PANNEAU DE COUVERCLE	1	1	•	•
5	S14019	NAMEPLATE	PLAQUE D'IDENTIFICATION	1	1	1	1
6	10240-15	HINGE PIN	GOUPILLE DE CHARNIÈRE	2	2	2	2
6A	S21237	HINGE SPACER	ENTRETOISE DE CHARNIÈRE	2	2	2	2
7	S21233	HITCH PIN CLIP	ATTACHE DE CHEVILLE	2	2	2	2
9	38170121	GRID - PORCELAIN	GRILLE	2	2	2	2
10	10222-E400	FLAV-R-WAVE	FLAV-R-WAVE	3	3	3	3
11	10225-E390	GRID - WARMING RACK	GRILLE	1	1	1	1
15	52904-E400LP	BURNER	BRÛLEUR	1	1	•	•
	52904-E400NG	BURNER	BRÛLEUR	•	•	1	1
17	10342-245	ELECTRONIC IGNITOR	ALLUMAGE ÉLECTRONIQUE	1	1	1	1
18	10342-E12	ELECTRODE	ELECTRODE	2	2	2	2
19	10366-664	COLLECTOR BOX	BOÎTE DE COLLECTEUR	1	1	1	1
19A	10366-665	COLLECTOR BOX	BOÎTE DE COLLECTEUR	1	1	1	1
21	10444-E40	CONTROL ASSEMBLY	SOUPAPE	1	1	•	•
	10444-E41A	CONTROL ASSEMBLY	SOUPAPE	•	•	1	1
22	10114-20	HOSE & REGULATOR	TUYAU ET REGULATEUR	1	1	•	•
	10111-K45	HOSE NATURAL GAS	TUYAU (GAZ NATUREL)	•	•	1	1
23	10472-K431	CONTROL KNOB	BOUTON DE CONTROLE	3	3	3	3
23A	10472-K38	CONTROL BEZEL	MONTURE DE CONTROLE	3	3	•	•
25	10222-E402	BAFFLE	PLAQUE-CHICANE	1	1	1	1
30	10194-E735	CONTROL COVER	PANNEAU DE CONTROLE	1	1	1	1
31	10711-E42A	EDGE CAP - CONTROL COVER	PAC DE BORD GAUCHE	1	1	1	1
32	10711-E41A	EDGE CAP - CONTROL COVER	PAC DE BORD DROIT	1	1	1	1
33	10184-E92	RADIATION SHIELD	ÉCRAN DE CHALEUR	1	1	1	1
35	10184-E501	SUPPORT-CASTING-LEFT	SUPPORT GAUCHE DU FOYER	1	1	1	1
36	10184-E511	SUPPORT-CASTING-RIGHT	SUPPORT DROIT DU FOYER	1	1	1	1
37	10184-E751	SUPPORT-SIDE SHELF-LEFT	SUPPORT TABLETTE DE GAUCHE	2	2	2	2
37A	10184-E62	SUPPORT-SIDE SHELF-LEFT	SUPPORT TABLETTE DE GAUCHE	2	2	2	2
38	10184-E741	SUPPORT-SIDE SHELF-RIGHT	SUPPORT TABLETTE DE DROIT	2	2	2	2
38A	10184-E63	SUPPORT-SIDE SHELF-RIGHT	SUPPORT TABLETTE DE DROIT	2	2	2	2
39	10956-E881	BRACE-REAR	SUPPORT ARRIERE	1	1	1	1
40	10958-E71	BASE	TABLETTE INFERIEURE	1	1	1	1
41	10956-E891	BRACE-FRONT	SUPPORT AVANT	1	1	1	1
42	10958-E582	FRONT PANEL	PANNEAU AVANT	1	1	1	1
43	10958-E562	SIDE PANEL	PANNEAU LATERALE	2	2	2	2
44	10184-R19	TANK RETAINER	SERVITEUR DU RESERVOIR PL	2	2	2	2
45	10184-E231	PEDESTAL BRACE	CROCHET DE PIÉDESTAL	1	1	1	1
47	10184-E691	SHELF BRACKET	SUPPORT POUR TABLETTE	2	2	2	2
50	10711-E75	SHELF - SIDE - RIGHT	PLANCHETTE LATERALE – DROIT	1	1	1	1
50A	10184-E733	SHELF STRAP	COURROIE - PLANCHETTE	2	2	2	2
51	10711-E76	SHELF - LEFT	PLANCHETTE LATERALE - GAUCHE	1	1	1	1
56	10892-7G	WHEEL	ROUE	2	2	2	2
73	S21420	PUSH NUT	POUSSE ECROU	2	2	2	2
74	S21084	SCREW - #14 x 3/4	VIS - #14 x 3/4	15	15	15	15
75	10338-391A	HANDLE	POIGNÉE	1	1	1	1
75A	10184-E70C	STRAP - HANDLE	COURROIE - POIGNÉE	1	1	1	1
77	Y-12673	SHELF - LOCK PIN	ÉTAGÈRE - GOUPILLE DE SERRURE	2	2	2	2
78	10892-15	CASTOR	ROULETTES	2	2	2	2
79	Y-11561	BOLT – 1/4:20 x 1 3/4	BOULON - 1/4:20 X 1 3/4	8	8	8	8
80	Y-11546	SCREW- 1/4-20 X 5/8	VIS – 1/4-20 X 5/8	8	8	8	8
81	Y-12860	SCREW – 1/4-20 X 1 3/8	VIS – 1/4-20 X 1 3/8	8	8	8	8
82	Y-12855	BOLT- 1/4-20 X 3/8	BOULON – 1/4-20 X 3/8	3	3	3	3
83	Y-12310	BOLT - 1/4 -20 X 3/4	BOULON -1/4 -20 X 3/4	8	8	8	8
84	S15170	AXLE	ESSIEU	1	1	1	1
87	Y-11793	NUT- 1/4-20	ECROU – 1/4-20	19	19	19	19
88	Y-11598	BOLT – 1/4:20 x 1 1/2	BOULON - 1/4:20 X 1 1/2	2	2	2	2
96	S21125	SCREW – 8 X 1/2	VIS - 8 X 1/2	4	4	4	4
98	S21124	SCREW – 8 X 1/2	VIS - 8 X 1/2	23	23	23	23
109	S21136	SCREW – 8-32 X 3/8	VIS – 8-32 X 3/8	2	2	2	2
123	22009-901	GREASE PAN - DISPOSABLE	CUVETTE A GRAISSE	1	1	1	1
135	Y-12119	BUSHING	DOUILLE	2	2	2	2
154	Y-11795	LOCK NUT- 1/4-20	ECROU – 1/4-20	4	4	4	4

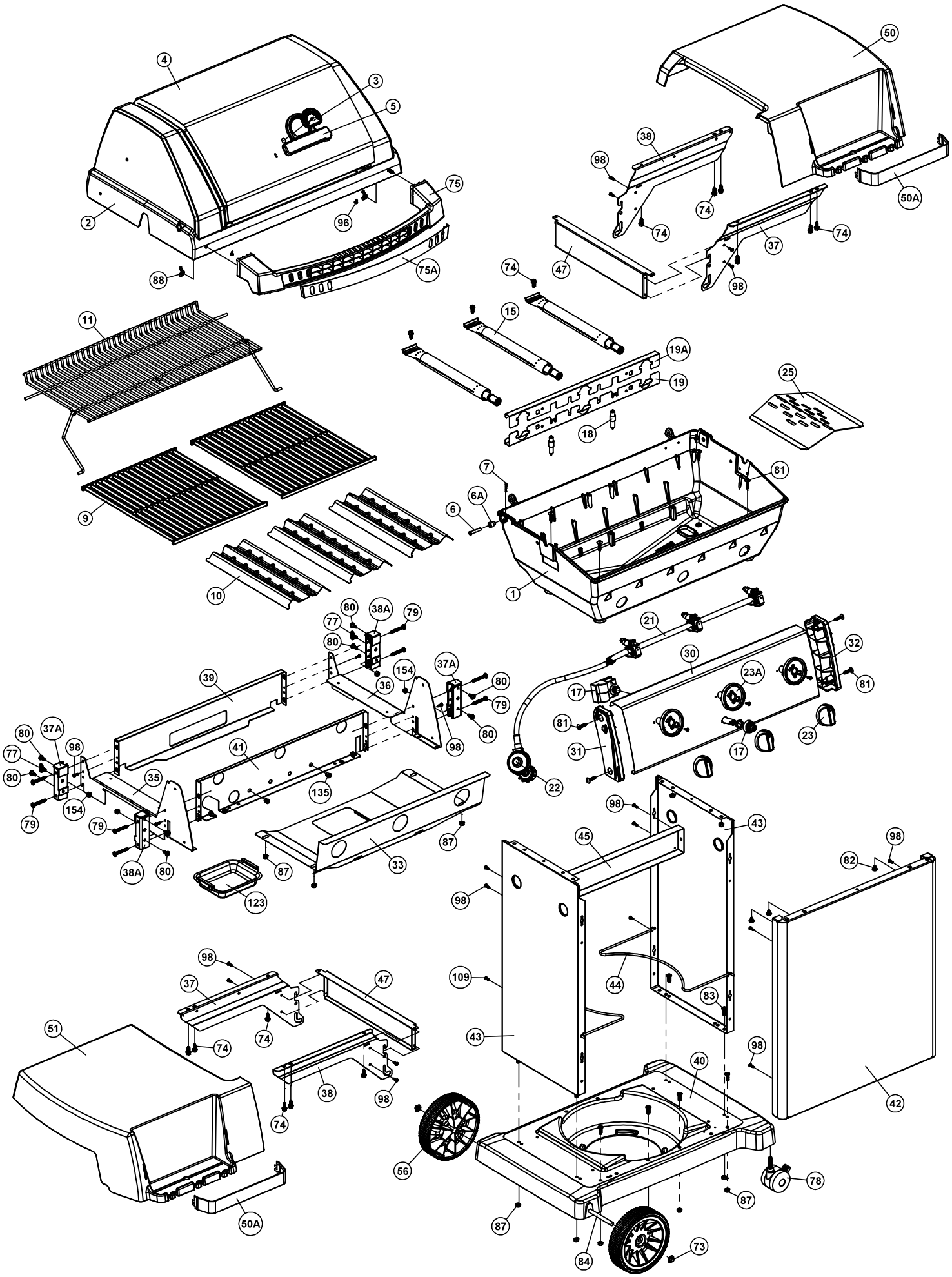

4
3
5
2
75
96
88
75A
50
38
98
74
74
50A
74
37
47
98
74
15
11
19A
19
25
18
7
81
6A
6
9
1
10
80
38A
79
77
80
21
32
30
154
37A
80
23A
81
39
36
17
79
81
80
37A
98
80
98
41
31
23
77
80
35
135
17
22
154
79
79
98
43
87
45
98
82
38A
80
87
33
123
98
98
37
47
109
44
83
51
74
74
43
98
40
38
98
42
74
56
78
87
50A
87
84
73