GENESIS II LX

E-240 · E-340 · CSE-340 · E-440 · E-640
S-240 · S-340 · CSS-340 · S-440 · S-640

ASSEMBLY GUIDE

GUÍA DE MONTAJE | ENSEMBLE GUIDE

Before you begin

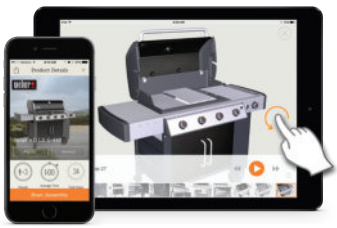

Enhance your assembly experience.

Download the free BILT™ app for 3D step-by-step instructions.

BILT. Download on the App Store GET IT ON Google Play

Descarga gratis la app BILT™ y sigue las instrucciones 3D paso a paso.
Téléchargez gratuitement l'application BILT™ pour obtenir les instructions étape par étape en 3D.

59550

090117
enUS / esMX / frCA

weber

FOR LIFE!

EN

⚠ Assemble grill on a flat, level, and soft surface.

⚠ Remove protective film from stainless steel parts before installing.

⚠ Do not use power tools for assembly.

⚠ All packing material is recyclable.

⚠ There may be visual differences between illustrations and model purchased.

ES

⚠ Monte el asador sobre una superficie llana, nivelada y lisa.

⚠ Retire la película protectora de las piezas de acero inoxidable antes de llevar a cabo la instalación.

⚠ No use herramientas eléctricas para montar el asador.

⚠ Todos los materiales del embalaje son reciclables.

⚠ Puede que existan diferencias visuales entre las ilustraciones y el modelo adquirido.

FR

⚠ Assemblez le barbecue sur une surface plate, de niveau et souple.

⚠ Avant de procéder à l'assemblage, retirez le film protecteur qui recouvre les pièces en acier inoxydable.

⚠ N'utilisez pas d'outil électrique pour assembler le barbecue.

⚠ L'emballage est entièrement recyclable.

⚠ Le modèle de barbecue que vous avez acheté peut différer des illustrations.

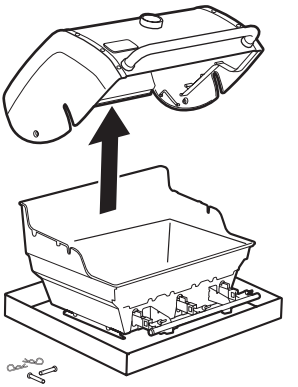

MODELS ONLY:
MODELOS SOLO:
MODÈLES SEULEMENT:

240

340

440

640

LP

LIQUID PROPANE GAS:
GAS PROPANO LICUADO:
GAZ PROPANE:

NG

NATURAL GAS:
GAS NATURAL:
GAZ NATUREL :

TOOLS REQUIRED:
HERRAMIENTAS NECESARIAS:
OUTILS NÉCESSAIRES:

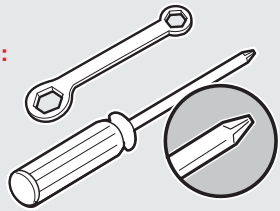

A

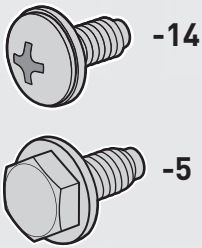

B

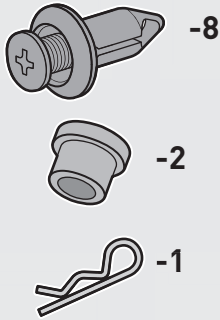

C

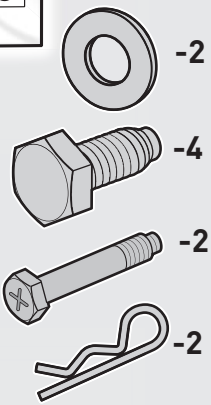

D

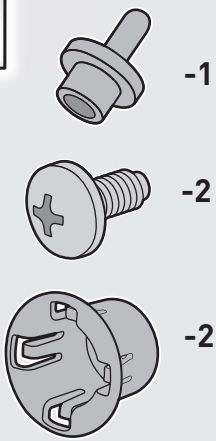

240

E

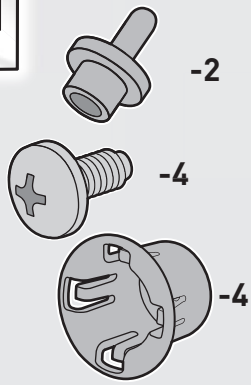

340

440

640

F

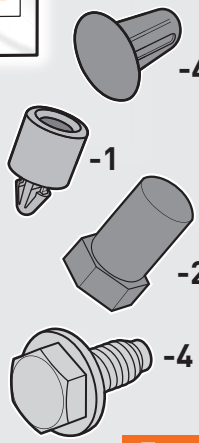

LP

G

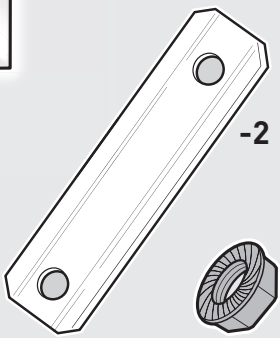

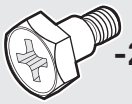

240

340

H

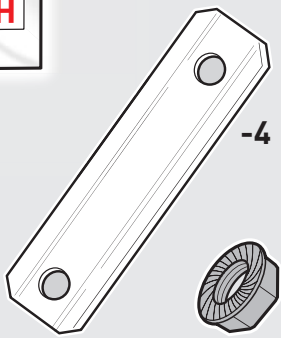

440

640

K

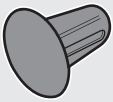

NG

240	340	440	640	
1	1	1	1	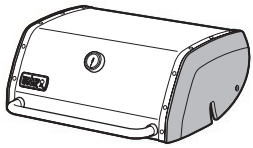
1	1	1	2	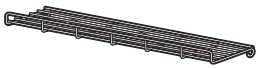
2	2	3	3	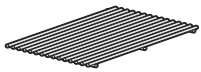
3	5	7	11	
2	3	4	6	
1	1	1	1	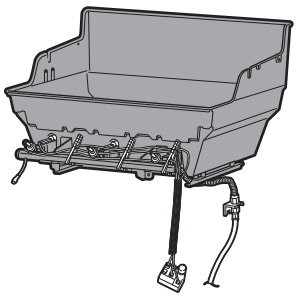
1	1	1	1	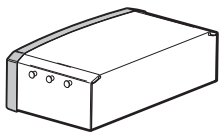
1	1	0	0	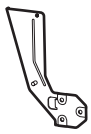
1	1	0	0	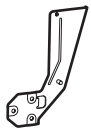
1	1	1	1	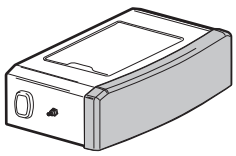

240	340	440	640	
1	1	1	1	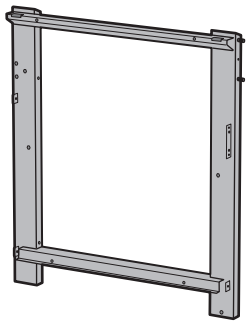
1	1	1	1	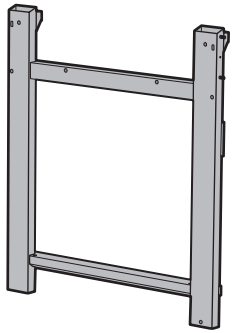
1	1	1	1	
1	1	1	1	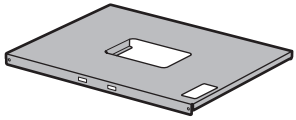
1	1	1	1	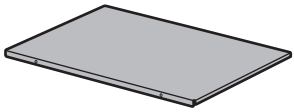
1	1	1	1	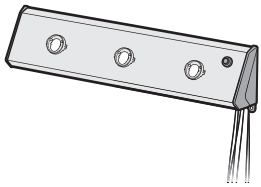
1	1	1	1	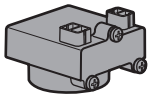

240	340	440	640	
1	1	1	1	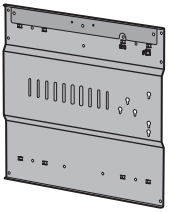
1	1	1	1	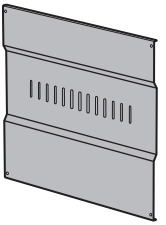
1	1	1	1	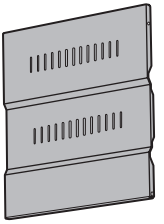
1	1	1	1	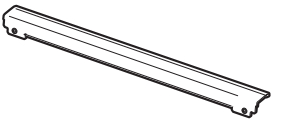
1	1	1	1	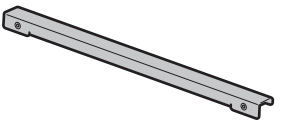
1	1	1	1	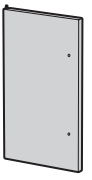
0	1	1	1	

240	340	440	640	
1	2	2	2	
1	1	1	1	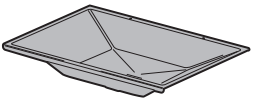
1	1	0	0	
1	1	0	0	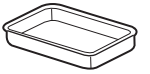
0	0	1	1	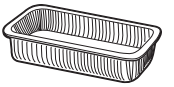
0	0	1	1	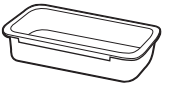
1	1	1	1	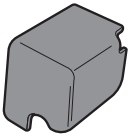
2	2	2	2	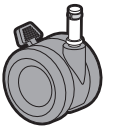
2	2	2	2	
2	2	2	2	

240	340	440	640	
1	1	1	2	
2	3	4	6	
1	1	1	1	
1	1	1	1	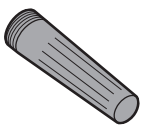
3	3	6	6	
2	2	2	2	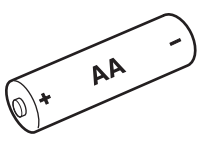
3	3	3	3	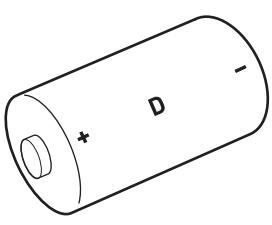
1	1	1	1	

240	340	440	640	LP
1	1	1	1	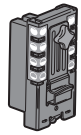
1	1	1	1	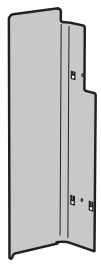 NG LP
1	1	1	1	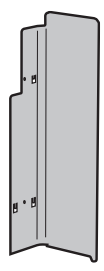

1

1-

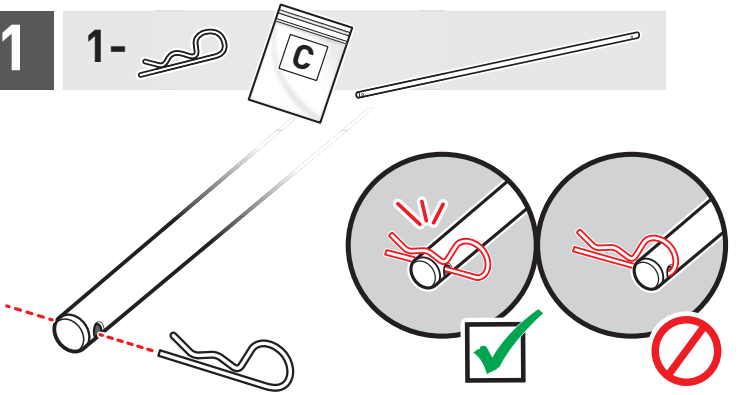

2

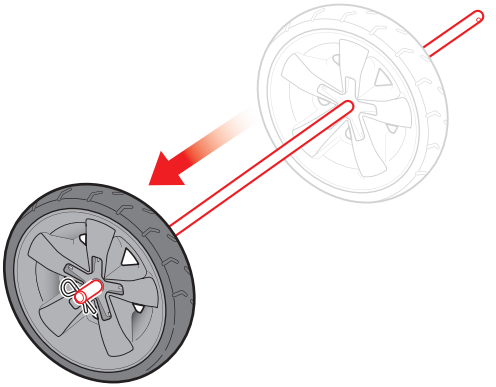

3

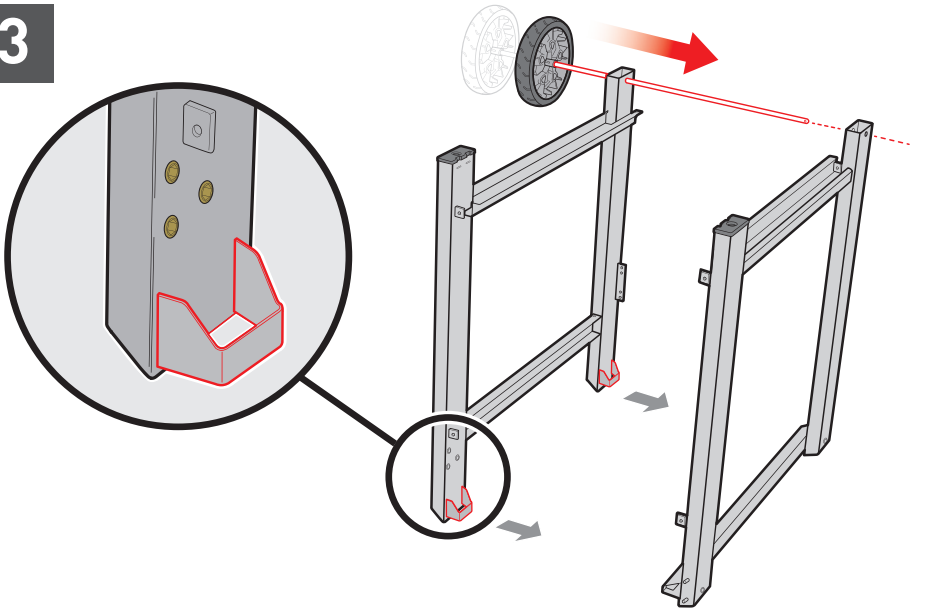

4

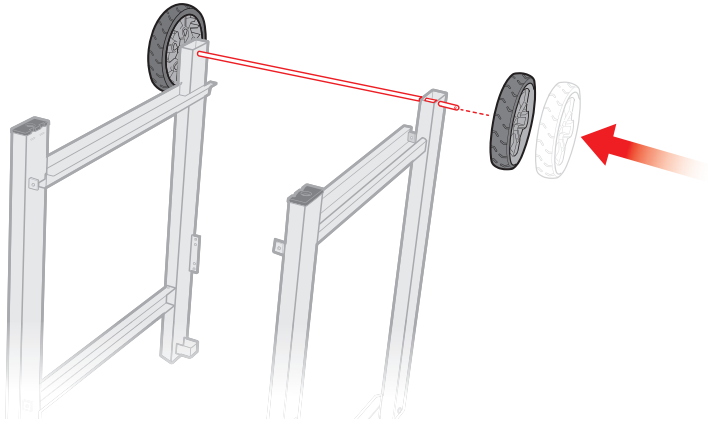

5

1-

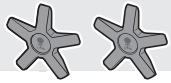

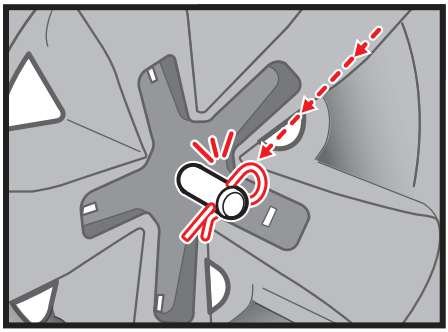

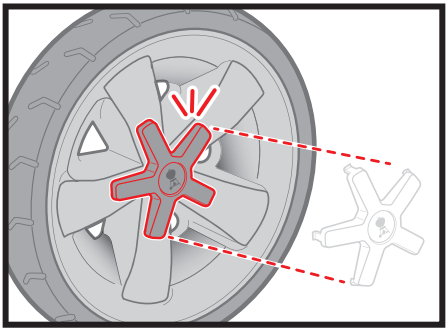

6

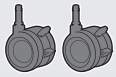

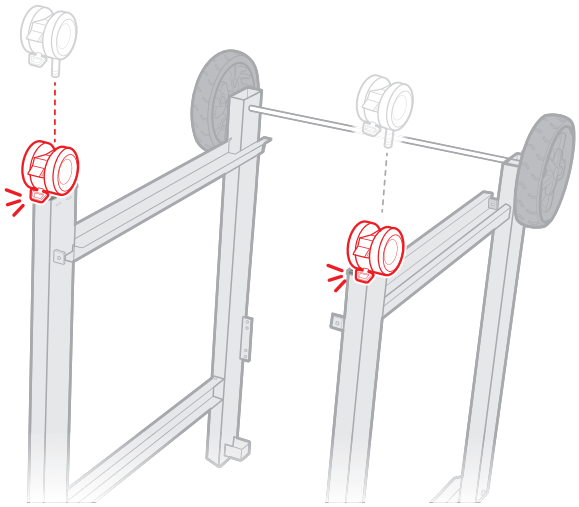

7

4- 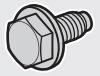

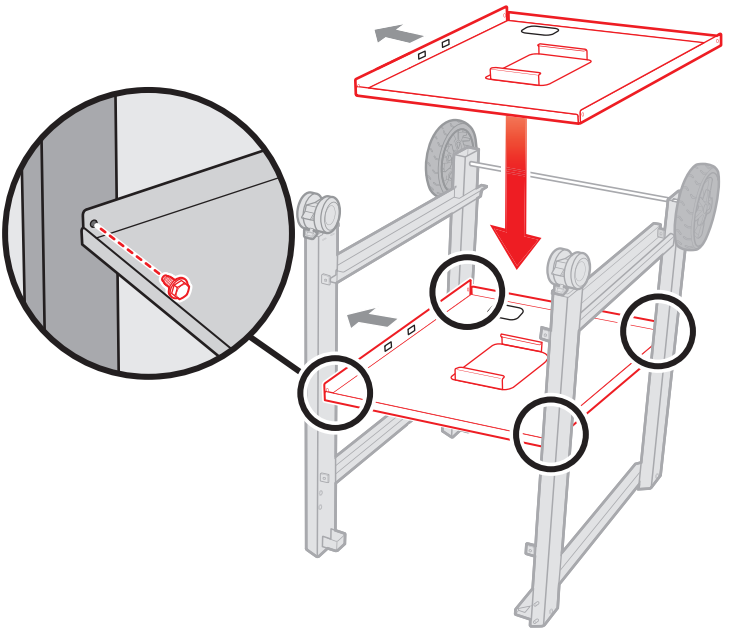

8

4- 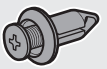

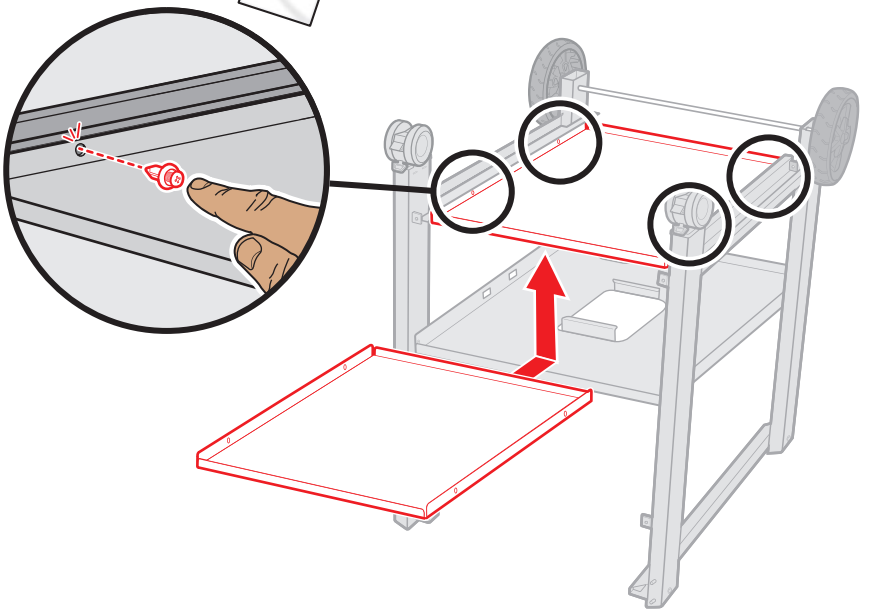

9

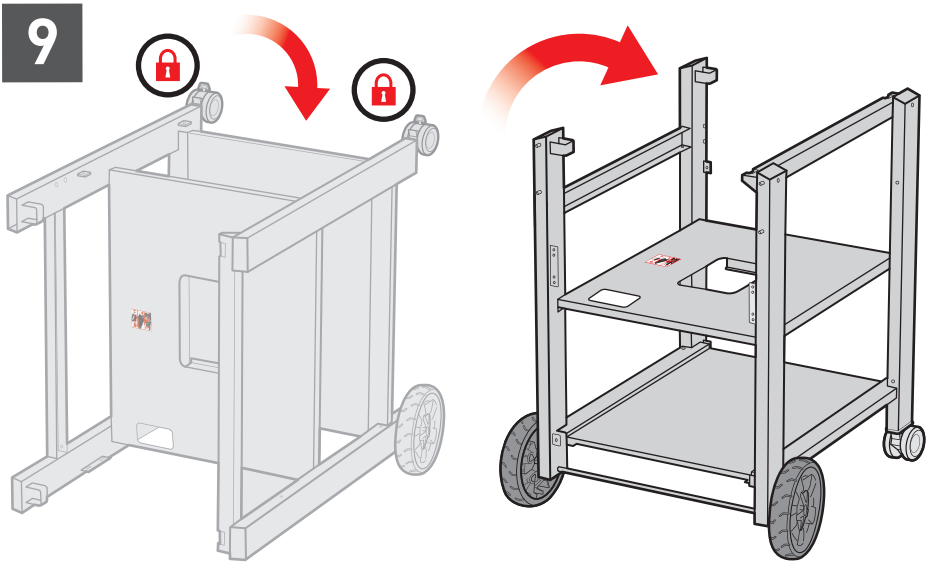

10

2-

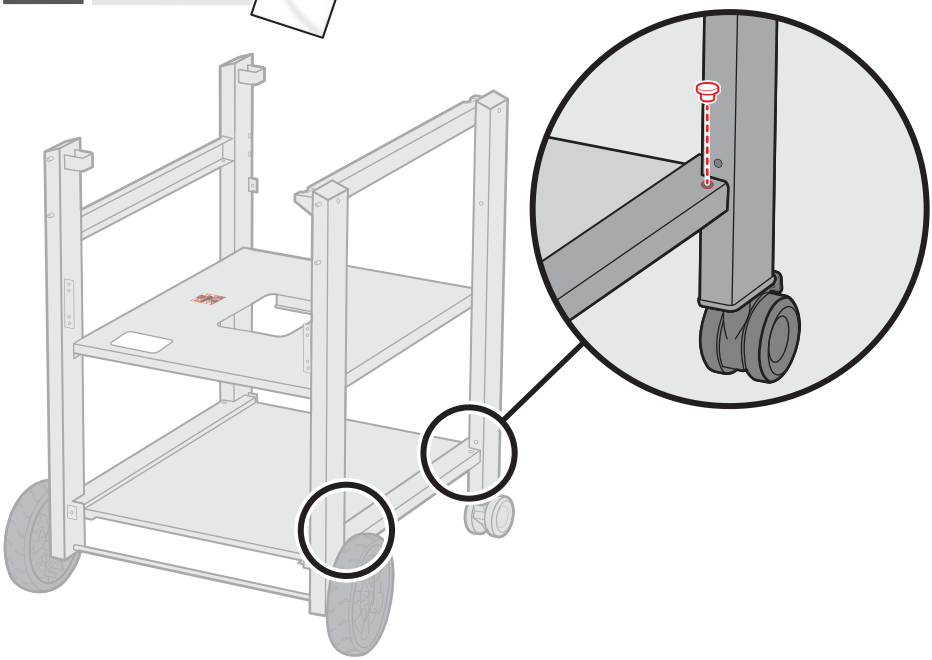

11 4-

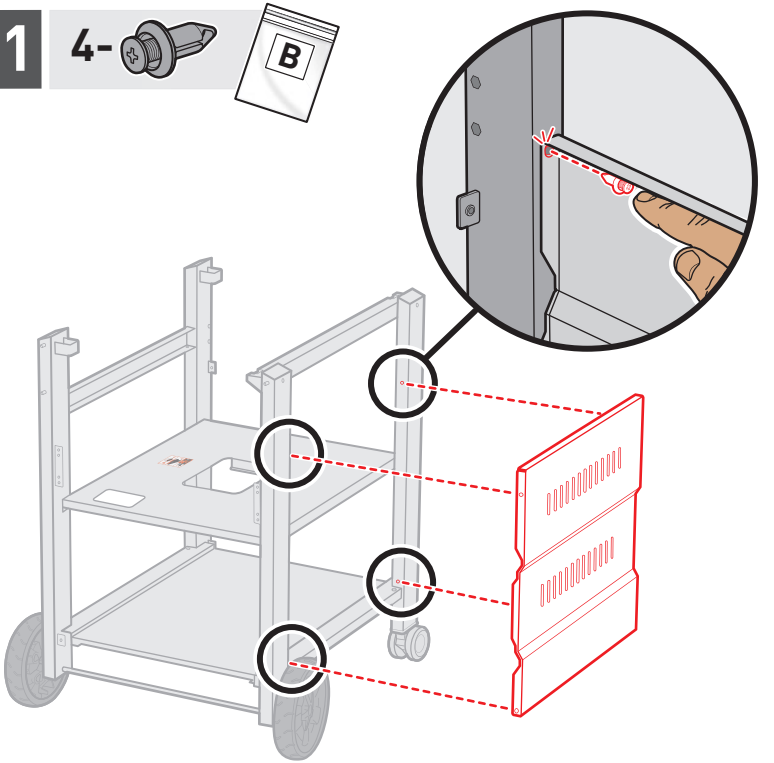

12 6-

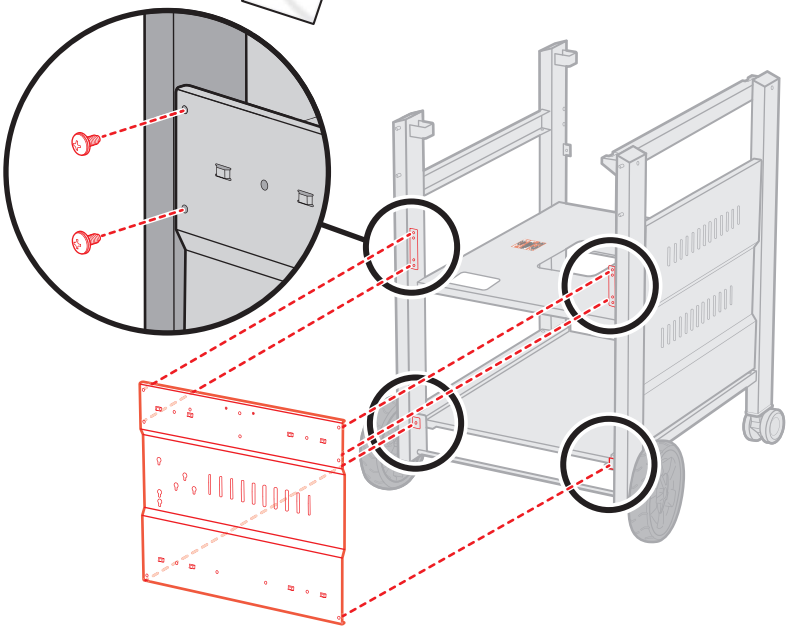

13

4-

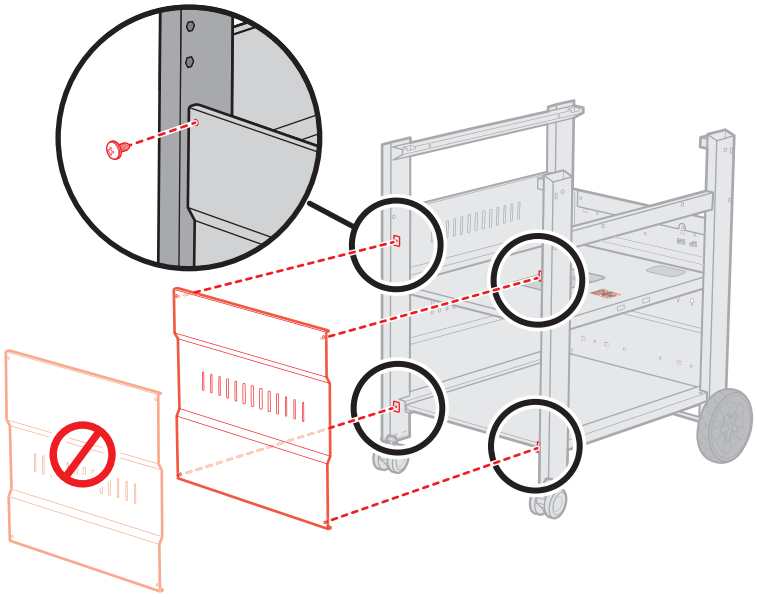

14

⚠ **IMPORTANT!** ⚠ **¡IMPORTANTE!** ⚠ **IMPORTANT!**

⚠ Wires and module must be routed to the inside of the grill frame.

⚠ Los cables y el módulo deben introducirse en la estructura de la barbacoa.

⚠ Les câbles et le module doivent passer à l'intérieur du châssis du barbecue.

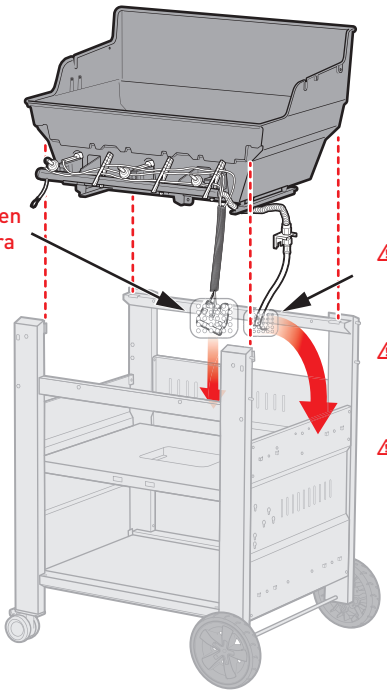

⚠ Gas line must be routed on the **OUTSIDE** of the grill frame.

⚠ El tubo de gas debe pasar **POR FUERA** del armazón del asador.

⚠ La conduite de gaz doit être acheminée à **L'EXTÉRIEUR** du châssis du barbecue.

15

Route wires to the outside of the corrugated gas line.

Pase los cables por el lado exterior de la manguera corrugada de gas.

Faire passer les câbles vers l'extérieur du tube ondulé de la conduite de gaz.

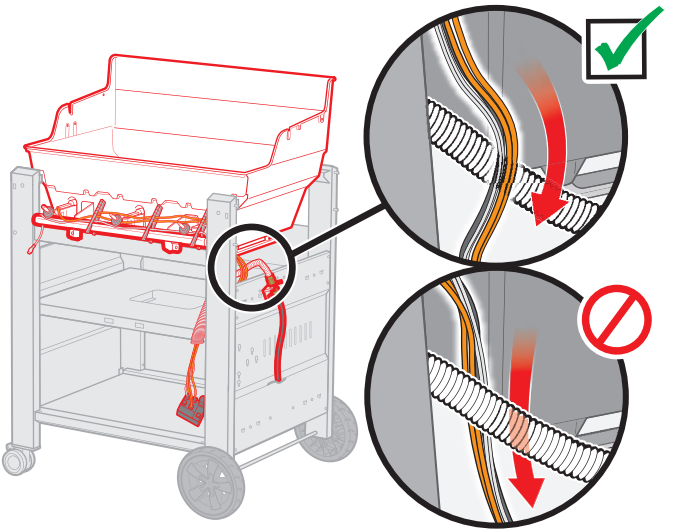

16

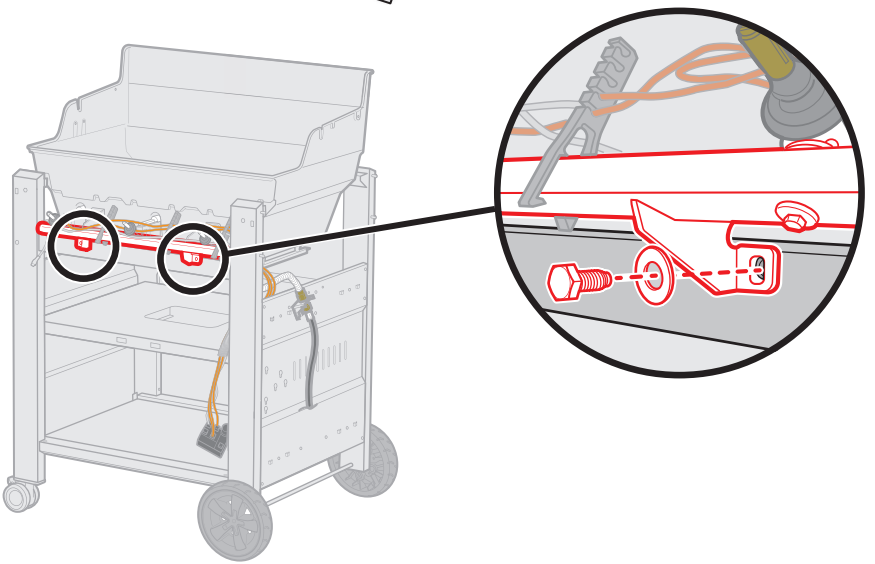

17 2- C

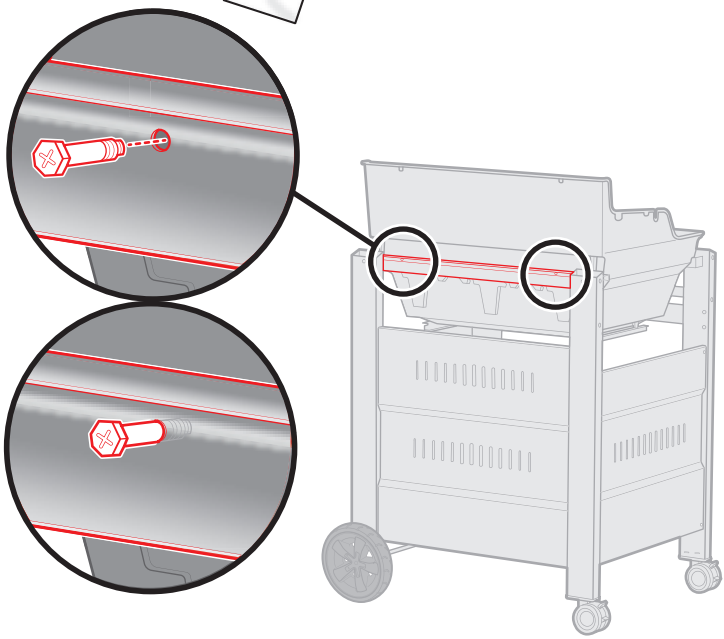

18 2- A

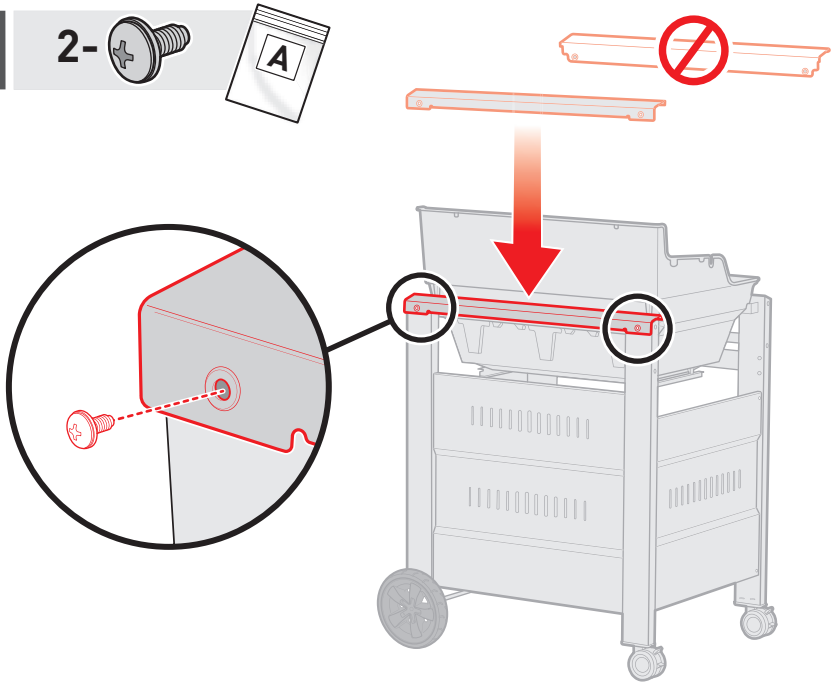

19

2- 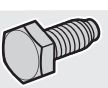

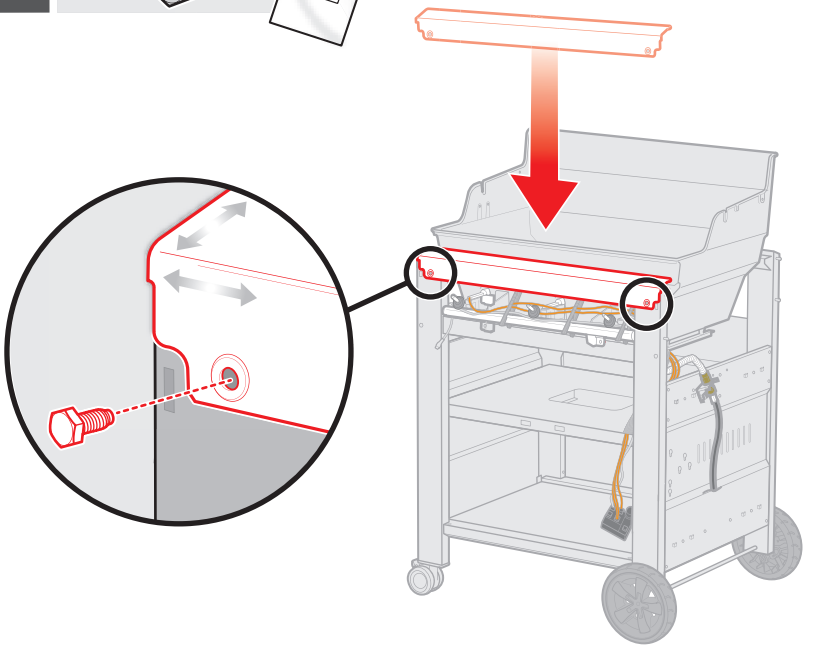

20

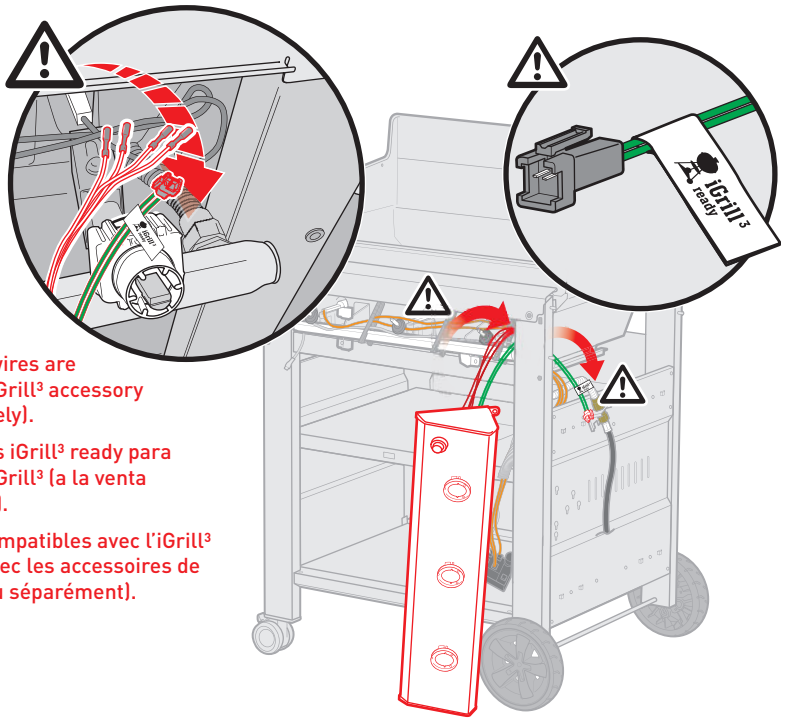

iGrill³ ready wires are included for iGrill³ accessory (sold separately).

Incluye cables iGrill³ ready para el accesorio iGrill³ (a la venta por separado).

Les câbles compatibles avec l'iGrill³ sont inclus avec les accessoires de l'iGrill³ (vendu séparément).

21

2-

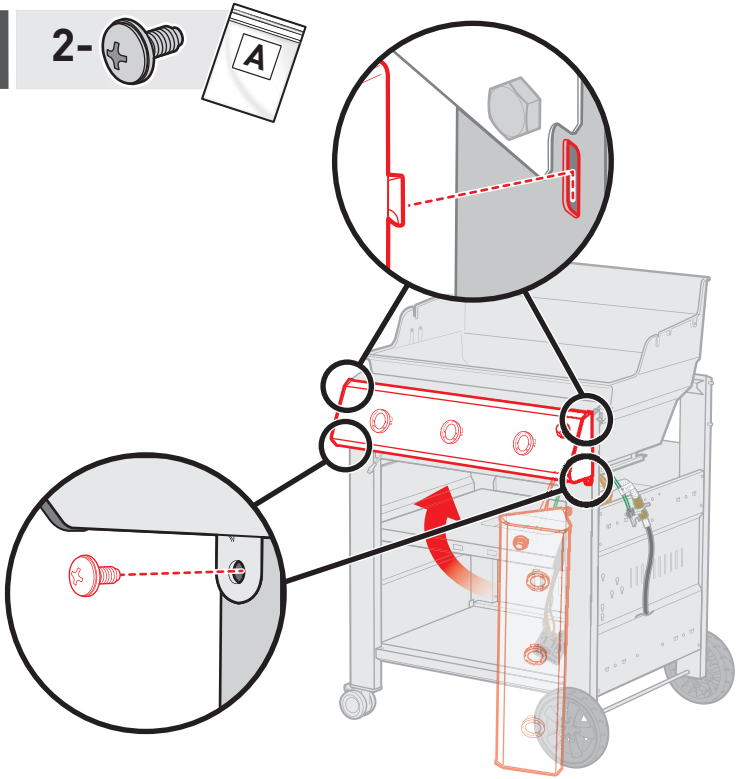

22

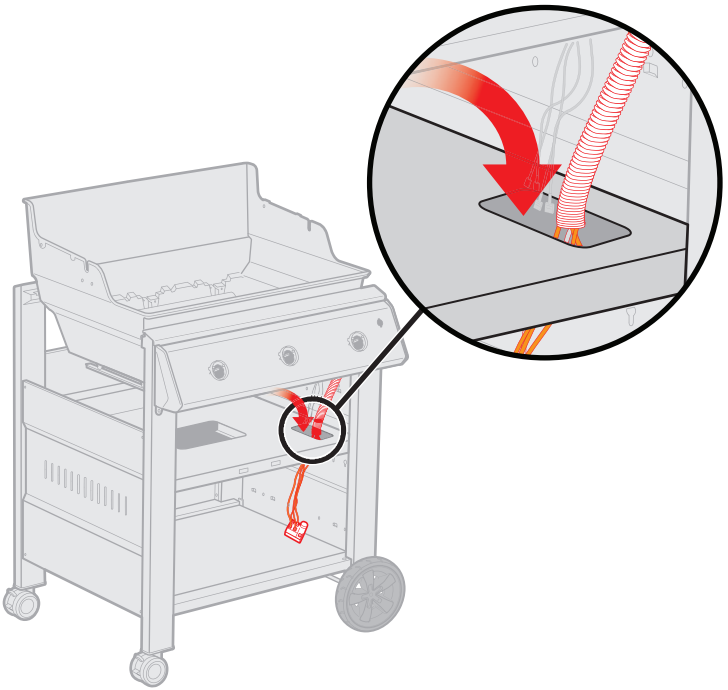

23

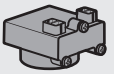

Attach wires.
Conectar los cables.
Brancher les câbles.

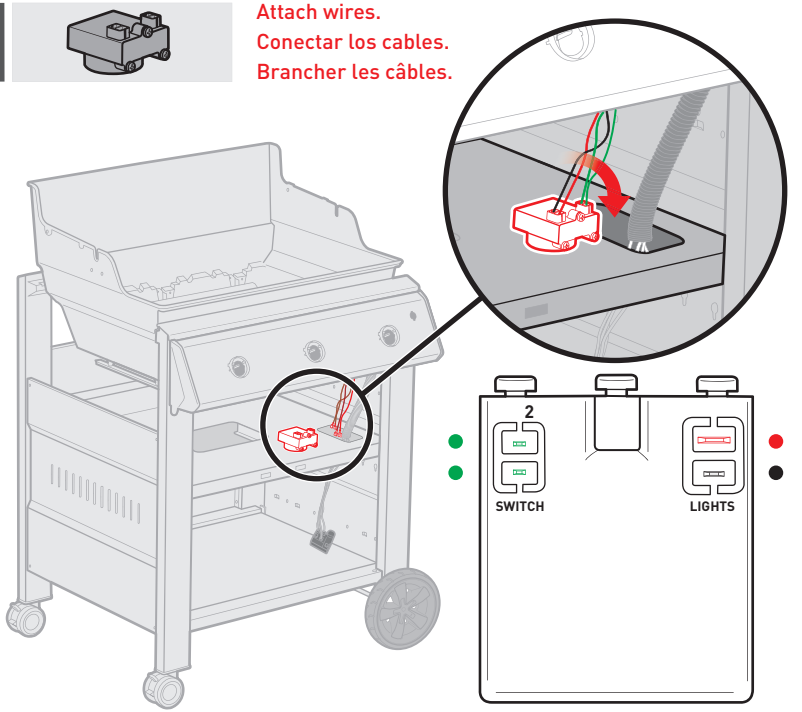

24

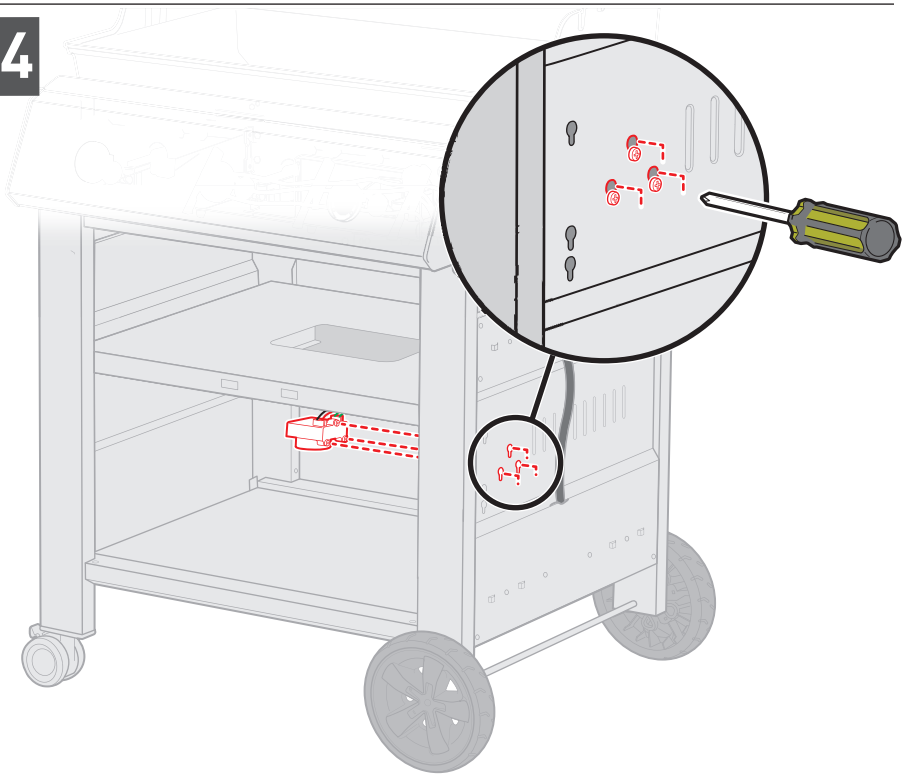

25

3- D

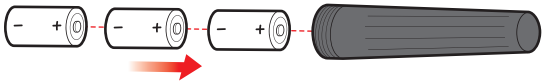

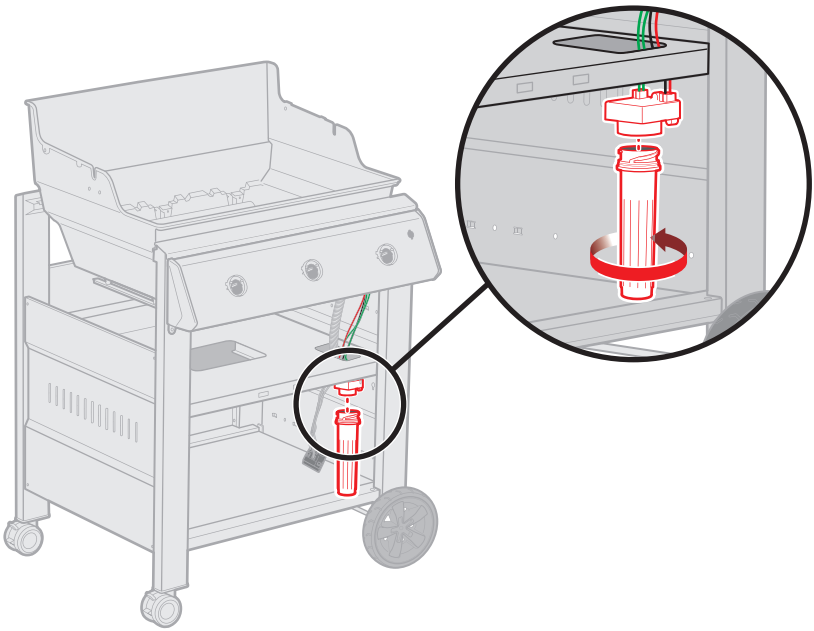

26

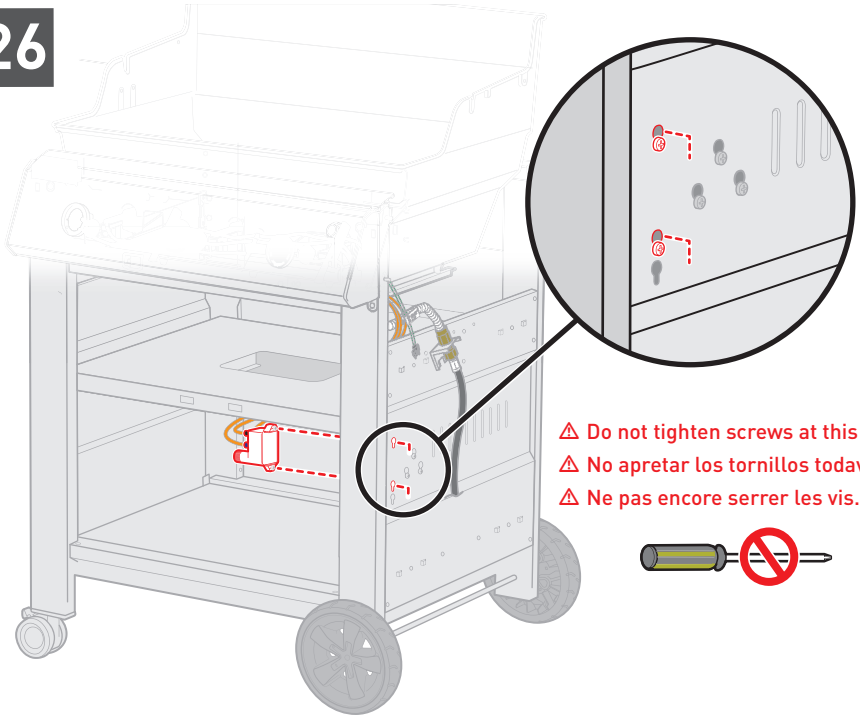

⚠ Do not tighten screws at this time.
⚠ No apretar los tornillos todavía.
⚠ Ne pas encore serrer les vis.

27 1- 1-

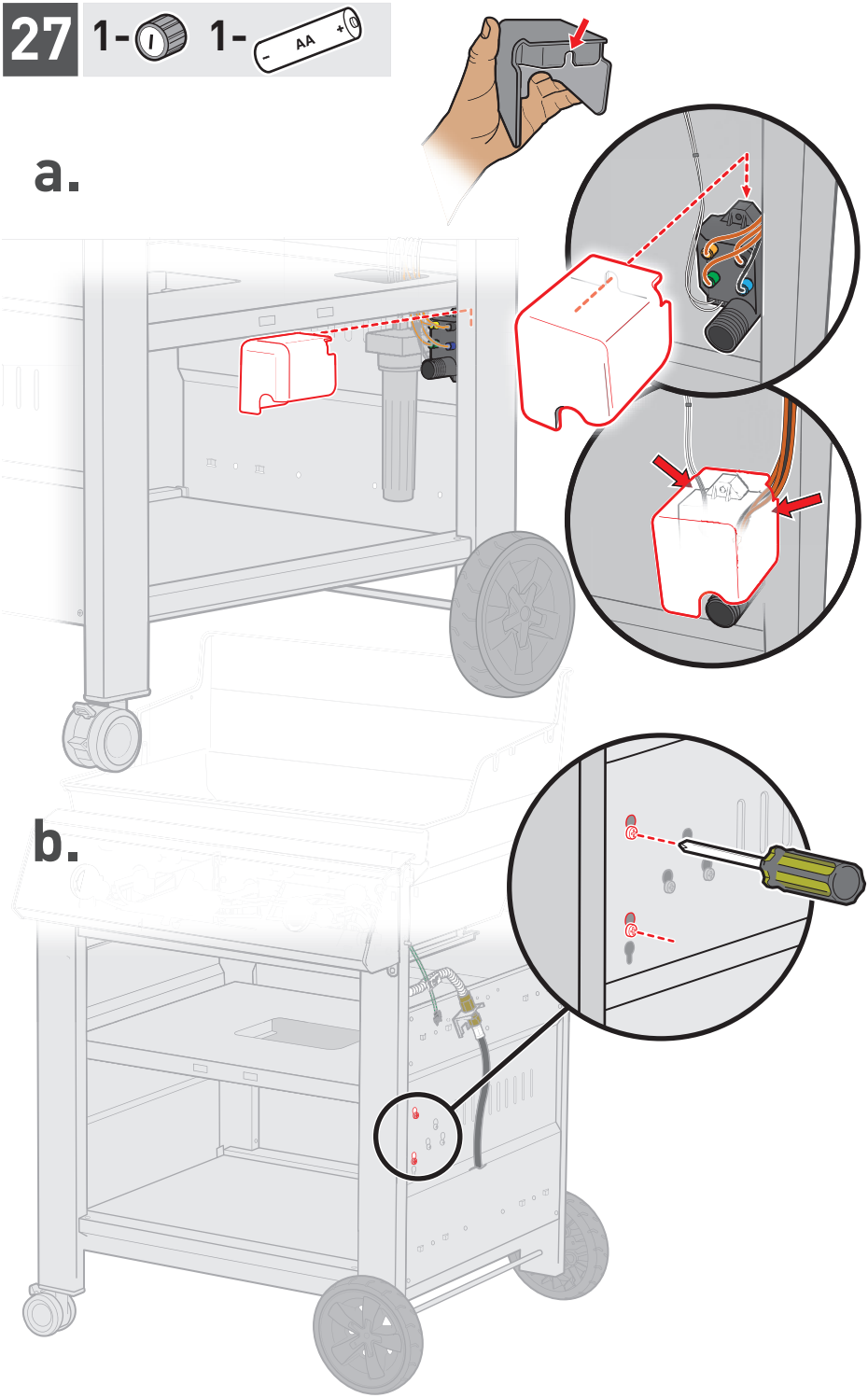

c.

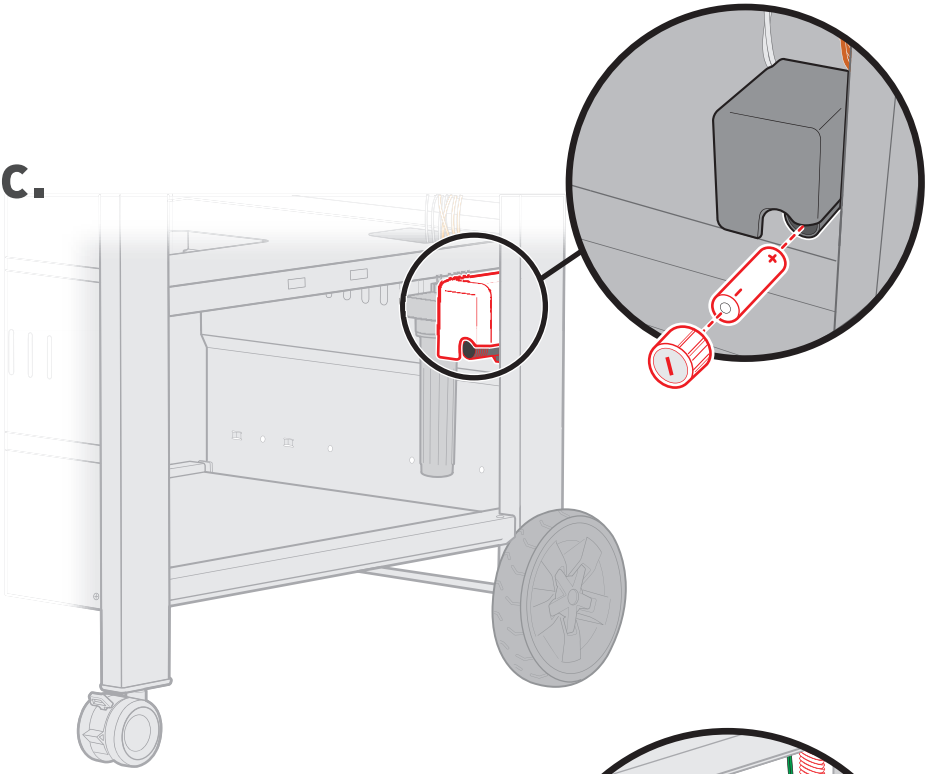

d.

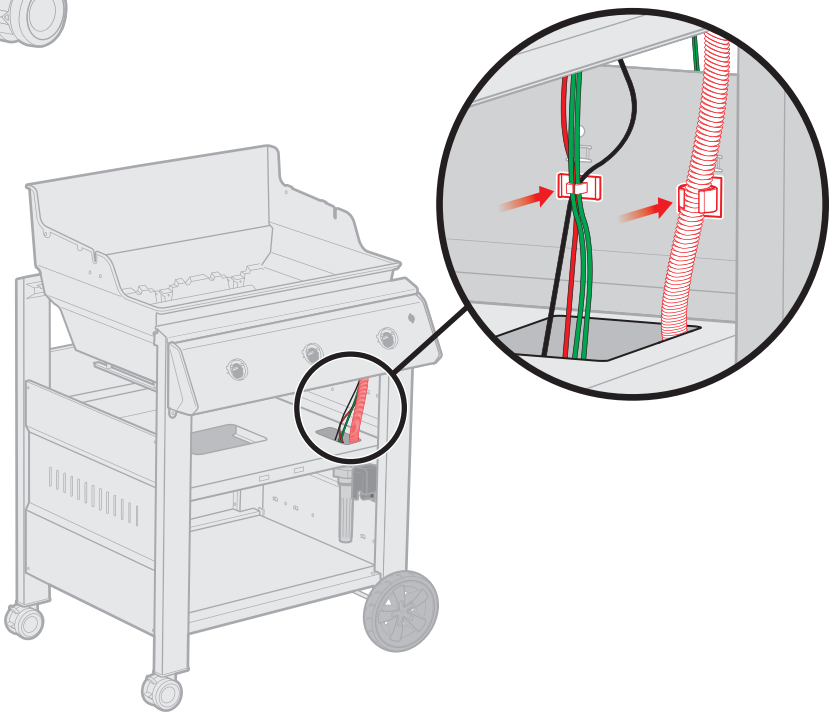

28

1-

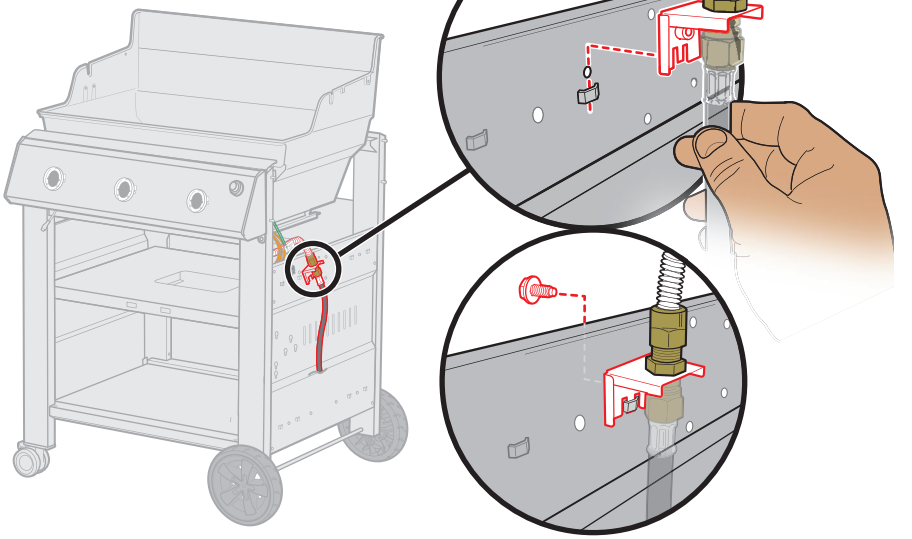

29

1- 2-

LP

For Liquid Propane gas grills only.
Sólo para barbacoas de gas propano líquido.
Uniquement compatible avec les barbecues à gaz propane.

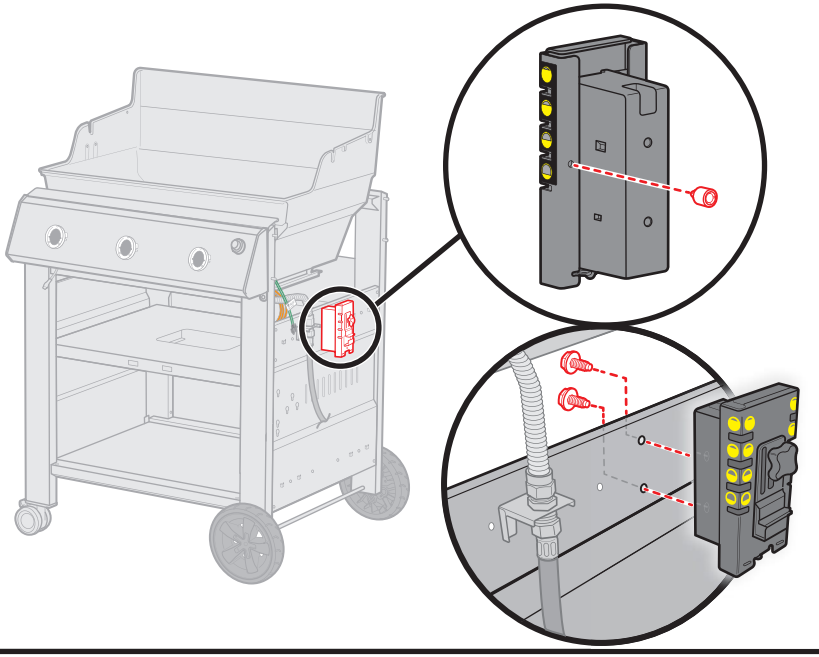

30

2- 2-

LP

For Liquid Propane gas grills only.
Sólo para barbacoas de gas propano líquido.
Uniquement compatible avec les barbecues à gaz propane.

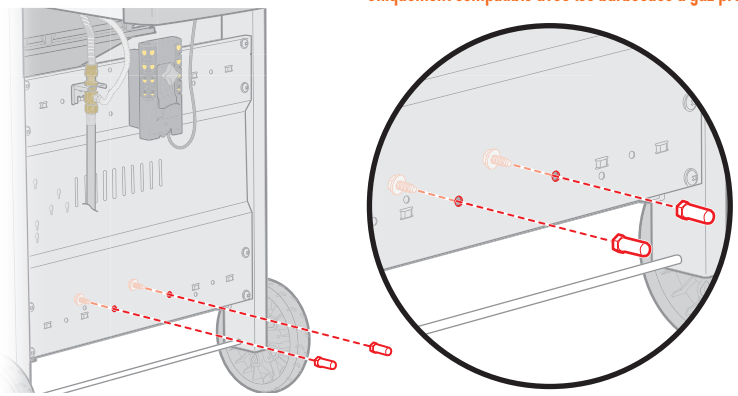

31

2- 2- 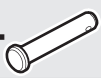

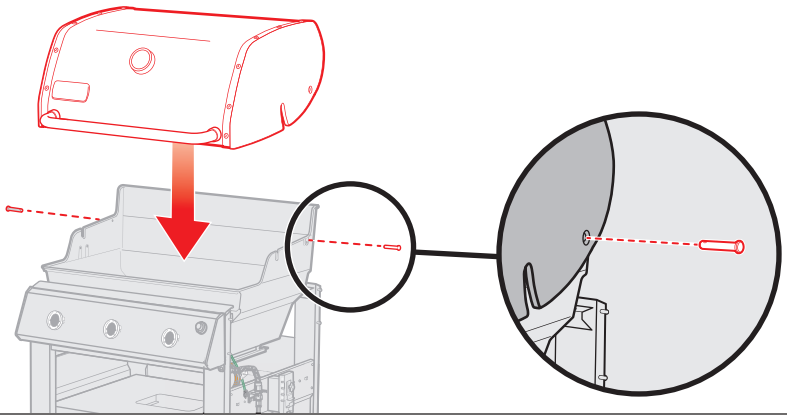

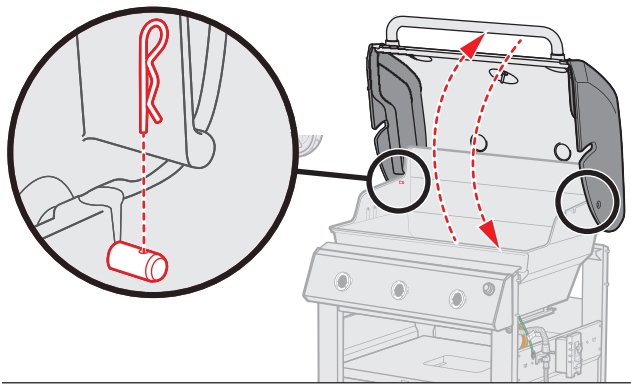

WARNING: Always keep lid closed when assembling or moving your grill.

ADVERTENCIA: La tapa debe permanecer cerrada al montar o desplazar la barbacoa.

AVERTISSEMENT : Toujours garder le couvercle fermé lors de l'assemblage ou au moment de déplacer de votre barbecue.

32

2-

2-

240

4-

4- 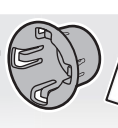

340

440

640

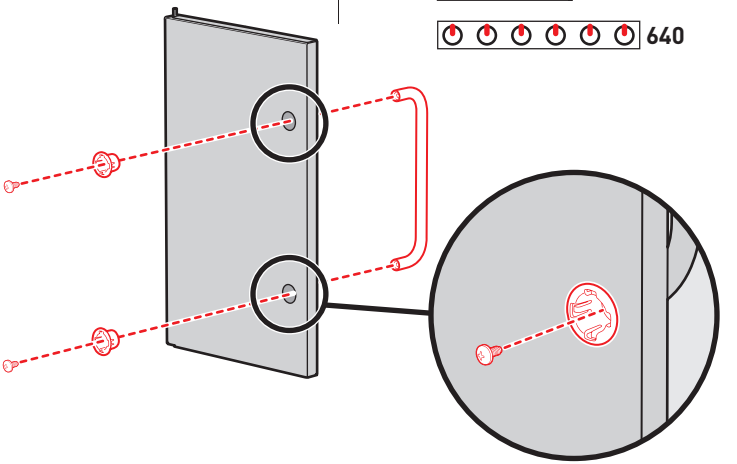

33

1- 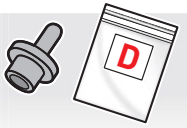

240

2-

340

440

640

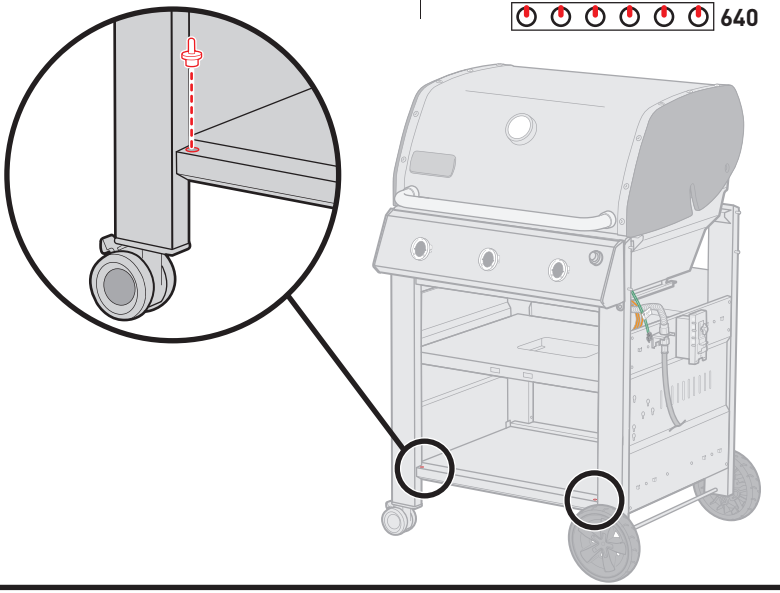

34

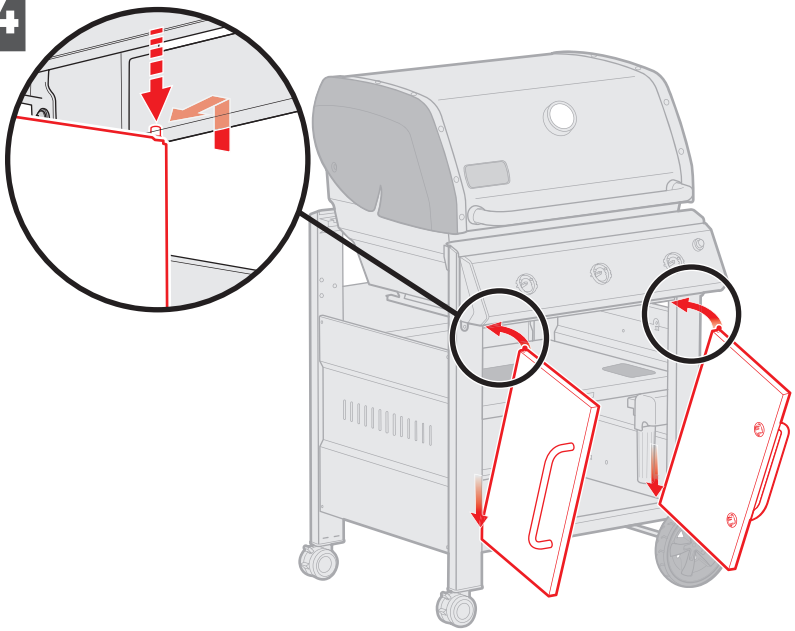

35

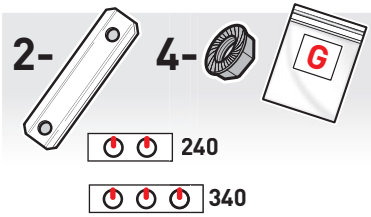

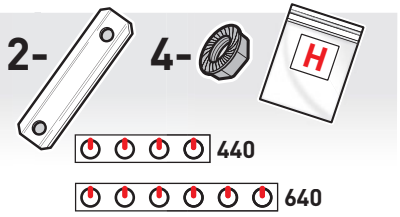

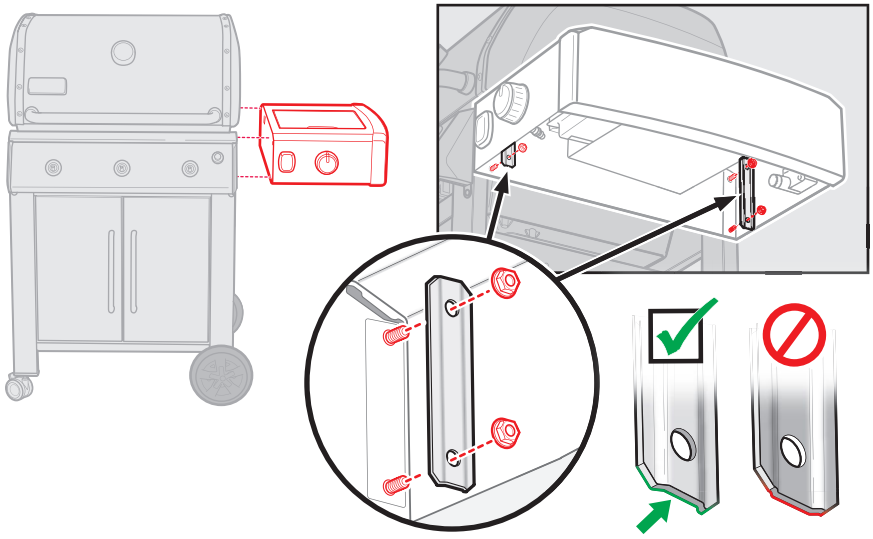

36

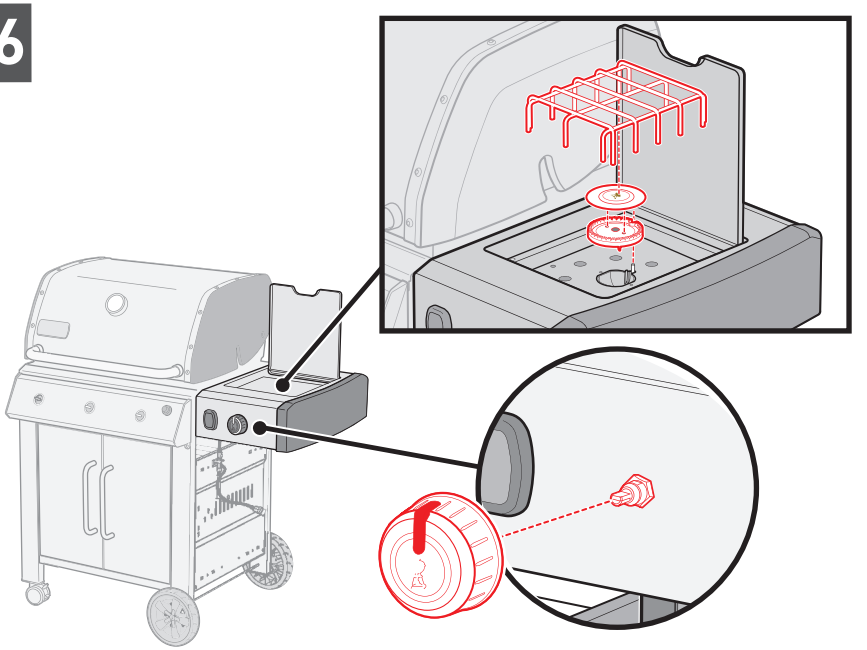

37

LP

For Liquid Propane gas grills only.
Sólo para barbacoas de gas propano líquido.
Uniquement compatible avec les barbecues à gaz propane.

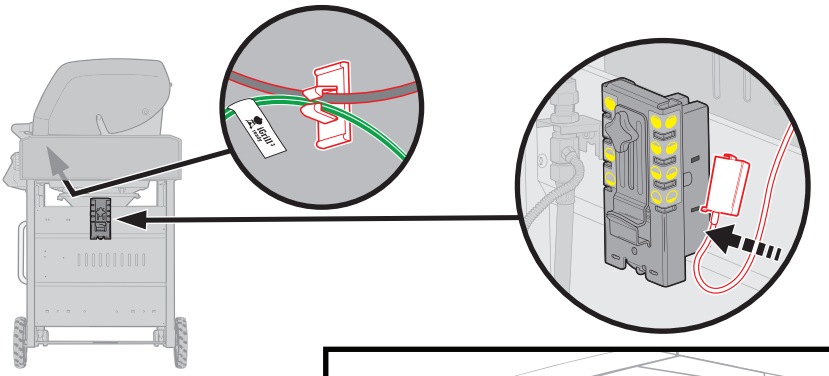

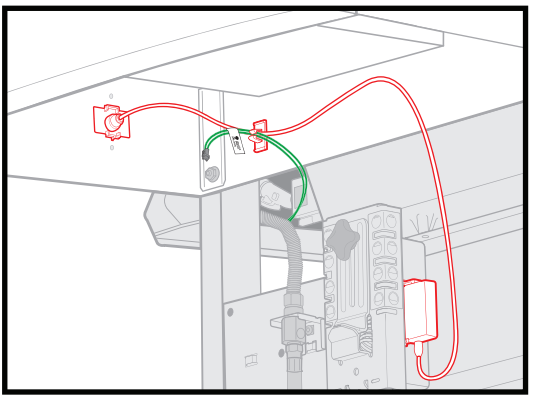

38

1- + AA –

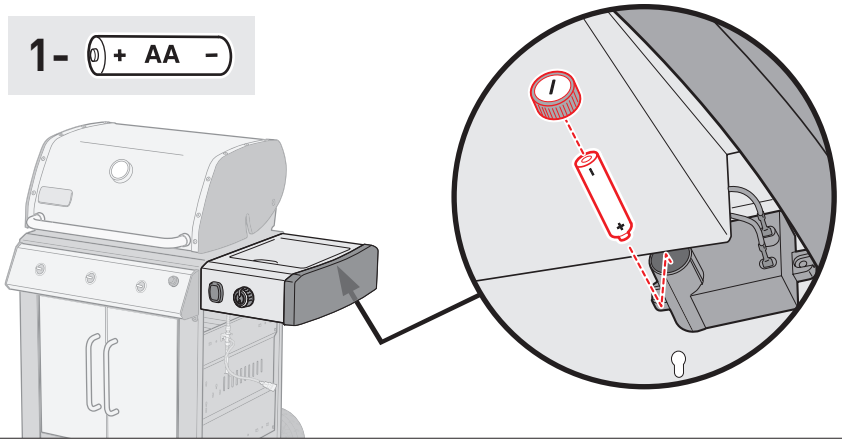

39

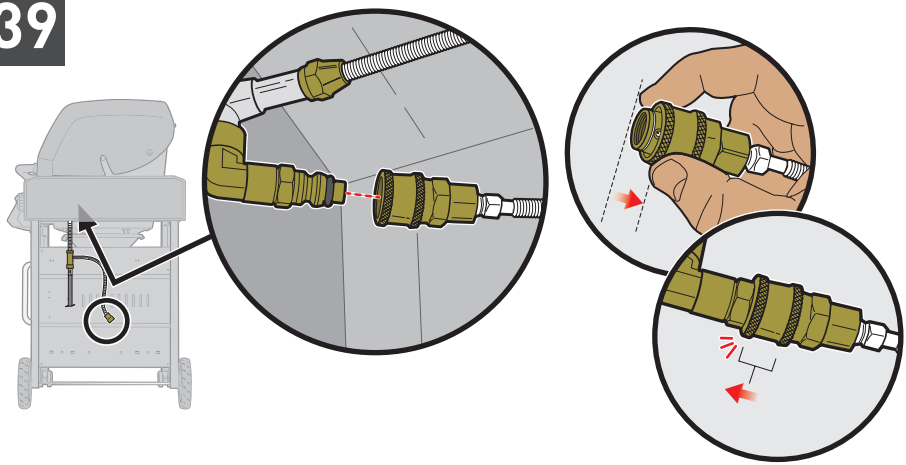

40A

2-

G

240

340

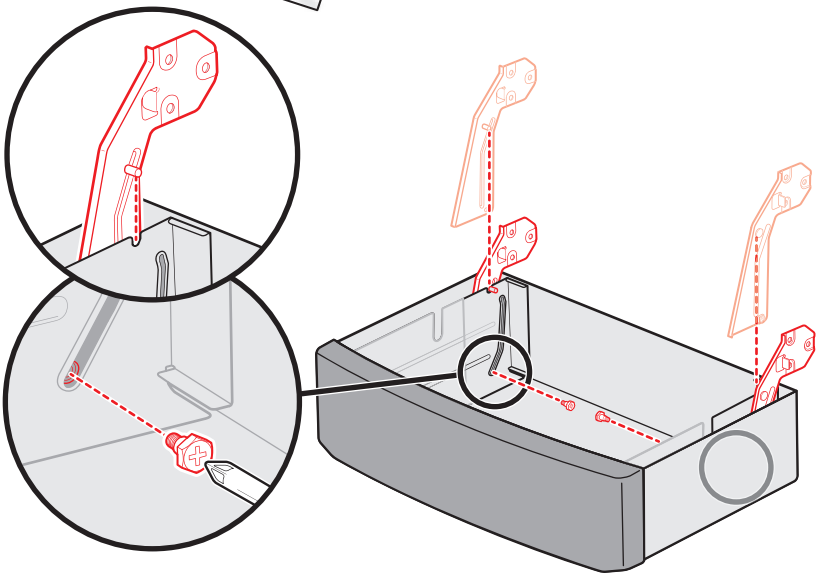

40B

6-

G

240

340

x2

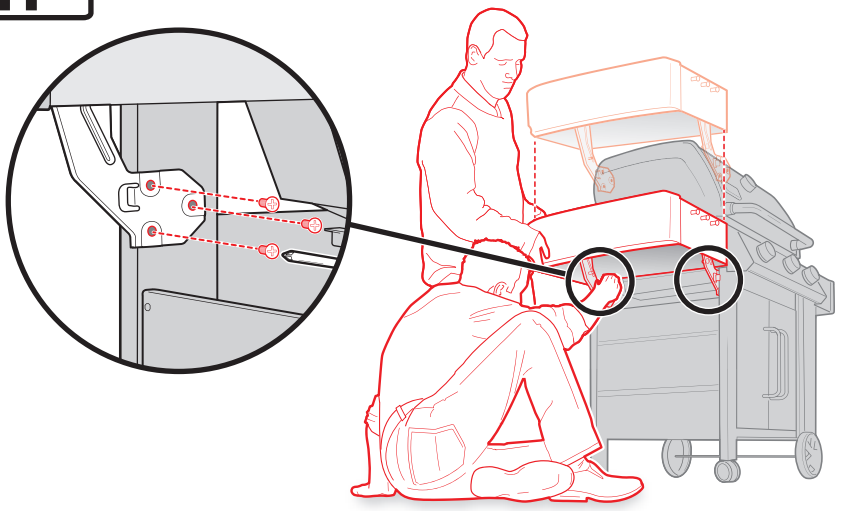

40c

240

340

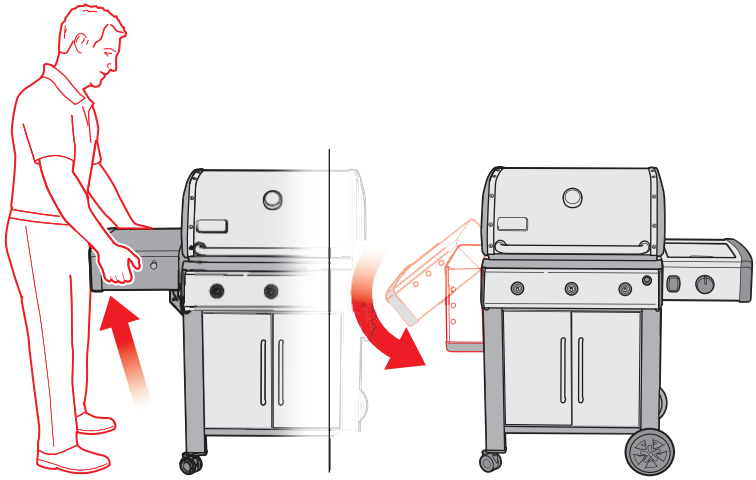

41

4- 2-

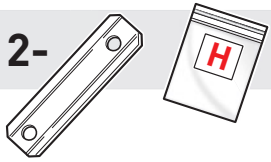

440

640

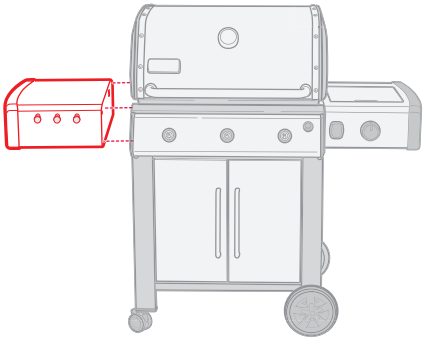

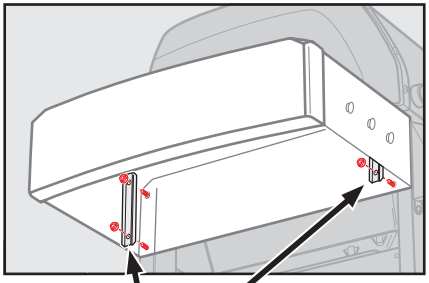

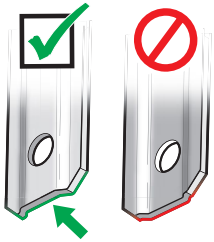

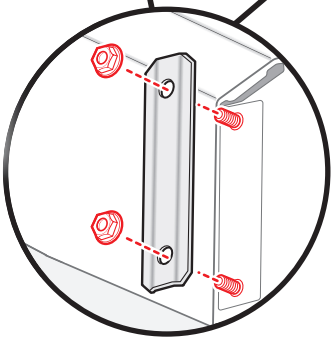

42 2- F LP 2- K NG

a.

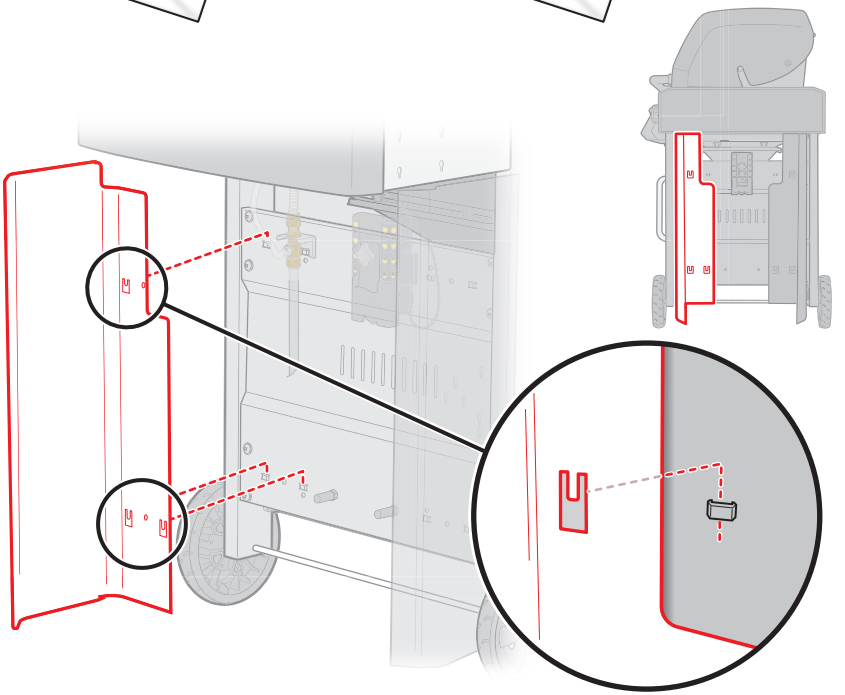

b.

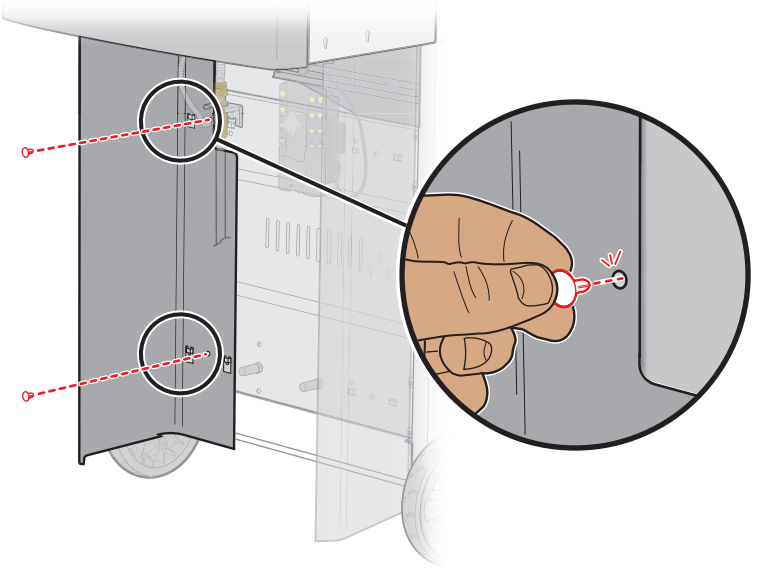

43 2-

LP

For Liquid Propane gas grills only.
Sólo para barbacoas de gas propano líquido.
Uniquement compatible avec les barbecues à gaz propane.

a.

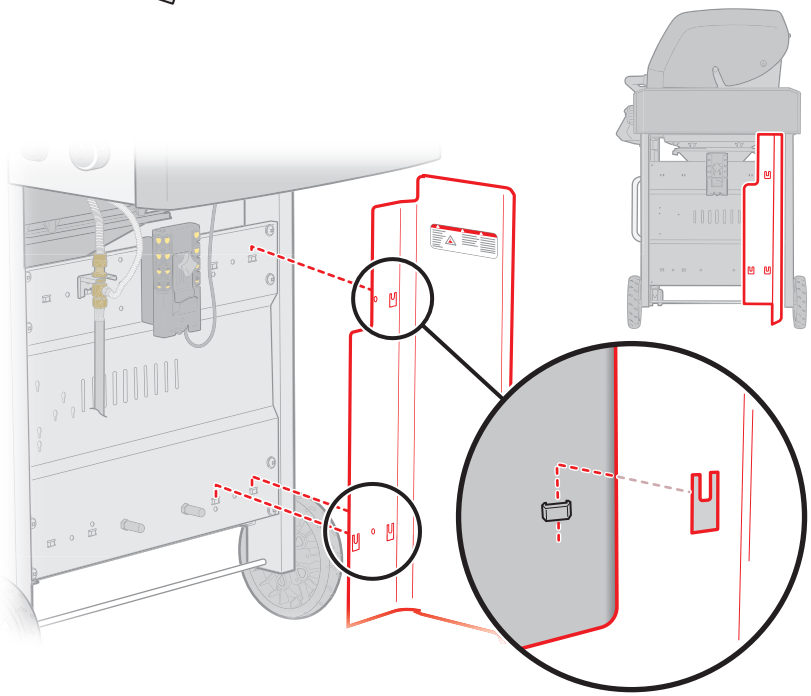

b.

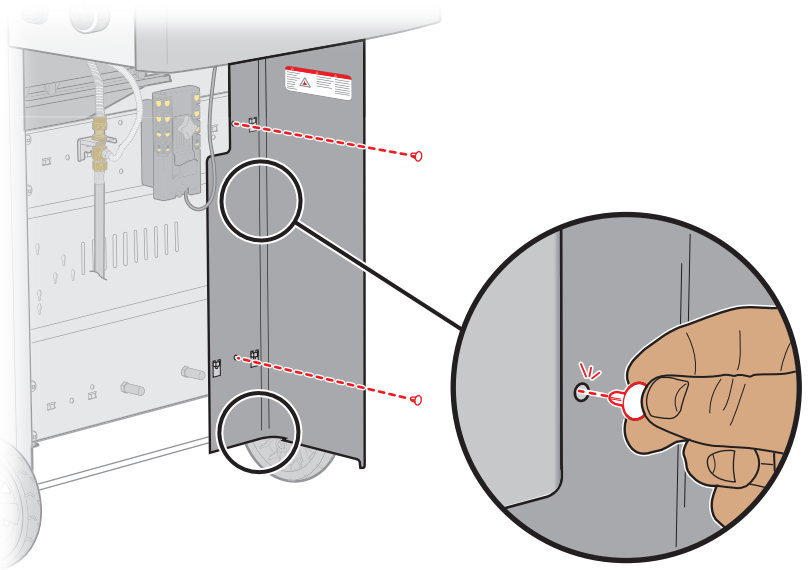

44

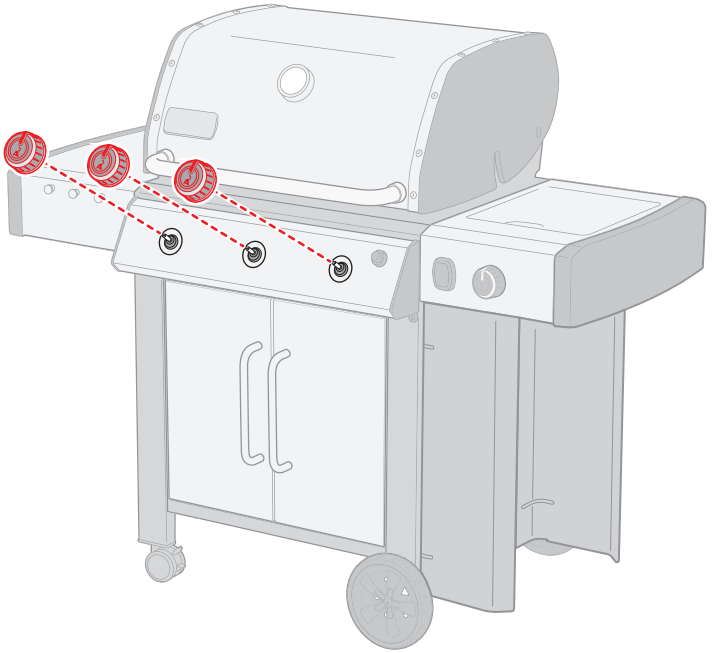

45

1- 1-

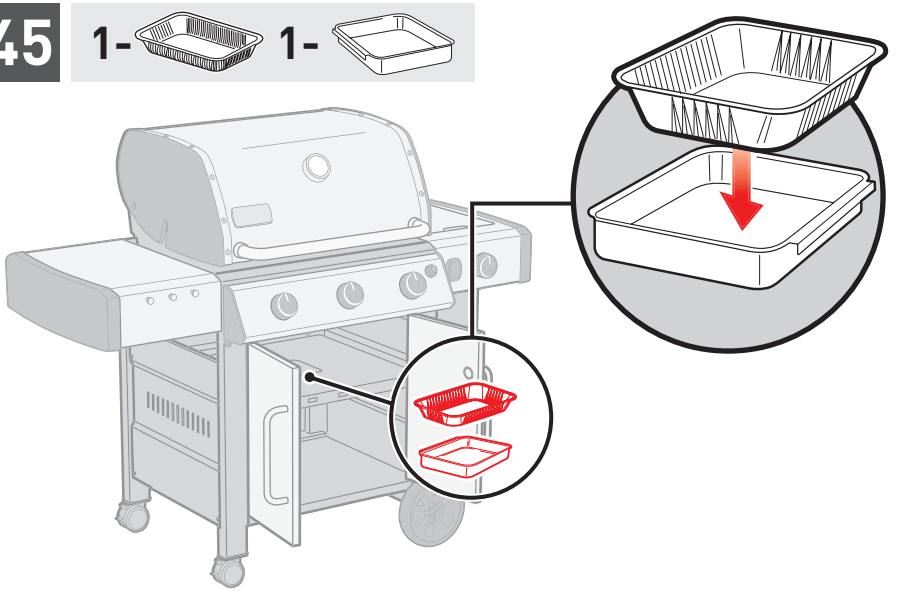

46

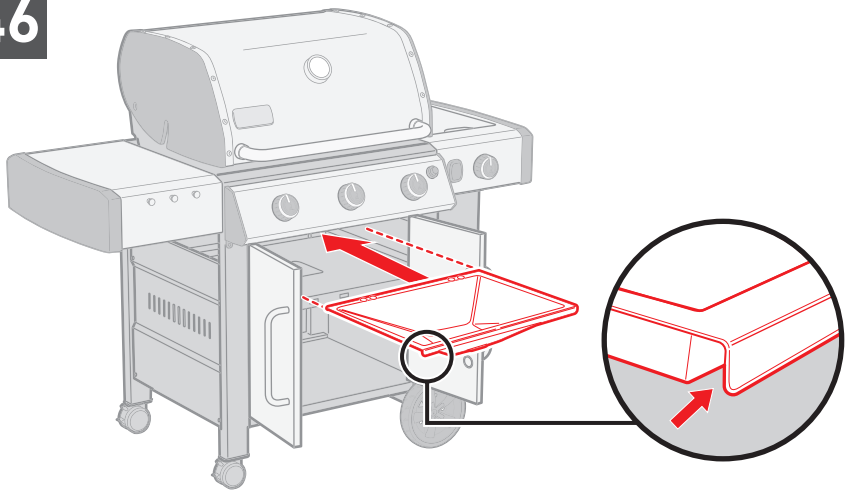

47

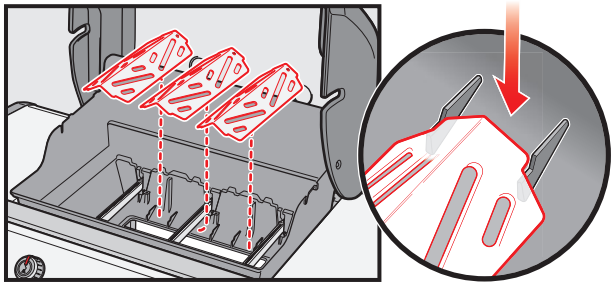

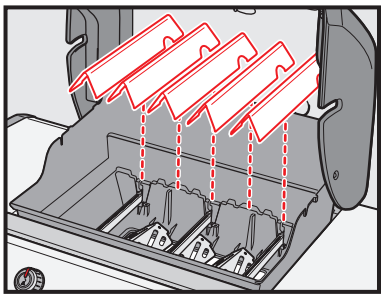

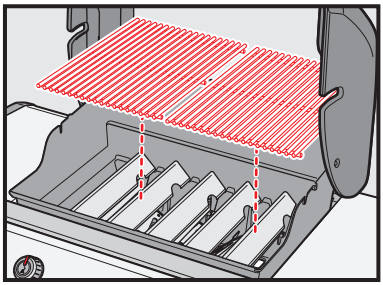

48

3- + AAA -

240
340
440

6- + AAA -

640

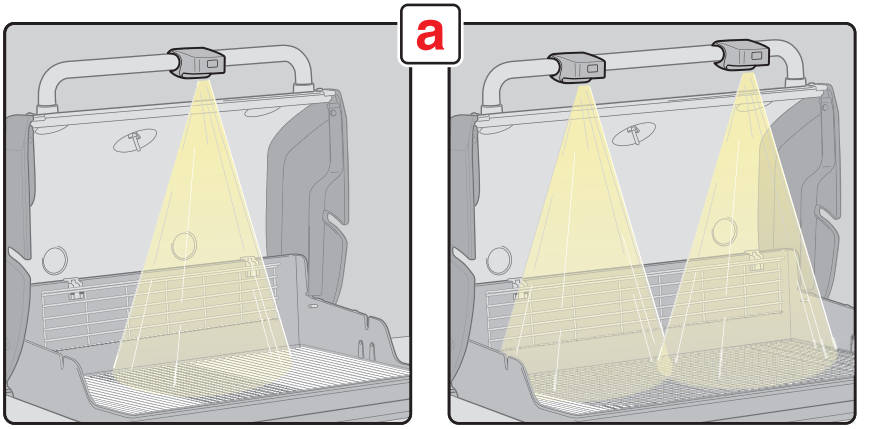

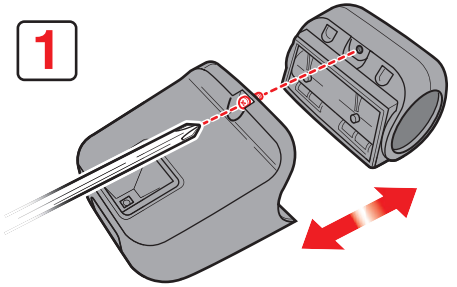

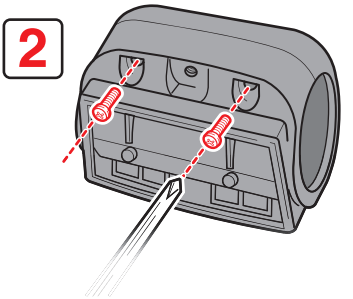

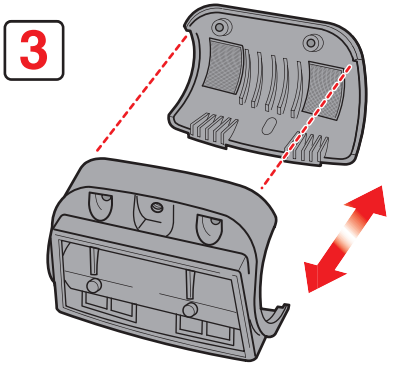

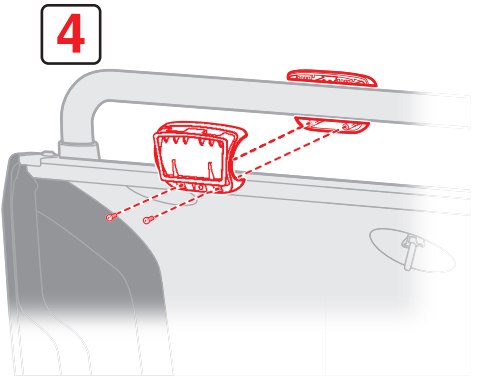

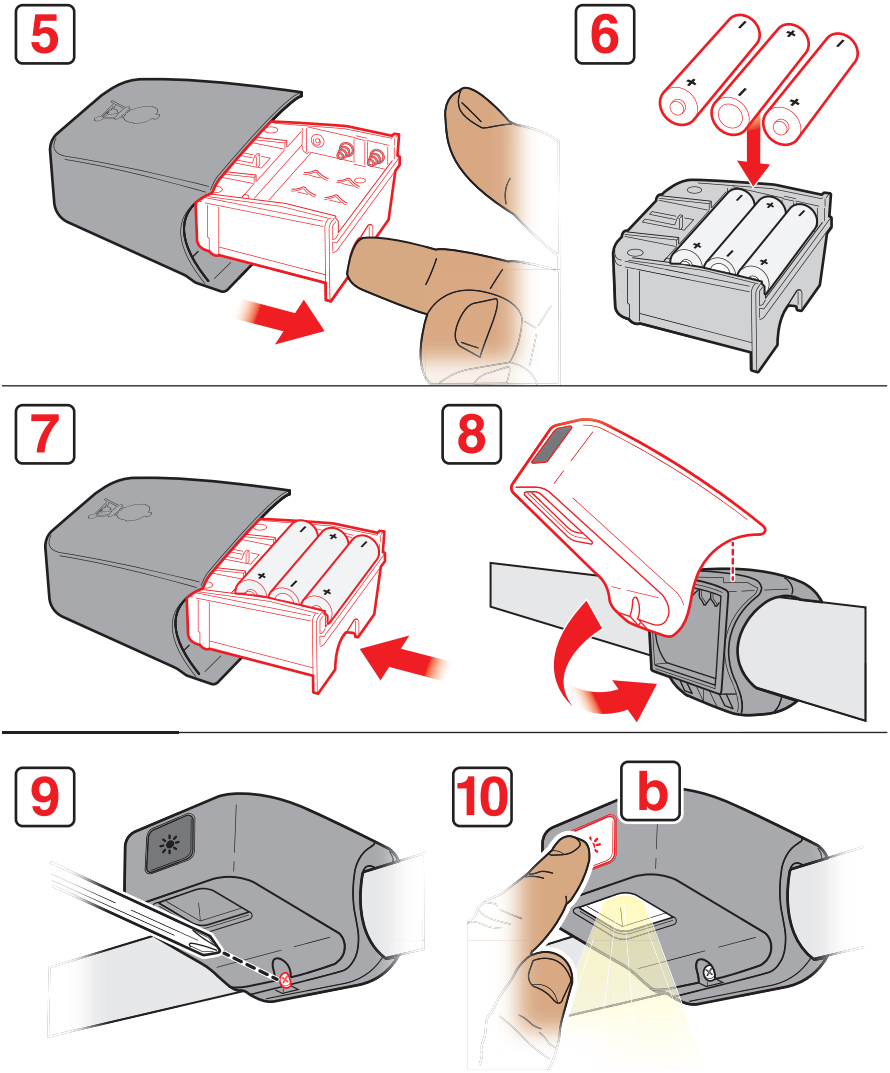

Before use, the grill light should be positioned as shown in illustration **(a)**. Press the AWAKE button to activate the grill light. The light has a 'tilt sensor' that will turn on the light if the grill lid is opened and turn off the light when the grill lid is closed. If the lid is left open or closed for more than 30 minutes, the grill light will deactivate. To turn the light back on, press the AWAKE button **(b)**.
NOTE: The light does not turn OFF by pressing the AWAKE button.

Antes de usarse, la lámpara para barbacoa debe colocarse como se muestra en la ilustración **(a)**. Pulse el botón ENCENDER para activar la lámpara para barbacoa. La lámpara dispone de un sensor de inclinación que hará que ésta se encienda cuando se abra la tapa de la barbacoa y que se apague al cerrarla. Si la tapa se deja abierta o cerrada más de 30 minutos, la lámpara se desactivará. Para volver a encender la lámpara, pulse el botón ENCENDER **(b)**.
NOTA: La lámpara NO SE APAGA al pulsar el botón ENCENDER.

Avant utilisation, la lampe du gril doit être positionnée comme indiqué sur l'illustration **(a)**. Appuyez sur le bouton ÉVEIL pour activer la lampe du gril. La lampe est équipée d'un « capteur d'ouverture » qui allume la lampe si le couvercle est ouvert et l'éteint lorsque le couvercle est fermé. Si le couvercle reste ouvert ou fermé pendant plus de 30 minutes, la lampe est désactivée. Pour la rallumer, appuyez sur le bouton ÉVEIL **(b)**.
REMARQUE : La lampe NE S'ÉTEINT PAS lorsqu'on appuie sur le bouton ÉVEIL.

49

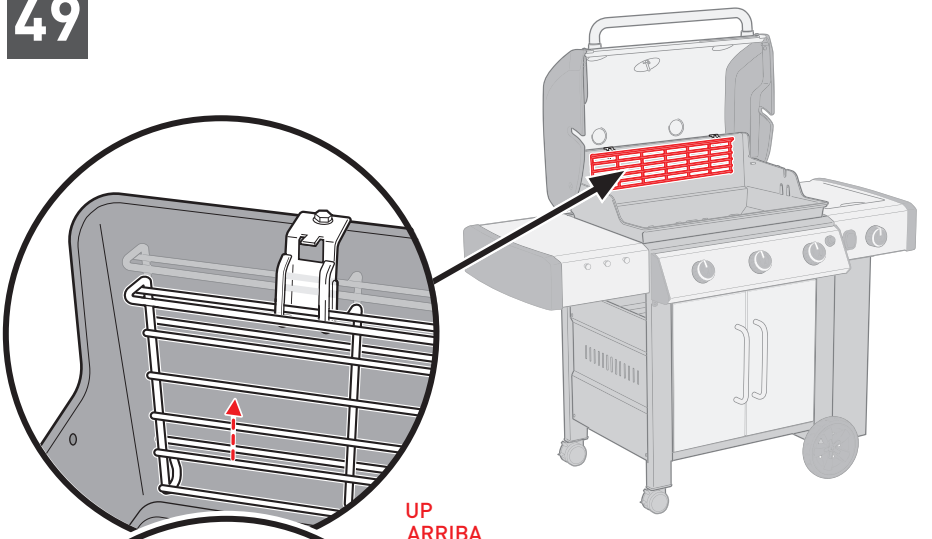

UP
ARRIBA
HAUT

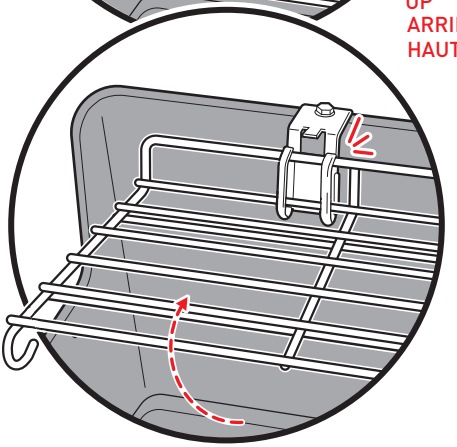

DOWN
ABAJO
BAS

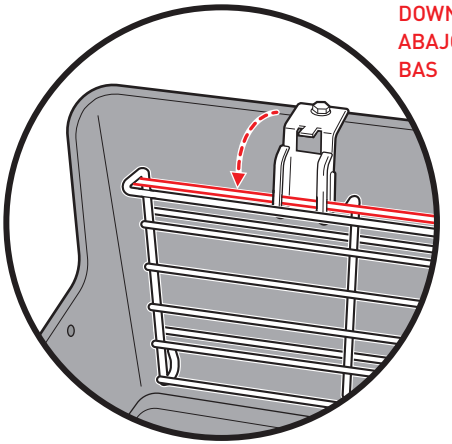

⚠ Use gloves or tool to raise or lower warming rack while grill is hot or in use.

⚠ Use guantes o una herramienta para subir o bajar el soporte calentador con el asador caliente o en uso.

⚠ Utilisez des gants ou un outil pour relever ou abaisser la grille-réchaud lorsque le barbecue est chaud ou qu'il est en fonction.

50

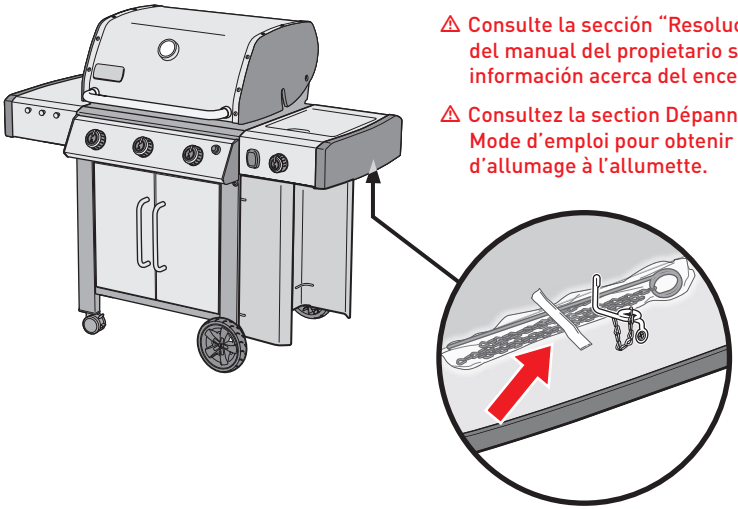

⚠ Refer to the Troubleshooting section of your Owner's Guide for match lighting instructions.

⚠ Consulte la sección "Resolución de problemas" del manual del propietario si desea obtener información acerca del encendido con cerillas.

⚠ Consultez la section Dépannage de votre Mode d'emploi pour obtenir les instructions d'allumage à l'allumette.

Register Today.
Regístrate hoy.
Enregistrez-le aujourd'hui.

U.S.:
1-800-446-1071

EE. UU.:
1-800-446-1071

États-Unis :
1 800 446-1071

Mexico:
01 800 0093237

México:
01 800 0093237

Mexique :
01 800 0093237

Canada:
1-800-446-1071

Canadá:
1-800-446-1071

Canada :
1 800 446-1071

Apple and the Apple logo are trademarks of Apple Inc., registered in the U.S. and other countries. App Store is a service mark of Apple Inc. Android and Google Play are trademarks of Google Inc.

Apple y el logotipo de Apple son marcas comerciales de Apple Inc., registradas en EE. UU. y otros países. App Store es una marca de servicio de Apple Inc. Android y Google Play son marcas comerciales de Google Inc.

Apple et le logo d'Apple sont des marques de commerce d'Apple Inc. déposées aux États-Unis et dans d'autres pays. App Store est une marque de service d'Apple Inc. Android et Google Play sont des marques de commerce de Google Inc.

© 2017 Designed and engineered by Weber-Stephen Products LLC,
1415 S. Roselle Road, Palatine, Illinois 60067 USA.