This Owner's Manual is provided and hosted by Appliance Factory Parts.

Appliance Factory Parts
Experts in BBQ, Humidifier, & Appliance Parts
1-800-955-7075

Napoleon NEFB50H-3SV Owner's Manual

Shop genuine replacement parts for Napoleon NEFB50H-3SV

Find Your Napoleon Fireplace Parts - Select From 171 Models

-------- Manual continues below --------

TRIVISTA™ 50” ELECTRIC APPLIANCE

Specifications

Model	BTU	Width	Height	Depth	Viewing Area
NEFB50H-3SV	5000/10000	50	21 1/2	9 1/2	48 5/8 x 15

Dimensions

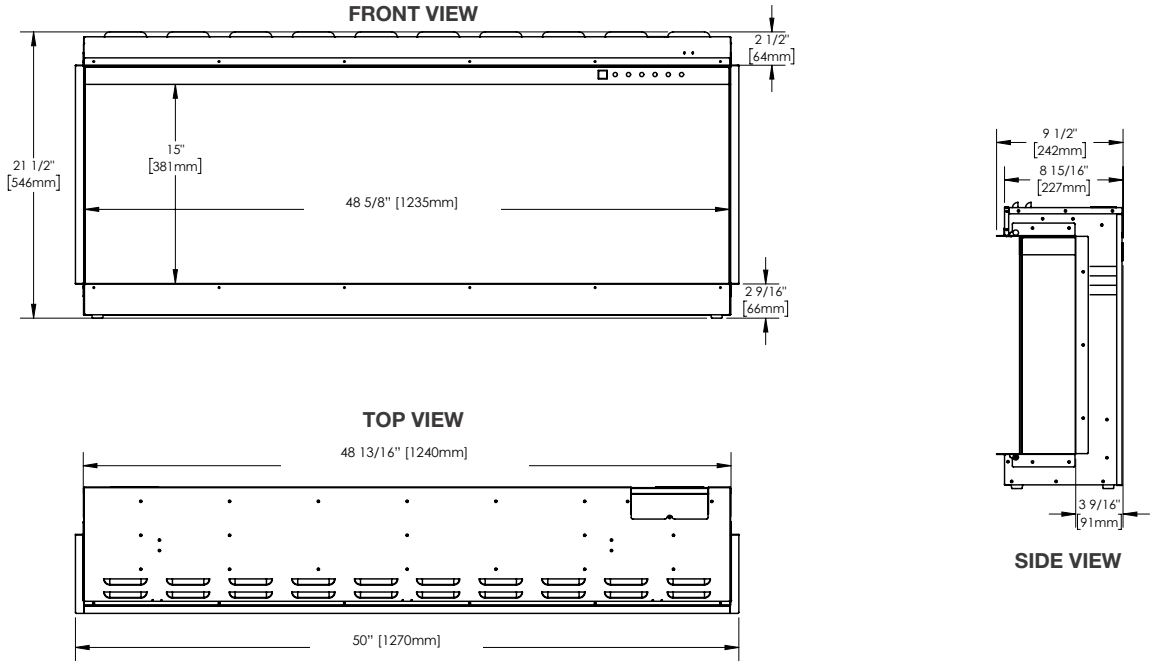

Rough Framing

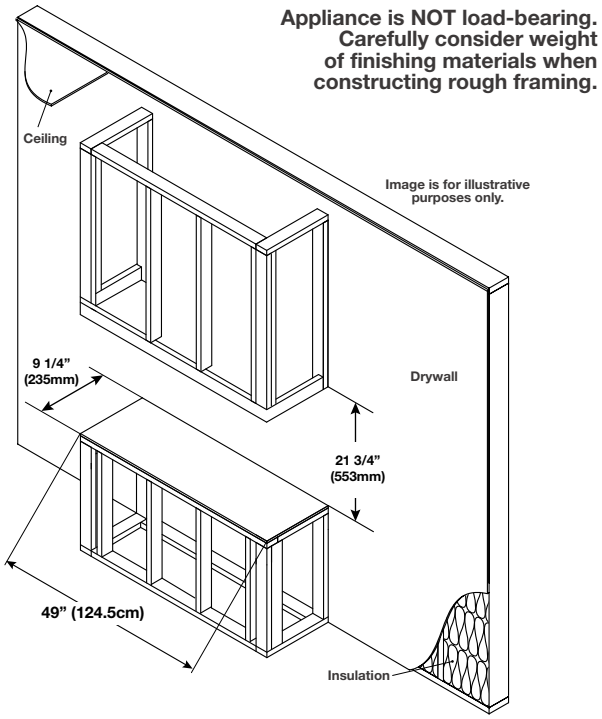

note:

Ensure installation complies with all local building codes and requirements.

All viewing options (single-sided, two-sided, and three-sided) use the same framing dimensions.

Minimum Mantel Clearances

⚠ WARNING

- When using paint or lacquer to finish the mantel, the paint or lacquer must be heat resistant to prevent discolouration.

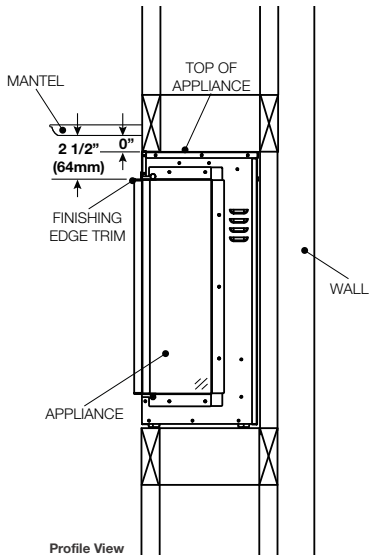

note:

Minimum mantel height is 0” above the top of the appliance, or 2 1/2” (64mm) above the finishing trim. This is due to the reinforced framing behind the finishing materials.

Wolf Steel Ltd., 24 Napoleon Rd., Barrie, ON L4M 0G8 Canada • 1(866)820-8686 • www.napoleon.com

TRIVISTA™ 50” ELECTRIC APPLIANCE

Product information provided is not complete and is subject to change without notice. Please consult the installation manual for the most up to date installation information.

Installation Overview

Your appliance is capable of three unique installation configurations: **three-sided, two-sided, and single-sided.**

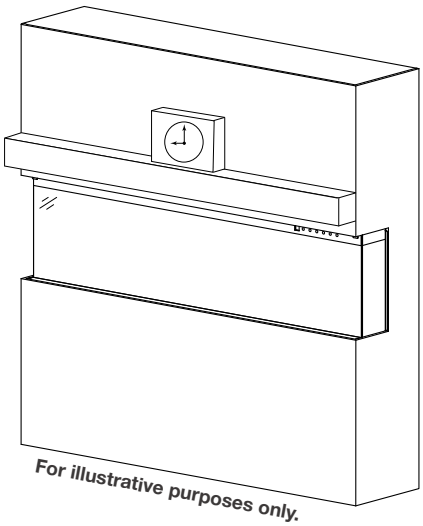

Three-Sided Viewing Installation

- Appliance is fully recessed into the wall with both sides open
- Front, left, **and** right side views

Two-Sided Viewing Installation

- Appliance is fully recessed into the wall with one side open
- Front view **and** left/right side view, depending on desired open/closed sides

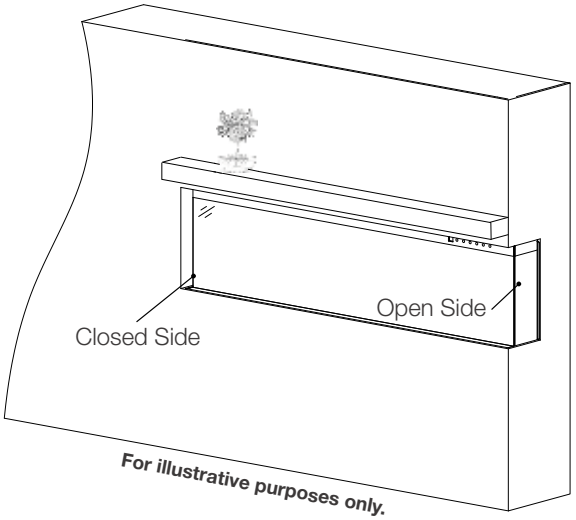

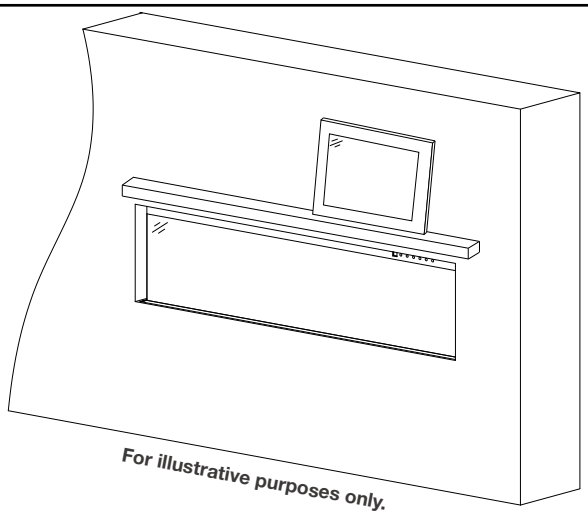

Single-Sided Viewing Installation

- Appliance is fully recessed into the wall
- Front view **only**
- Left and right side views are covered

Wolf Steel Ltd., 24 Napoleon Rd., Barrie, ON L4M 0G8 Canada • 1(866)820-8686 • www.napoleon.com

APPAREIL ÉLECTRIQUE TRIVISTA[MD] 50”

Spécifications

Modèle	BTU	Largeur	Hauteur	Profondeur	Dimensions de Vision
NEFB50H-3SV	5000/10000	50	21 1/2	9 1/2	48 5/8 x 15

Dimensions

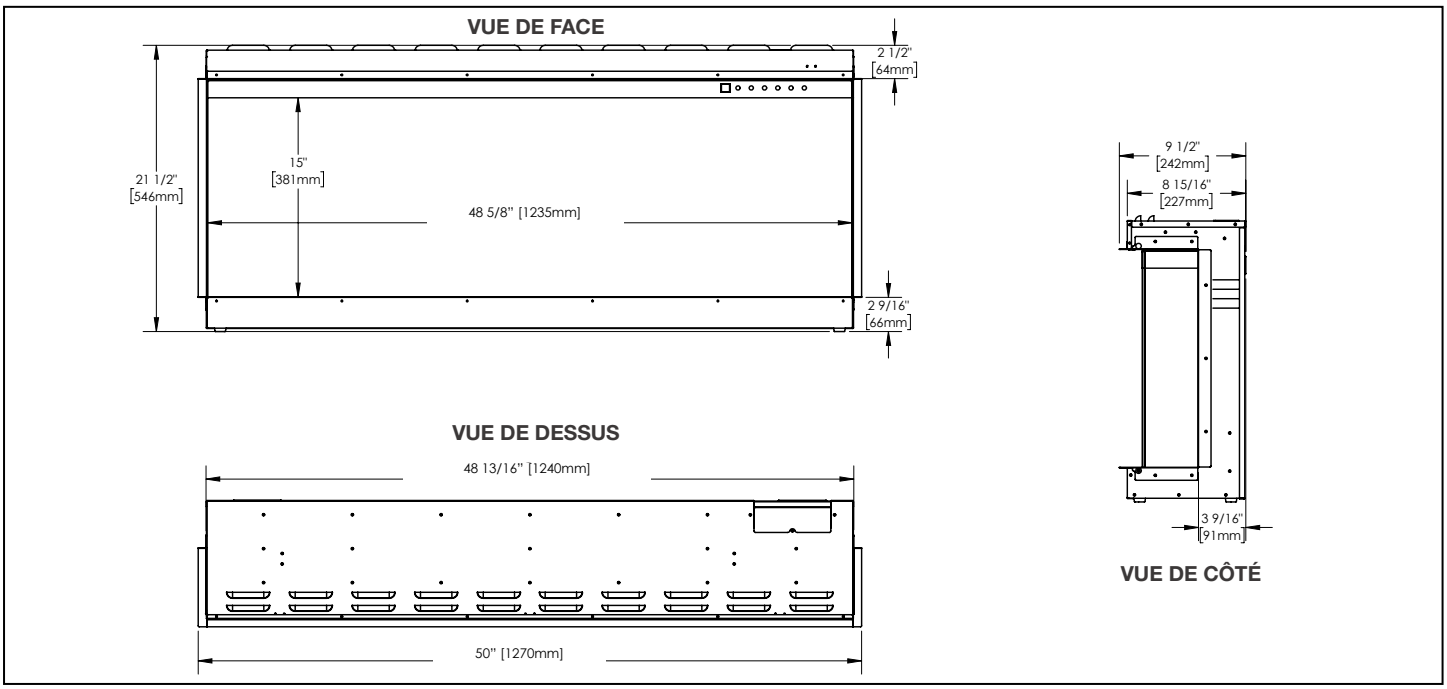

Ossature Approximatif

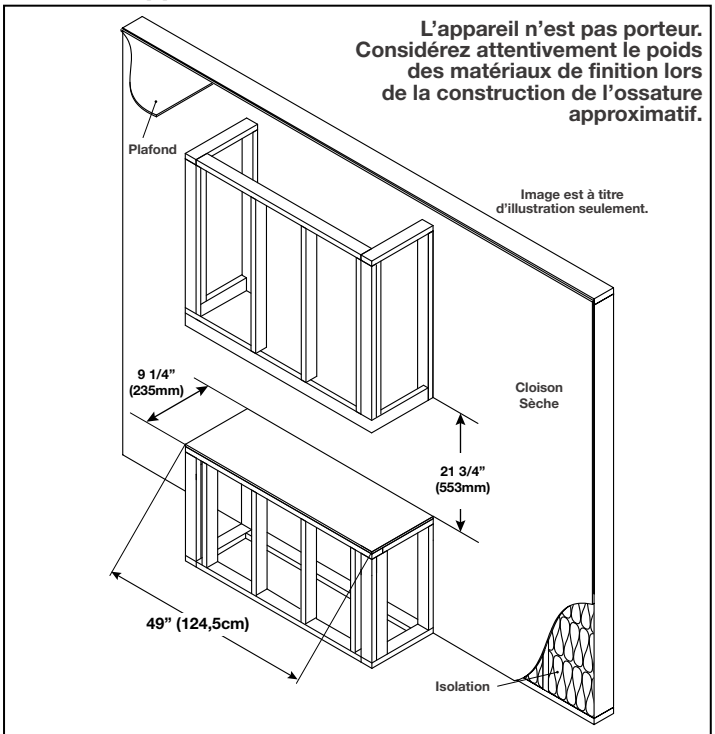

note:

Assurez-vous que l’installation conforme à tous les codes et exigences du bâtiment locaux.

Tous les options de visionnage (un côté, deux côtés, et trois côtés) utilisés les mêmes dimensions de l’ossature.

Dégagements Minimaux de la Tablette

⚠ AVERTISSEMENT

- Lorsque vous utilisez de la peinture ou de la laque pour finir la tablette, la peinture ou la laque doit être résistante à la chaleur pour éviter la décoloration.

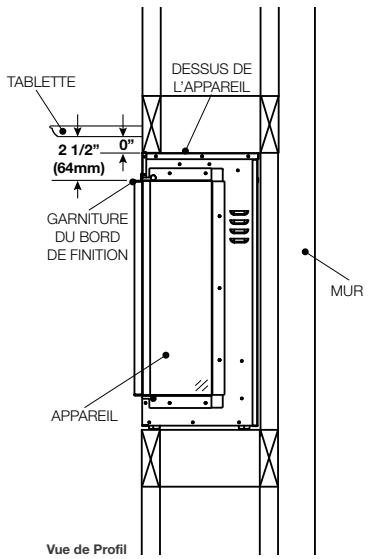

note:

Hauteur minimale de la tablette est 0” au-dessus de l’appareil, ou 2 1/2” (64mm) au-dessus de la garniture du bord de finition. Cela est dû à l’ossature renforcé à l’arrière les matériaux de finition.

Wolf Steel Ltd., 24 Napoleon Rd., Barrie, ON L4M 0G8 Canada • 1(866)820-8686 • www.napoleon.com

APPAREIL ÉLECTRIQUE TRIVISTA[MD] 50”

Information du produit fourni d’est pas complet et est sujet de changer sans préavis. Consultez le manuel d’installation pour information d’installation actuel.

Votre appareil est capable de trois configurations d’installations uniques: **trois côtés de visionnage, deux-côtés de visionnage, et un côté de visionnage.**

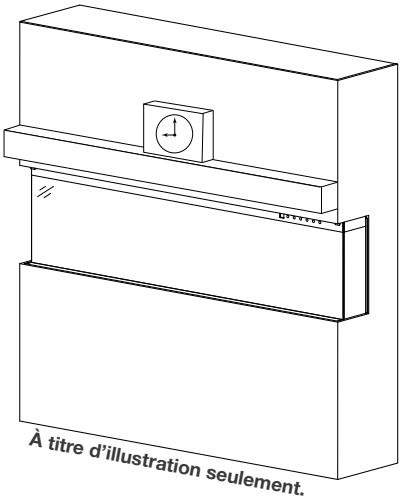

Installation avec Trois Côtés de Visionnage

- Appareil est complètement encastré dans le mur avec les deux côtés ouverts
- Vue frontale, et vue des côtés gauche **et** droit droit

Installation avec Deux Côtés de Visionnage

- Appareil est complètement encastré dans le mur avec un côté ouvert
- Vue frontale **et** vue de côté gauche/droit, en fonction des côtés ouverts/couverts désirés

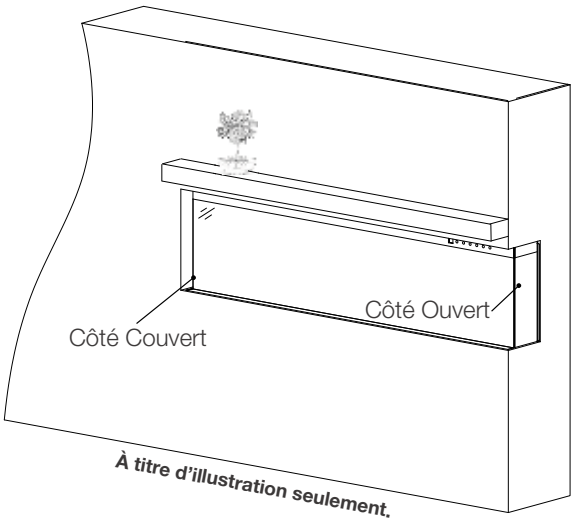

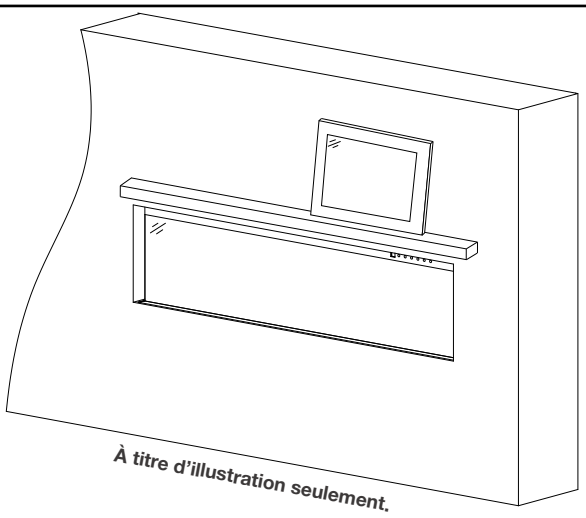

Installation avec Un Côté de Visionnage

- Appareil est complètement encastré dans le mur
- Vue frontale **seulement**
- Vues des côtés gauche et droit sont couverts

W415-1973 / B / 03.04.21

Wolf Steel Ltd., 24 Napoleon Rd., Barrie, ON L4M 0G8 Canada • 1(866)820-8686 • www.napoleon.com