This Owner's Manual is provided and hosted by Appliance Factory Parts.

Appliance Factory Parts
Experts in BBQ, Humidifier, & Appliance Parts
1-800-955-7075

Broil King 8752-44 Owner's Manual

Shop genuine replacement parts for Broil King 8752-44

Find Your Broil King Grill Parts - Select From 1349 Models

-------- Manual continues below part list --------

Available Replacement Parts for Broil King 8752-44

10342-44	IGNITOR ELECTRONIC QUADRUPLE IMPERIAL

Broîl Kîng®

ASSEMBLY MANUAL & PARTS LIST - MANUEL DE MONTAGE & LISTE DE PIECES

Broîl Kîng®
BARON 420 PRO
8752-14
8752-17
BARON 420
8752-54
8772-57

Broîl Kîng®
BARON S 420 PRO
8753-14
8753-17

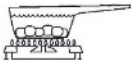

Broîl Kîng®
BARON 440 PRO
8752-24
8752-27
BARON 440
8752-64
8752-67

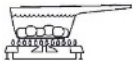

Broîl Kîng®
BARON S 440 PRO
8753-24
8753-27

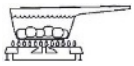

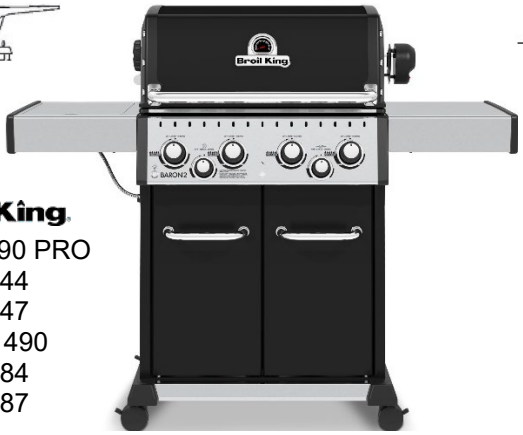

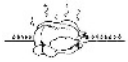

Broîl Kîng®
BARON 490 PRO
8752-44
8752-47
BARON 490
8752-84
8752-87

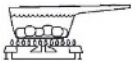

Broîl Kîng®
BARON S 490 PRO
8753-44
8753-47

RETAIN FOR FUTURE REFERENCE - VEUILLEZ CONSERVER POUR REFERENCE ULTERIEURE

info@omcbbq.com
1-800-265-2150

Onward MANUFACTURING COMPANY LIMITED
SINCE 1906
585 KUMPF DRIVE
WATERLOO, ONTARIO, CANADA
N2V 1K3

50084-E70 REV F 10/20

HARDWARE INCLUDED / MATERIAL INCLUS

S21124		(8)	Y-29304	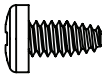	(2)
Y-12865	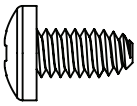	(22)	Y-11793	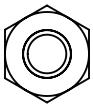	(2)
Y-11551	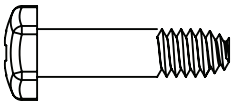	(2)	Y-12124	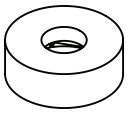	(2)
56039-211A	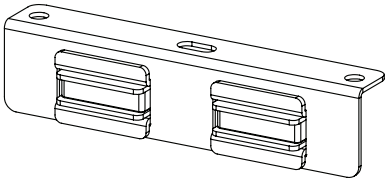	(1)	Y-11230	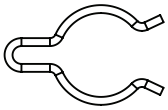	(1)
Y-12229	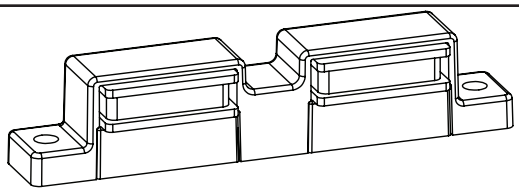	(1)	32001-151	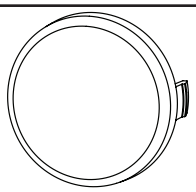	(4)
S21235	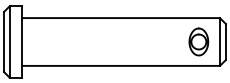	(2)	S21233	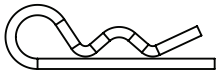	(2)
20005-000	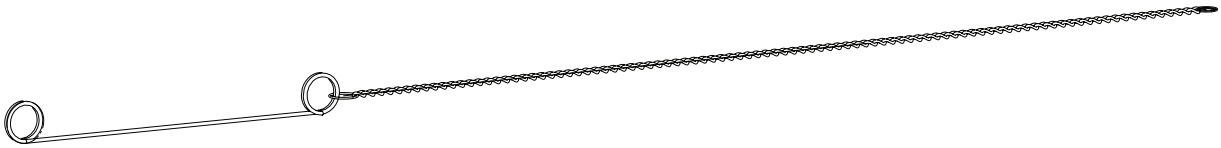	(1)			
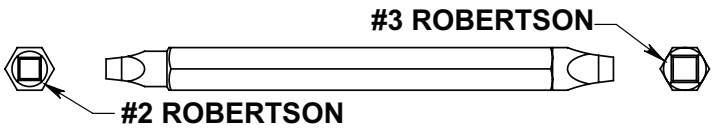					

TOOLS REQUIRED / OUTILS NECESSAIRES

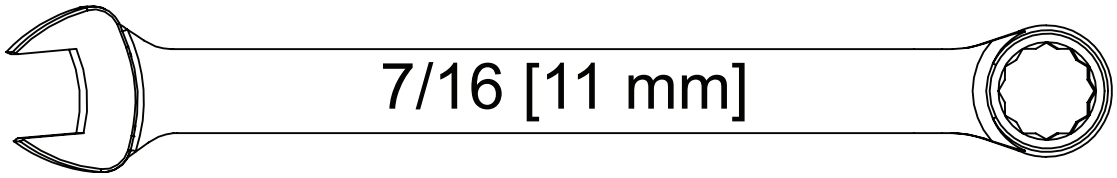

1	

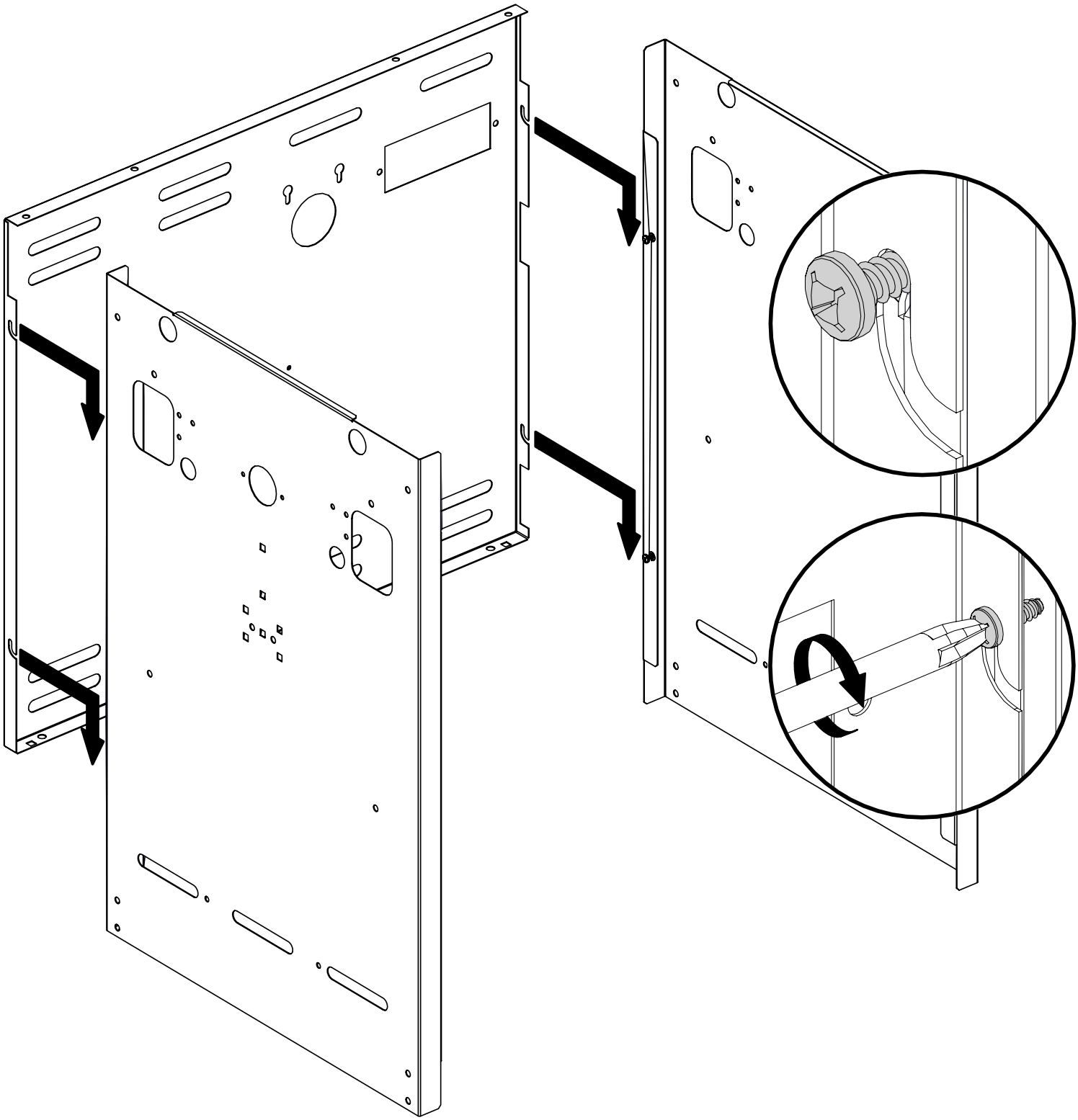

2

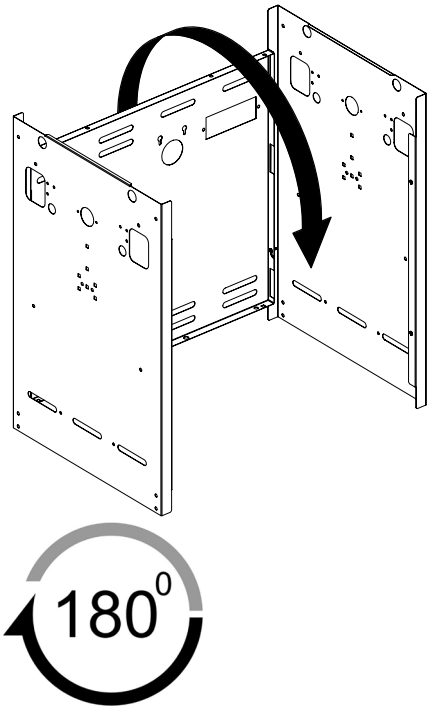

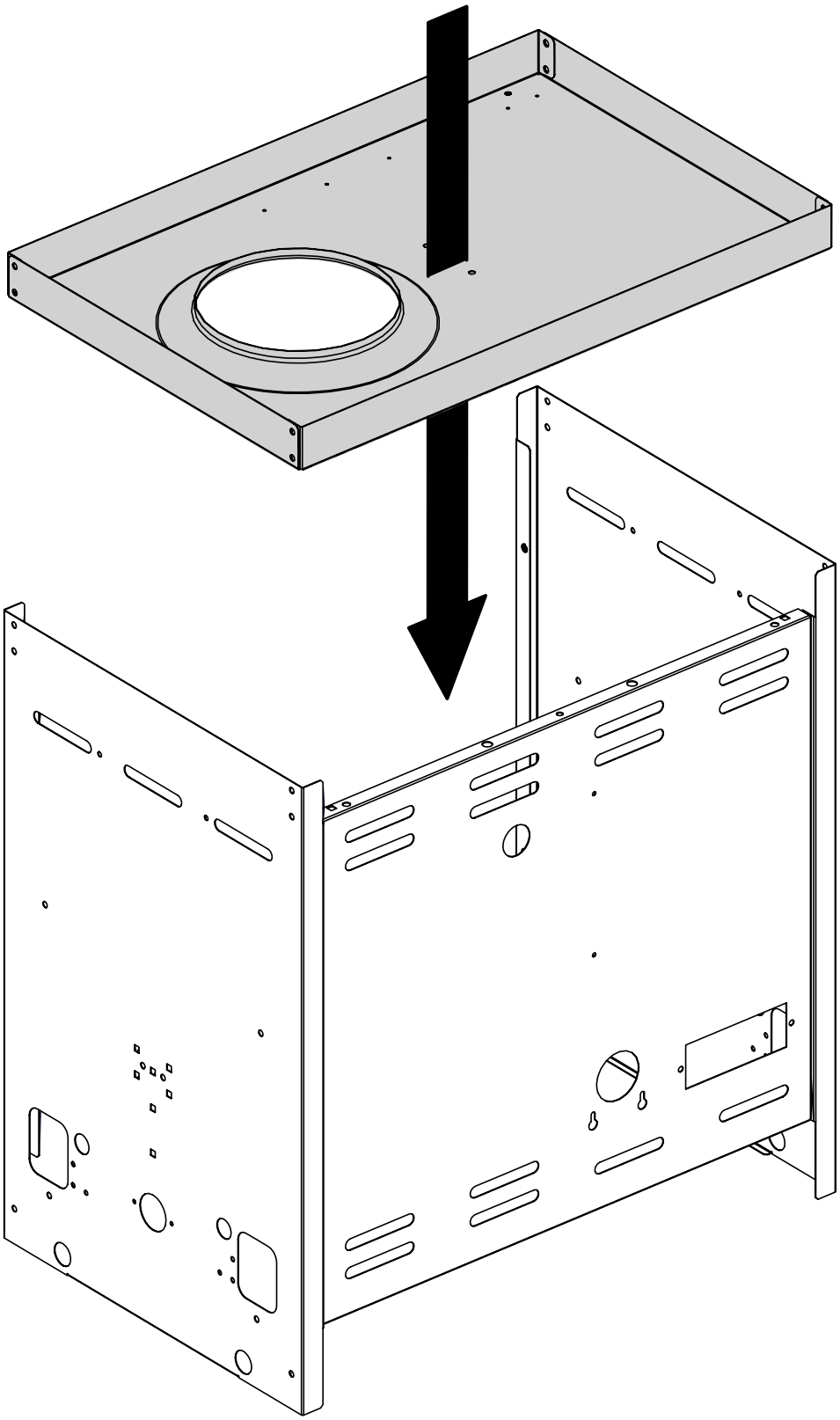

3	(2)

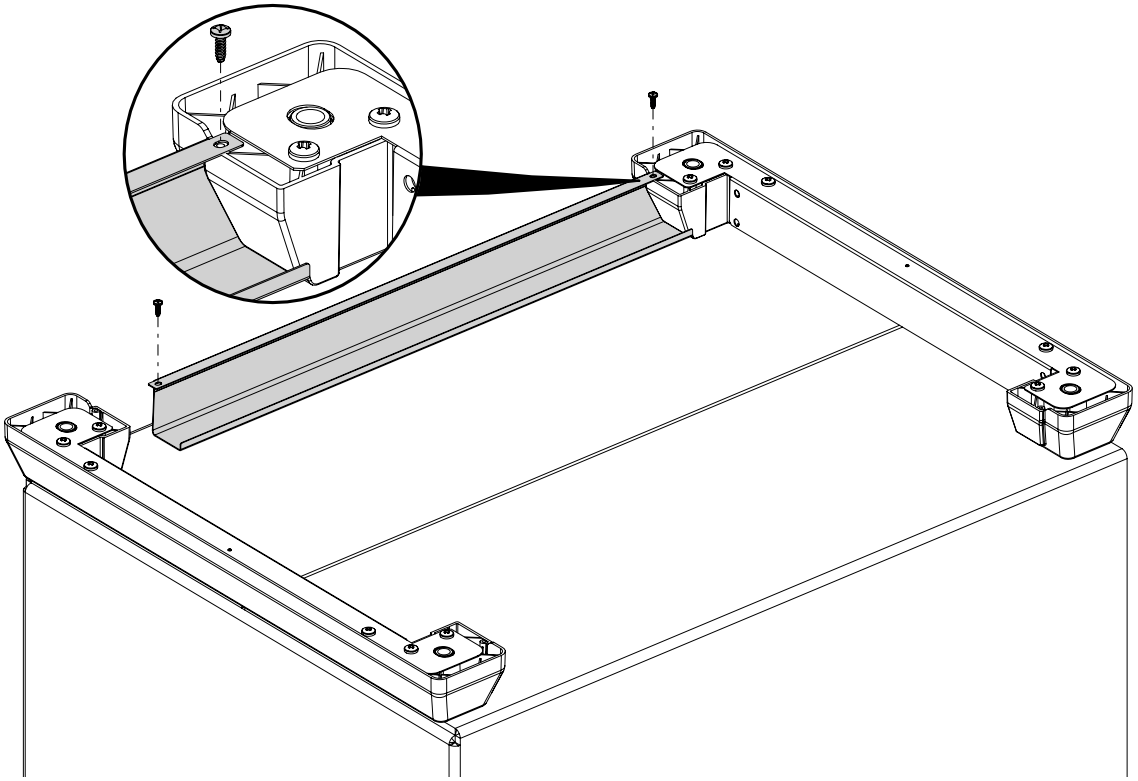

4	(8) 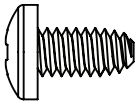

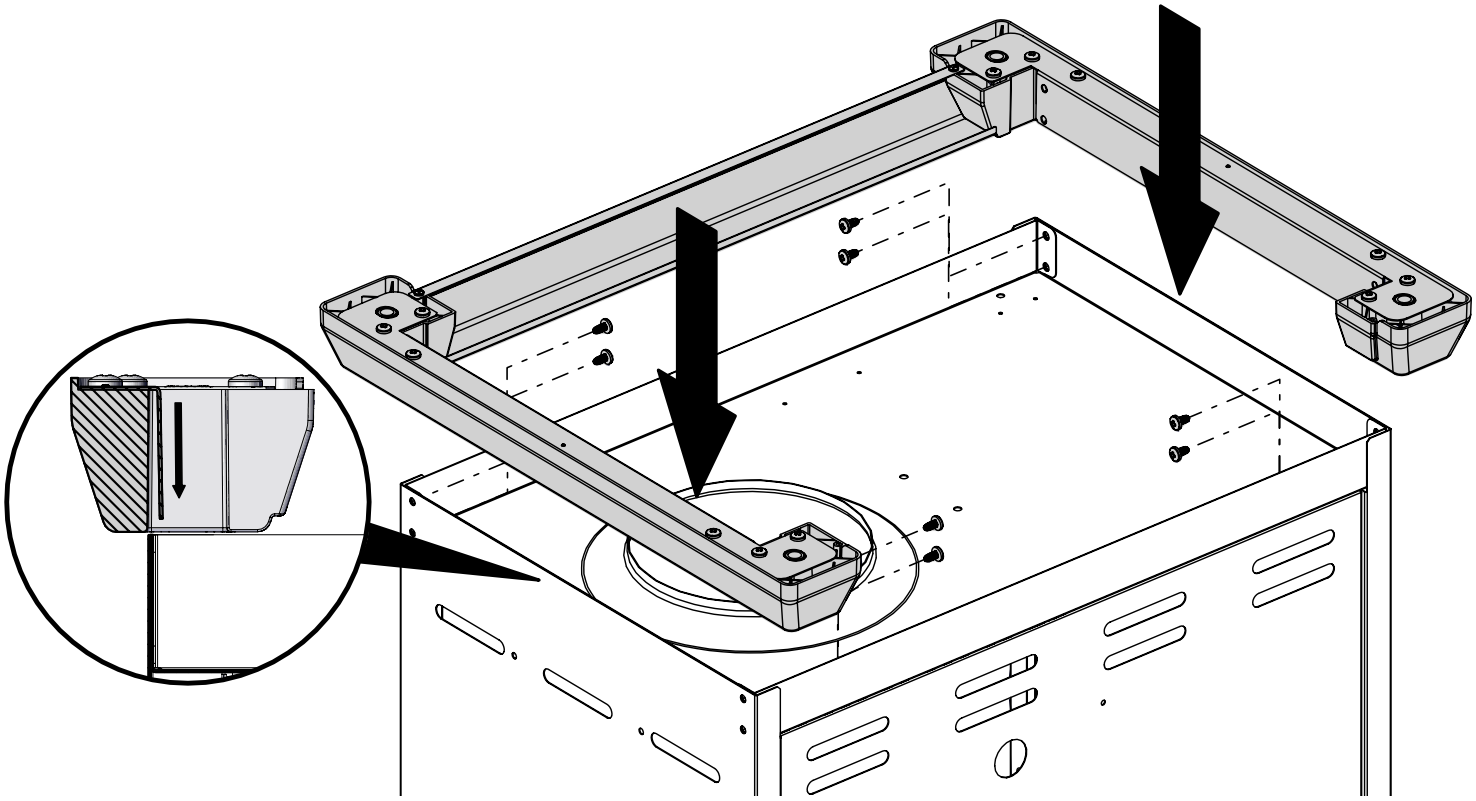

5	(2) 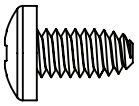

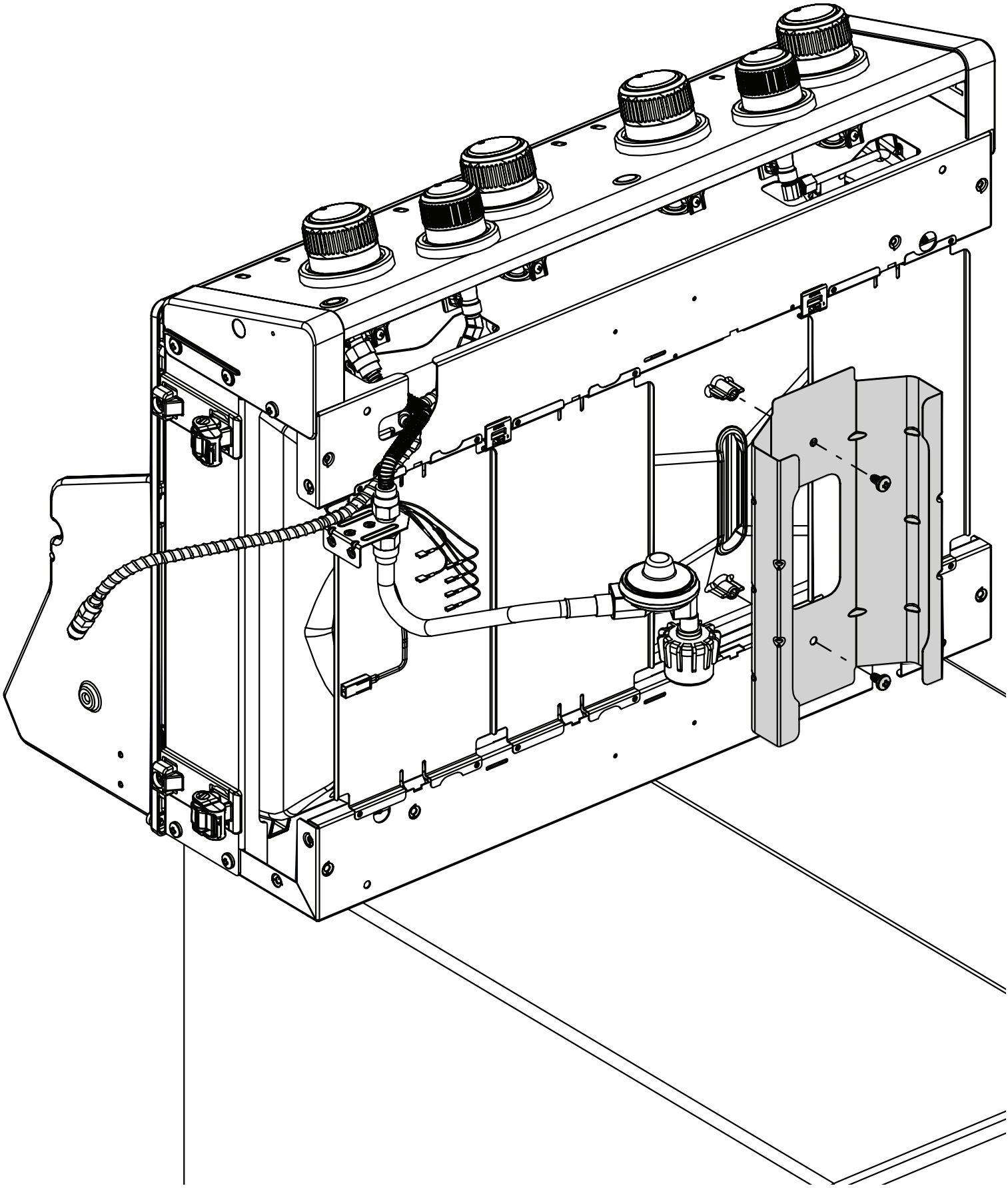

6

(2) 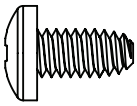 (1)

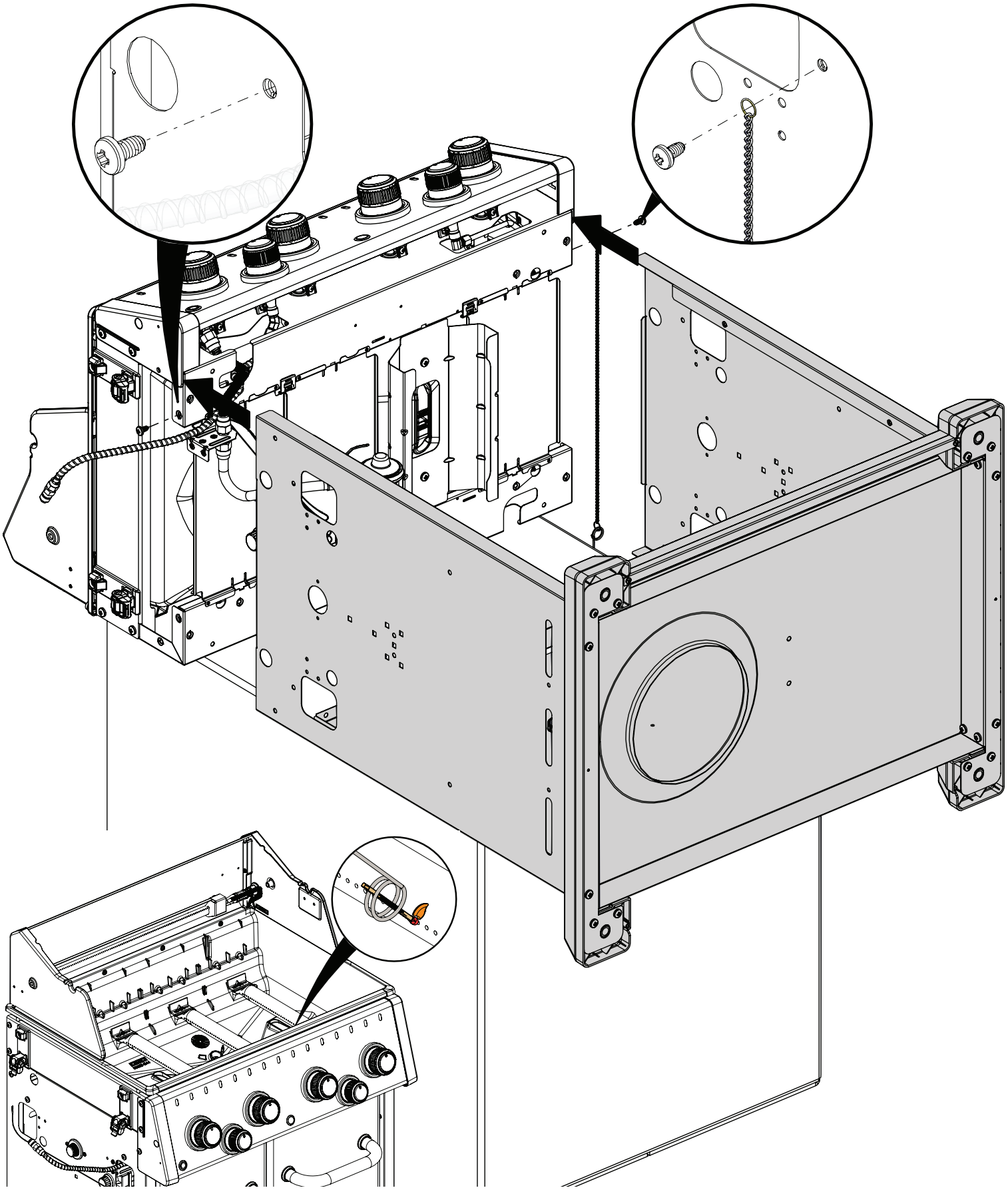

7	(2)

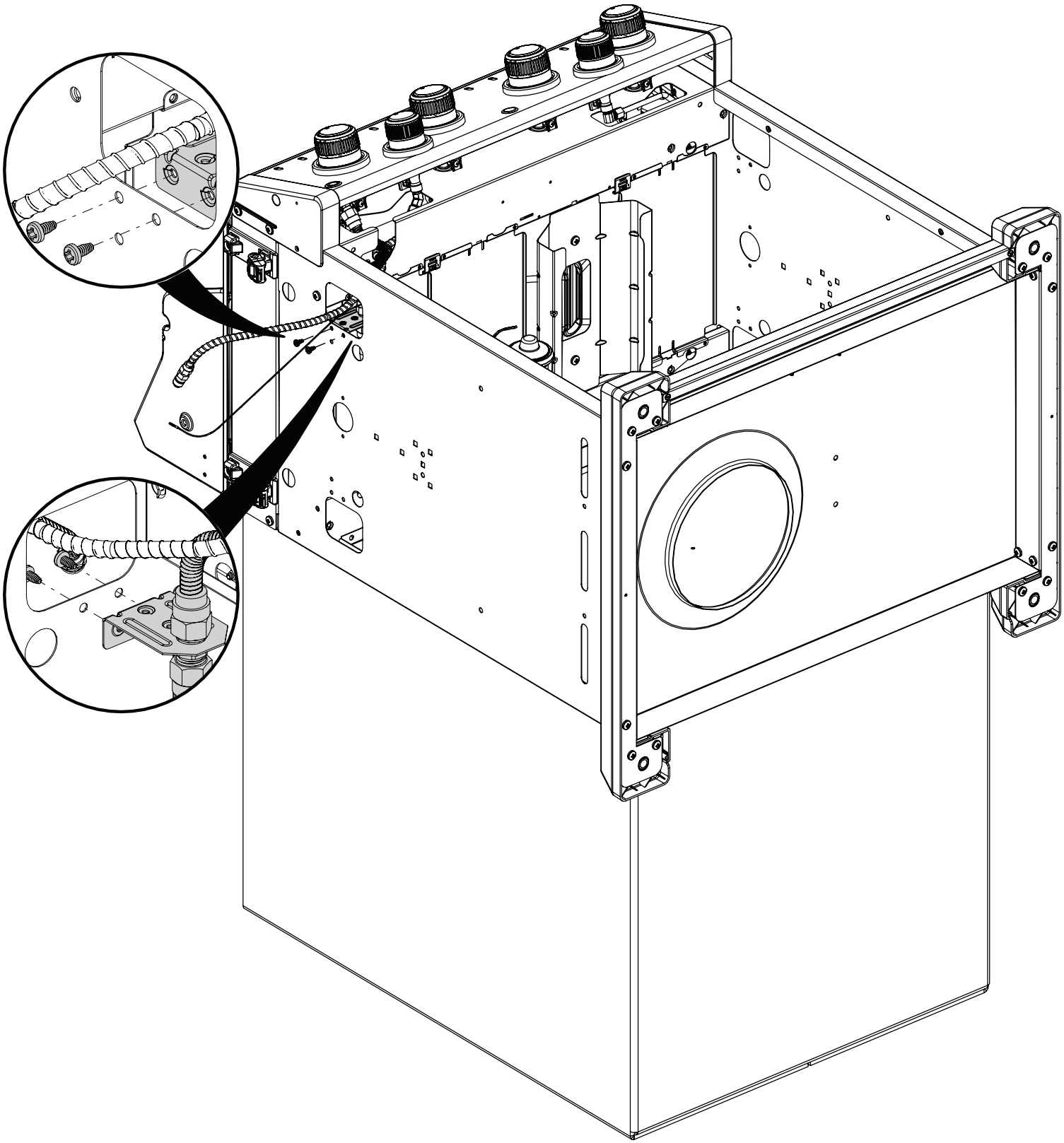

8	(2)

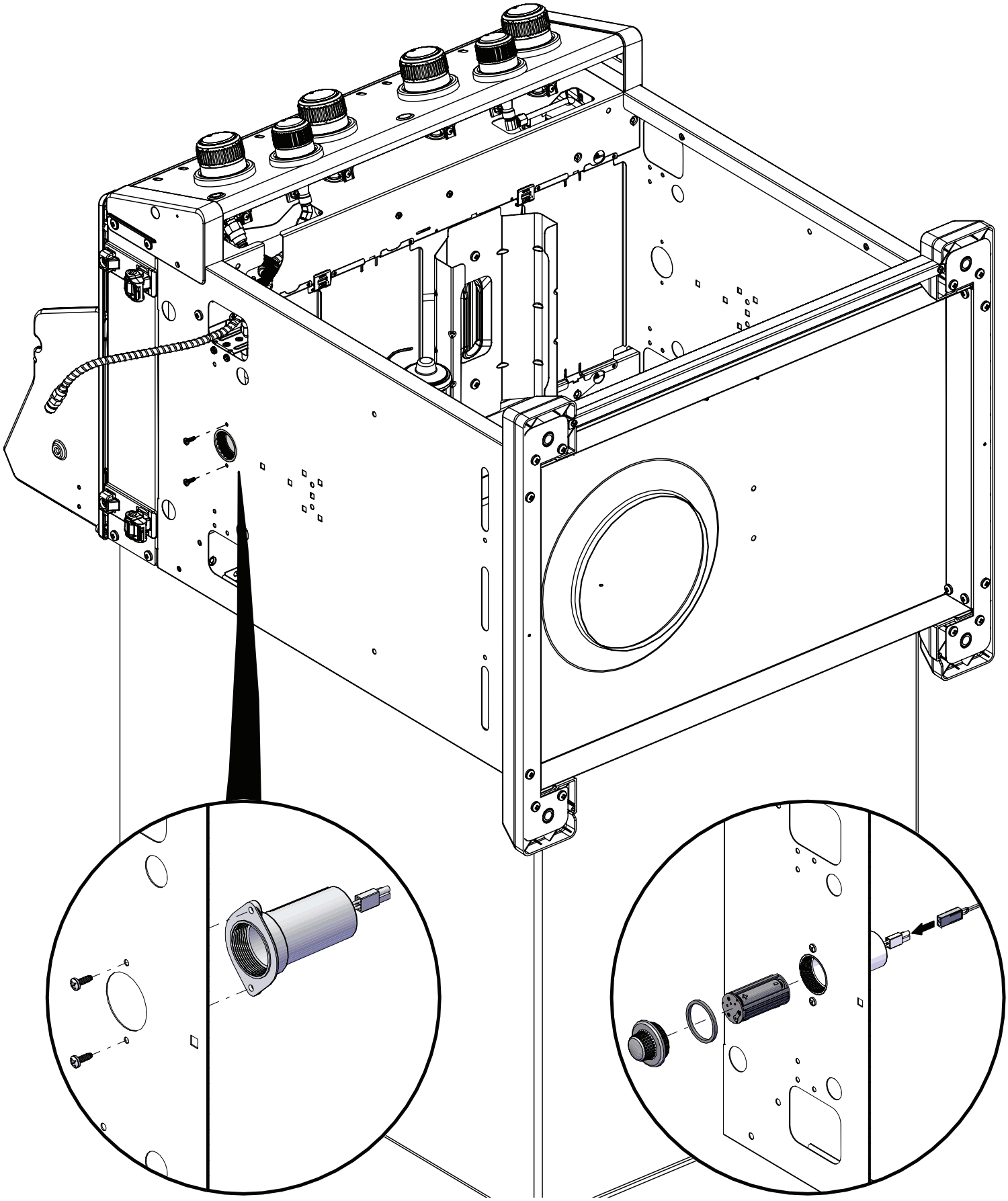

9	

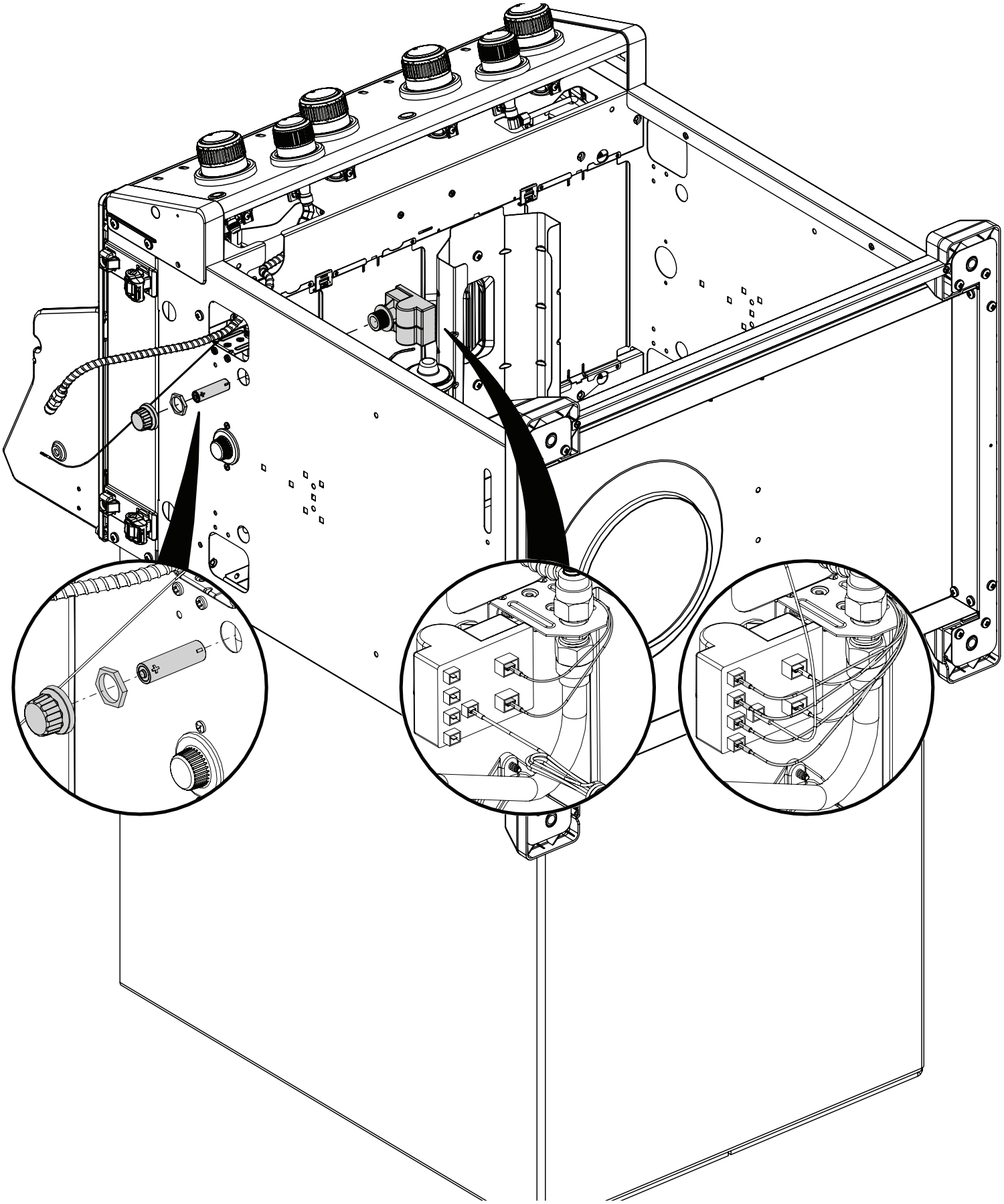

10

(4) 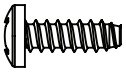 (1) 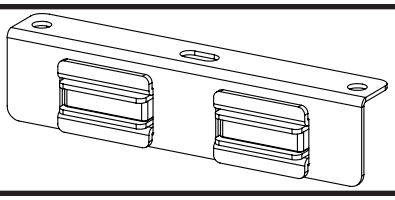 (1) 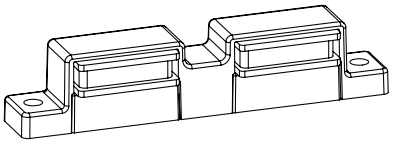

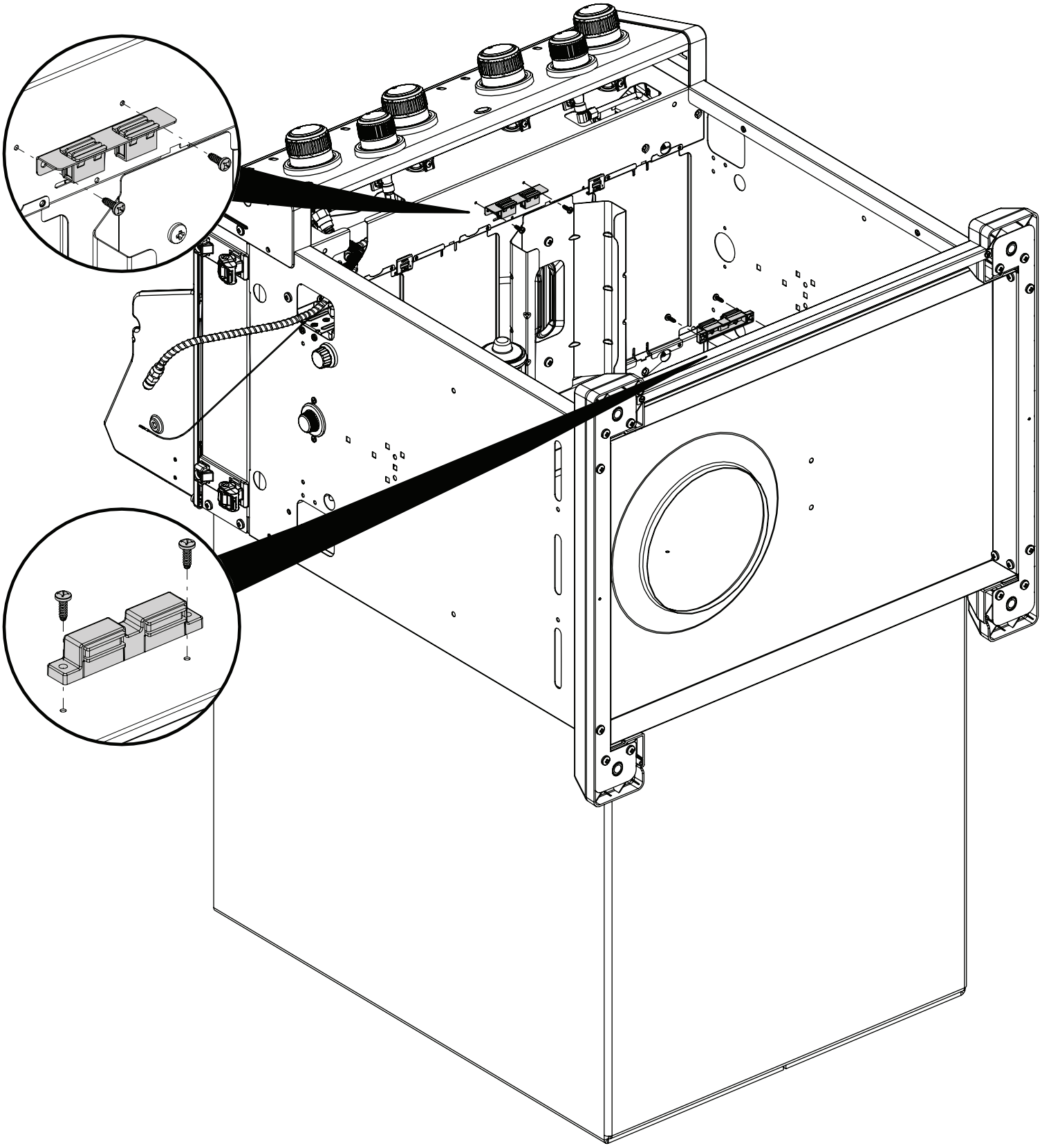

11

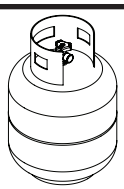

(4) 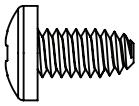

(2) 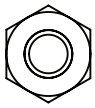

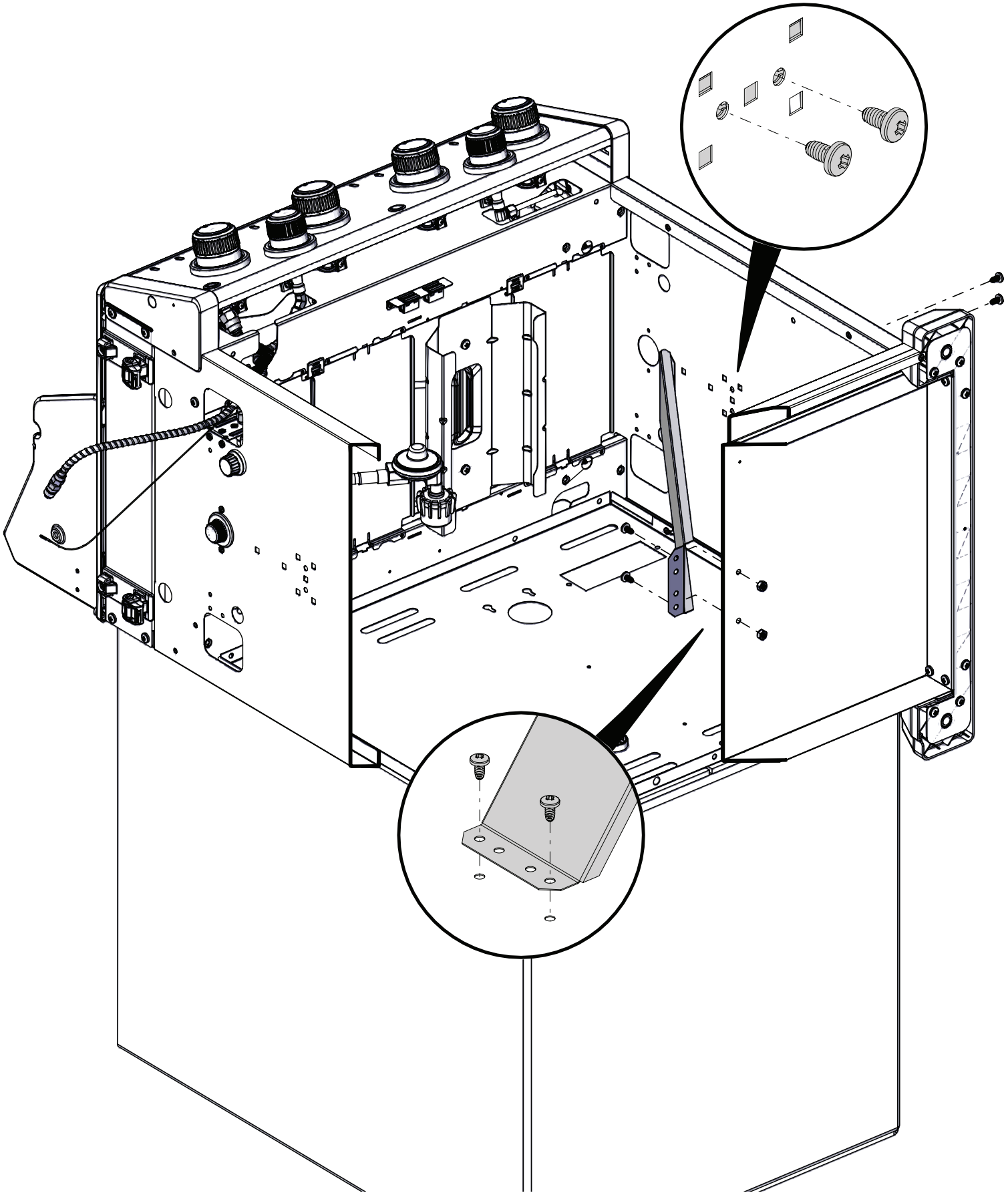

12

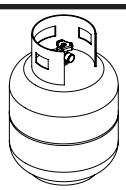

(2) 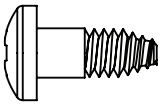 (2) 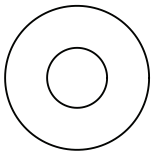 (2) 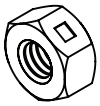

13	(4) 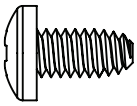 (4) 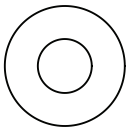

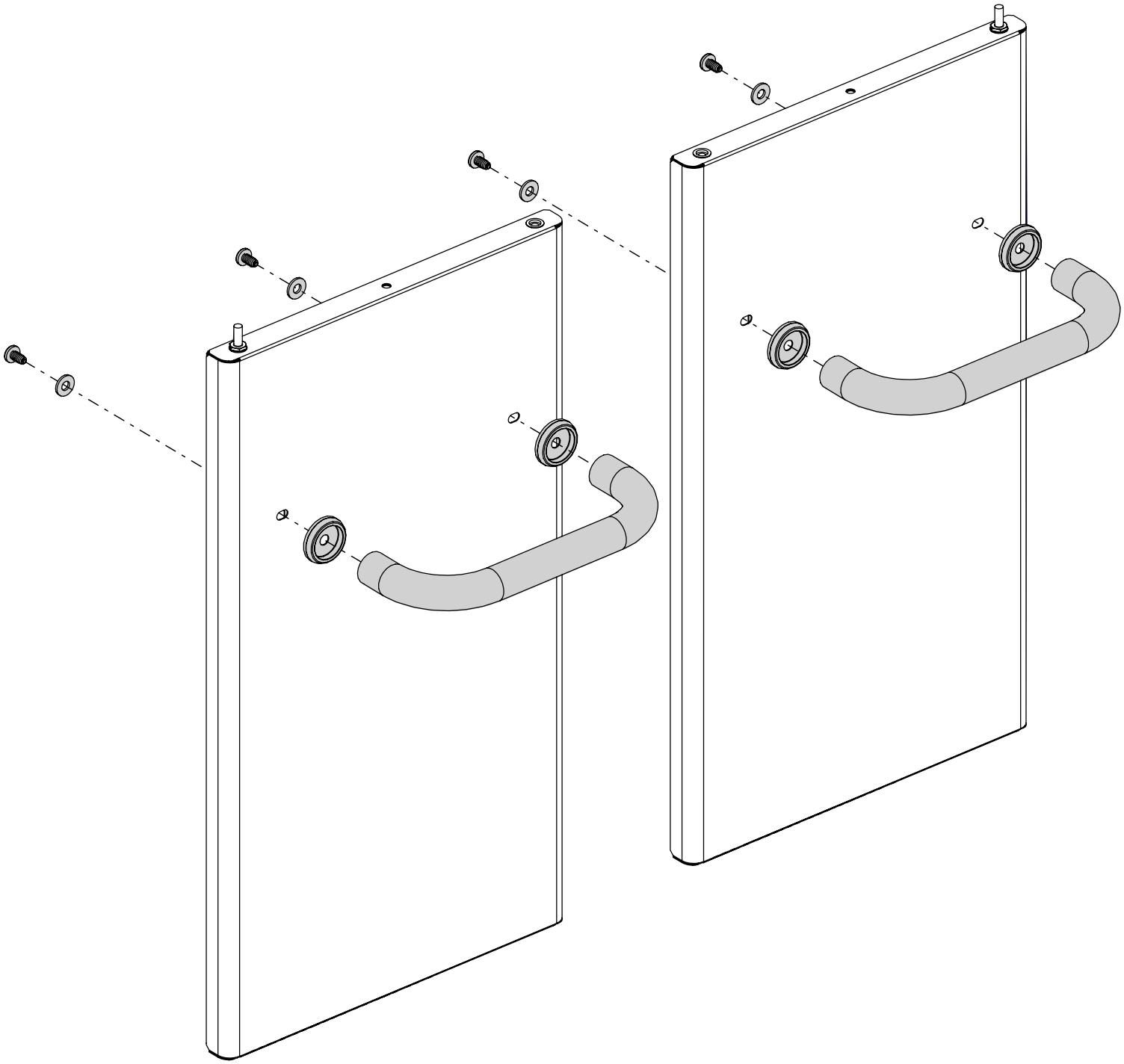

14	(2) 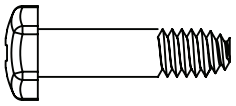 (2) 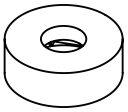

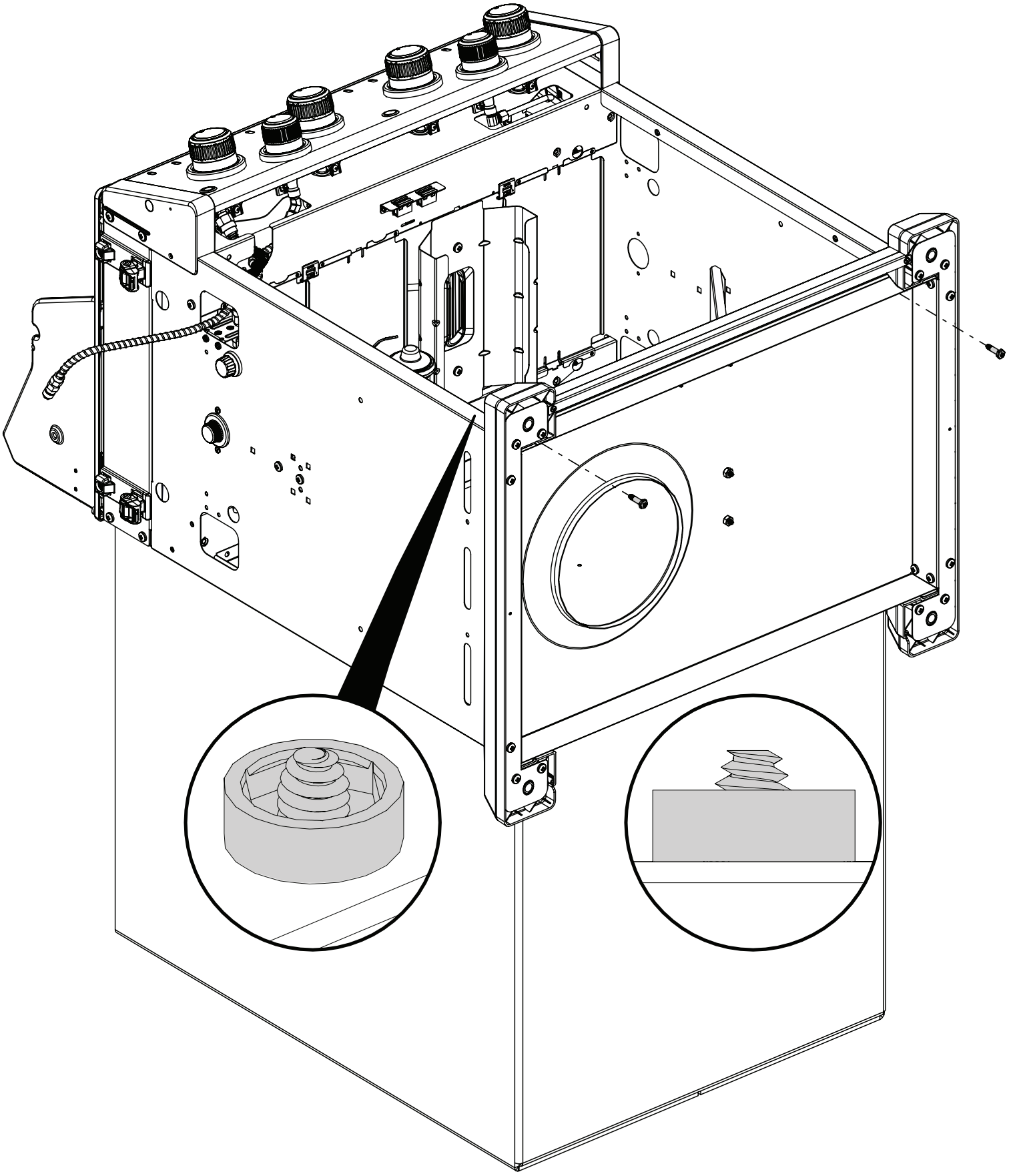

15	

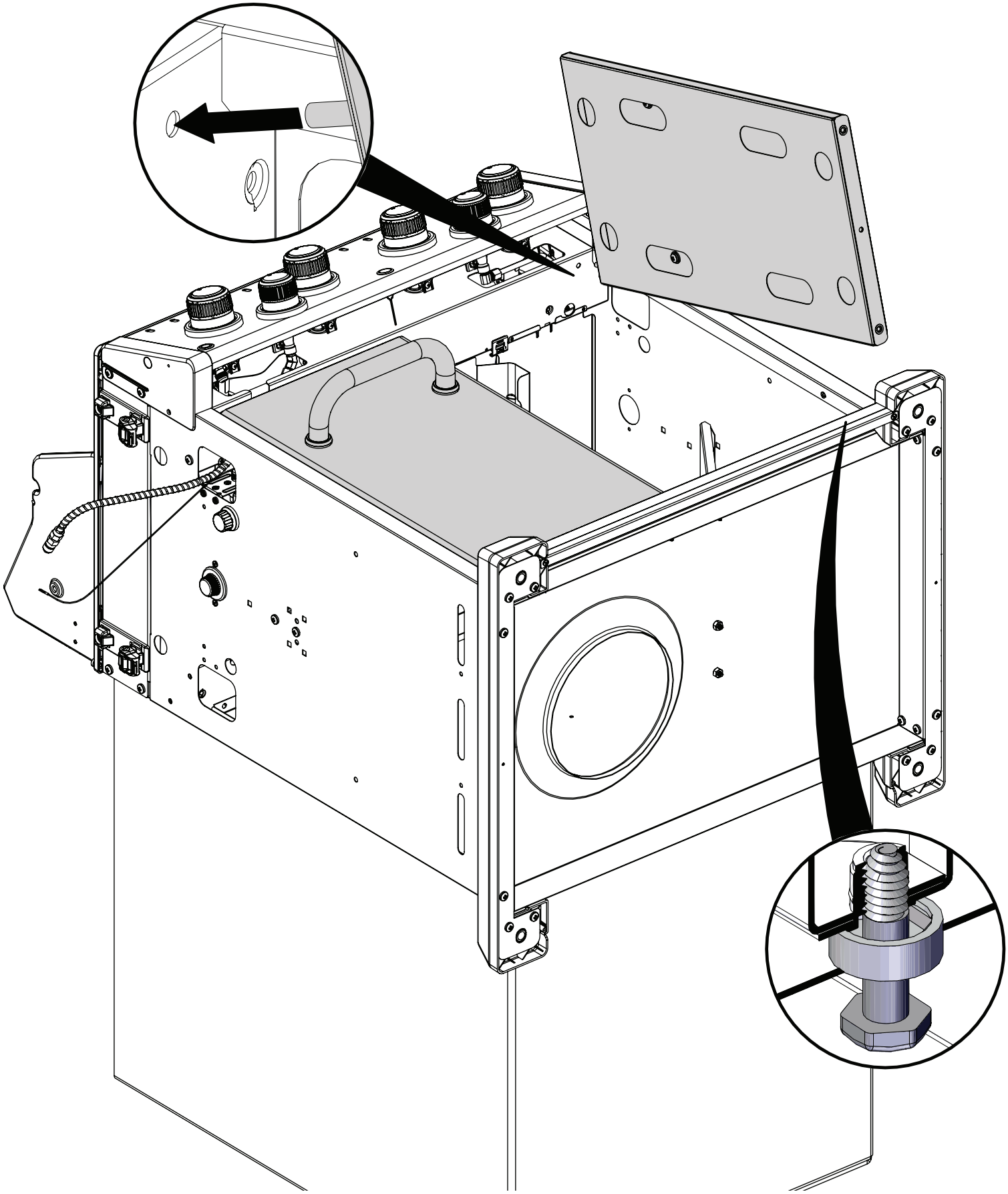

16	(4) 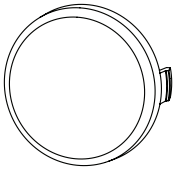

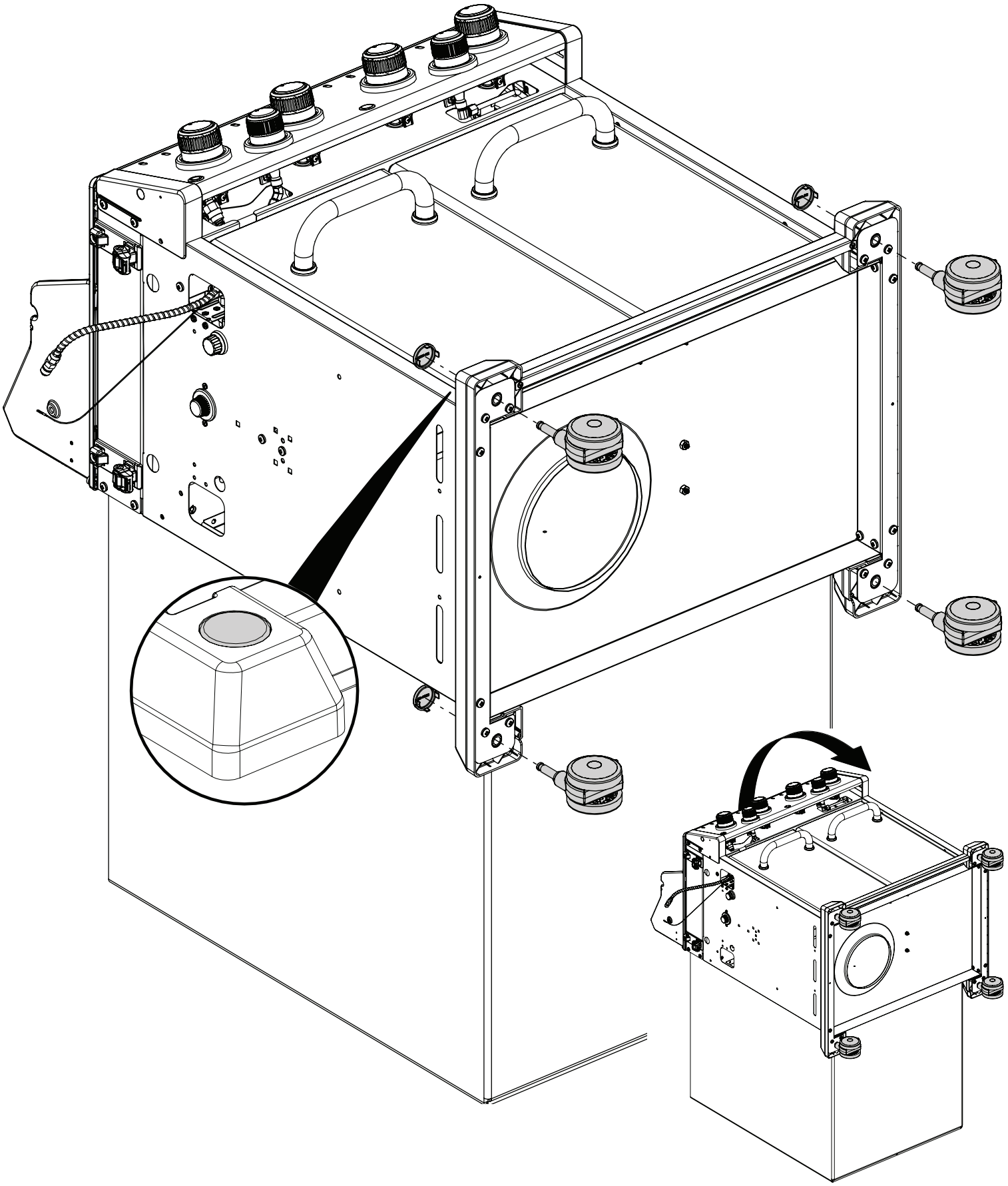

17	(6) 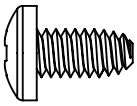

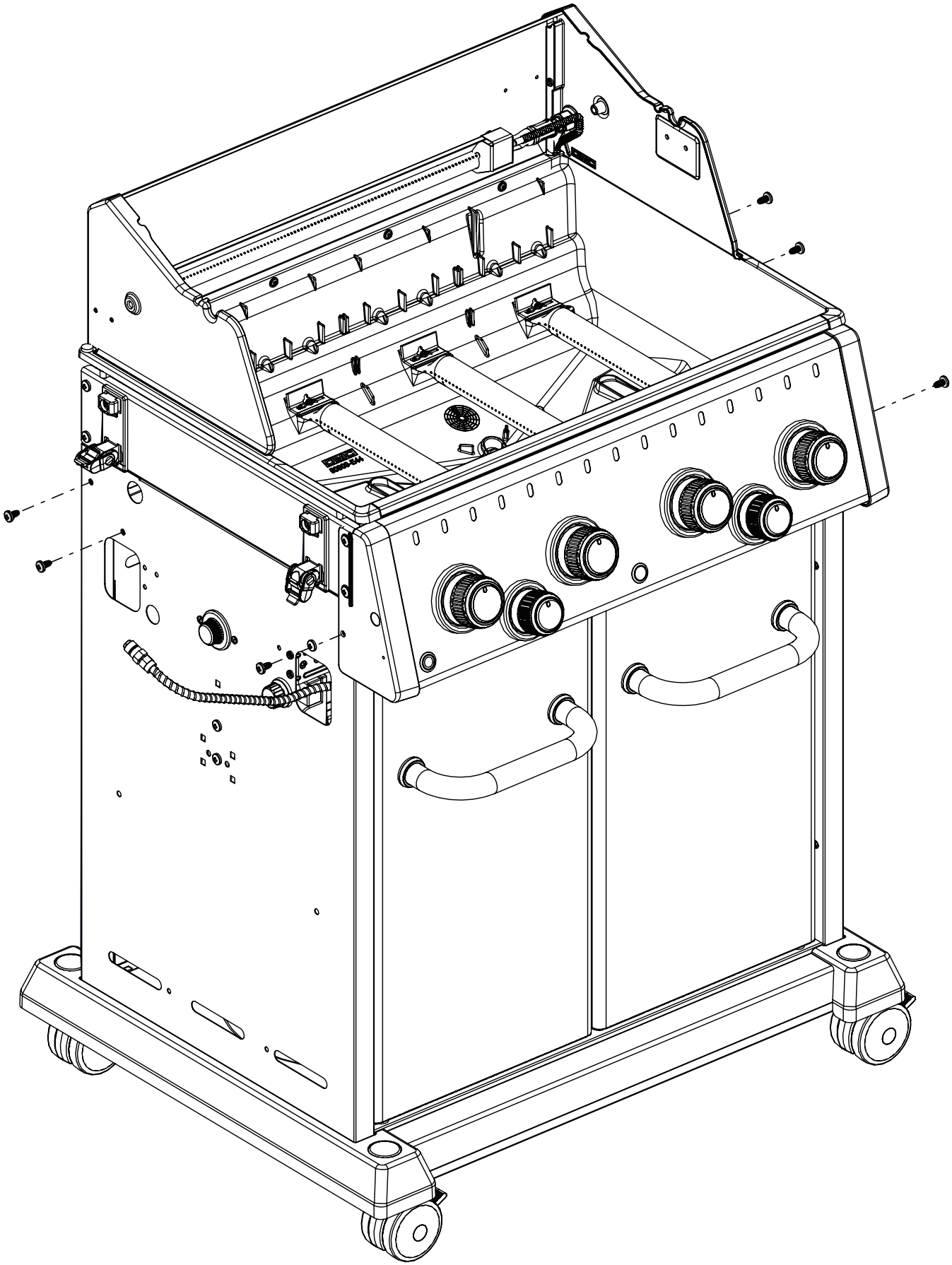

18

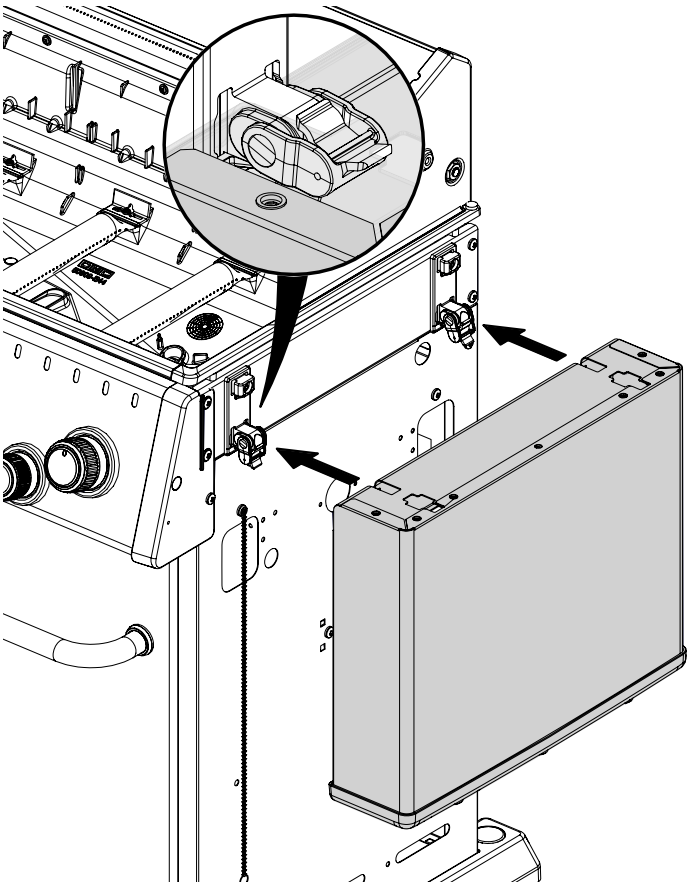

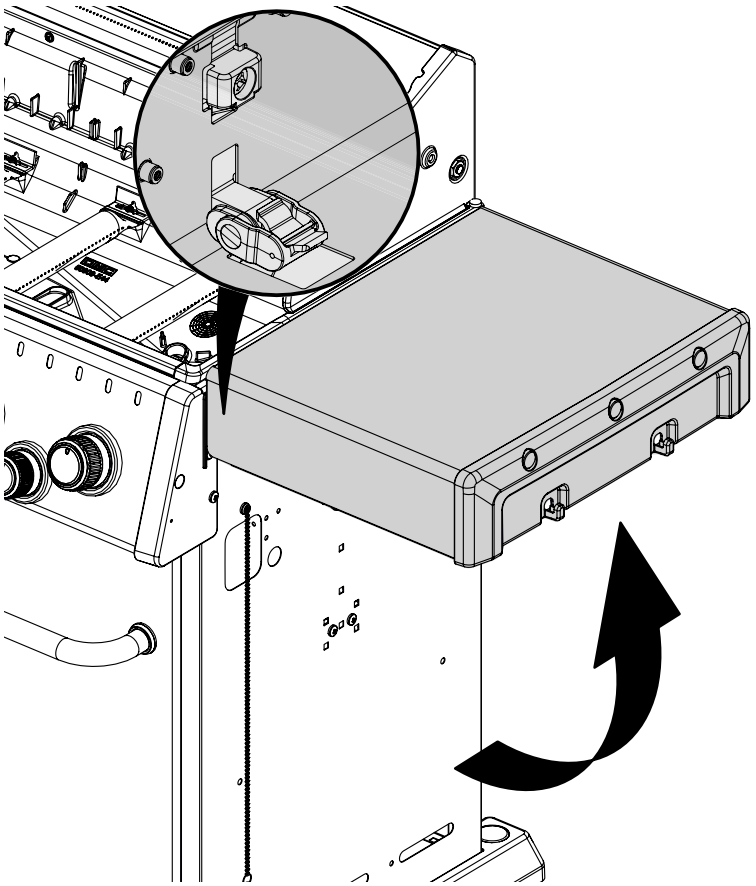

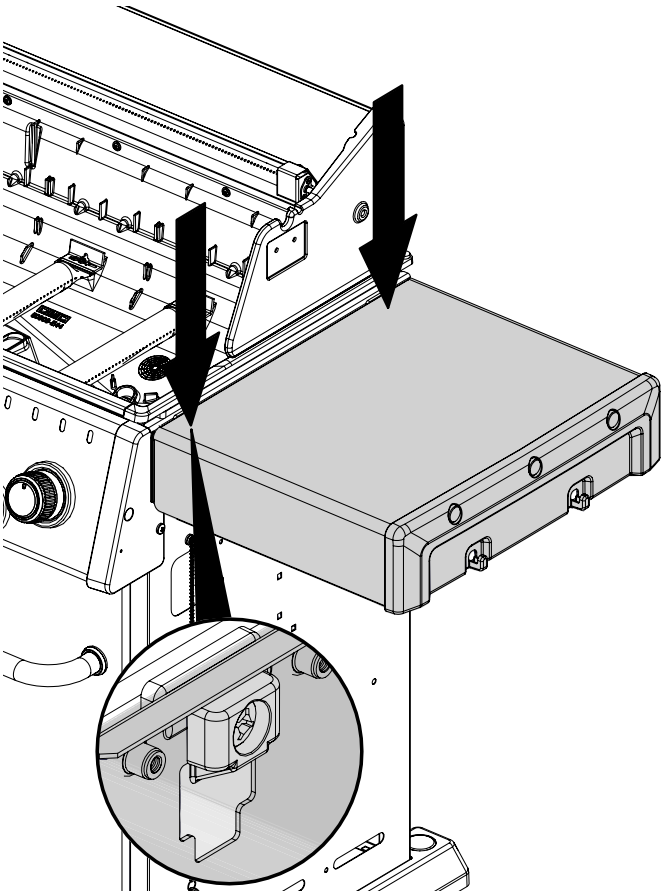

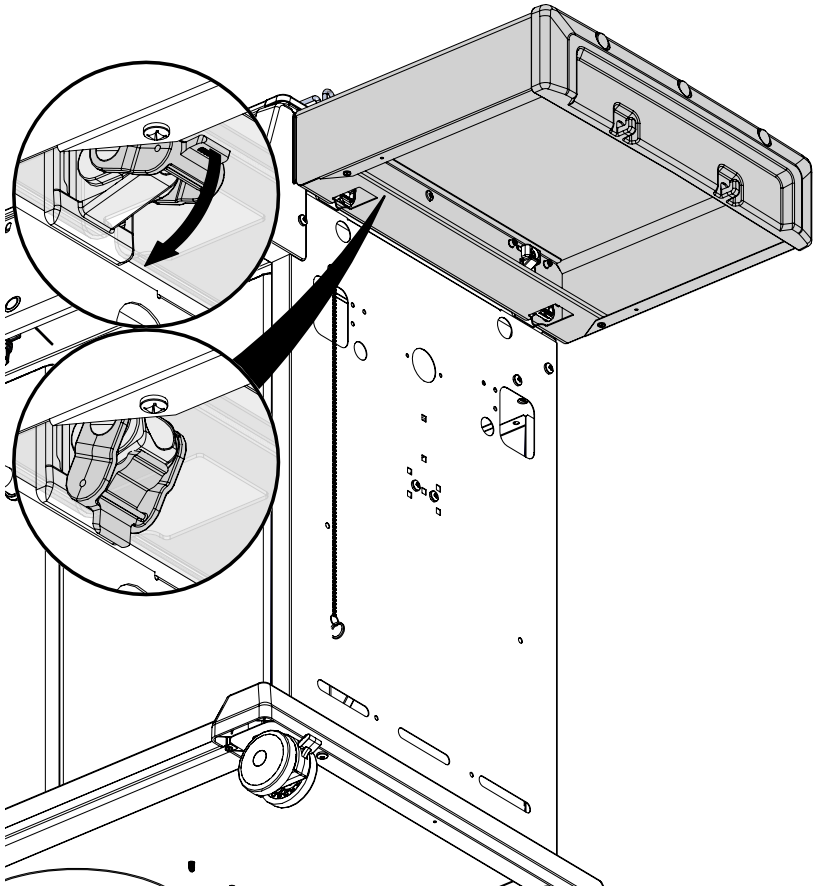

19

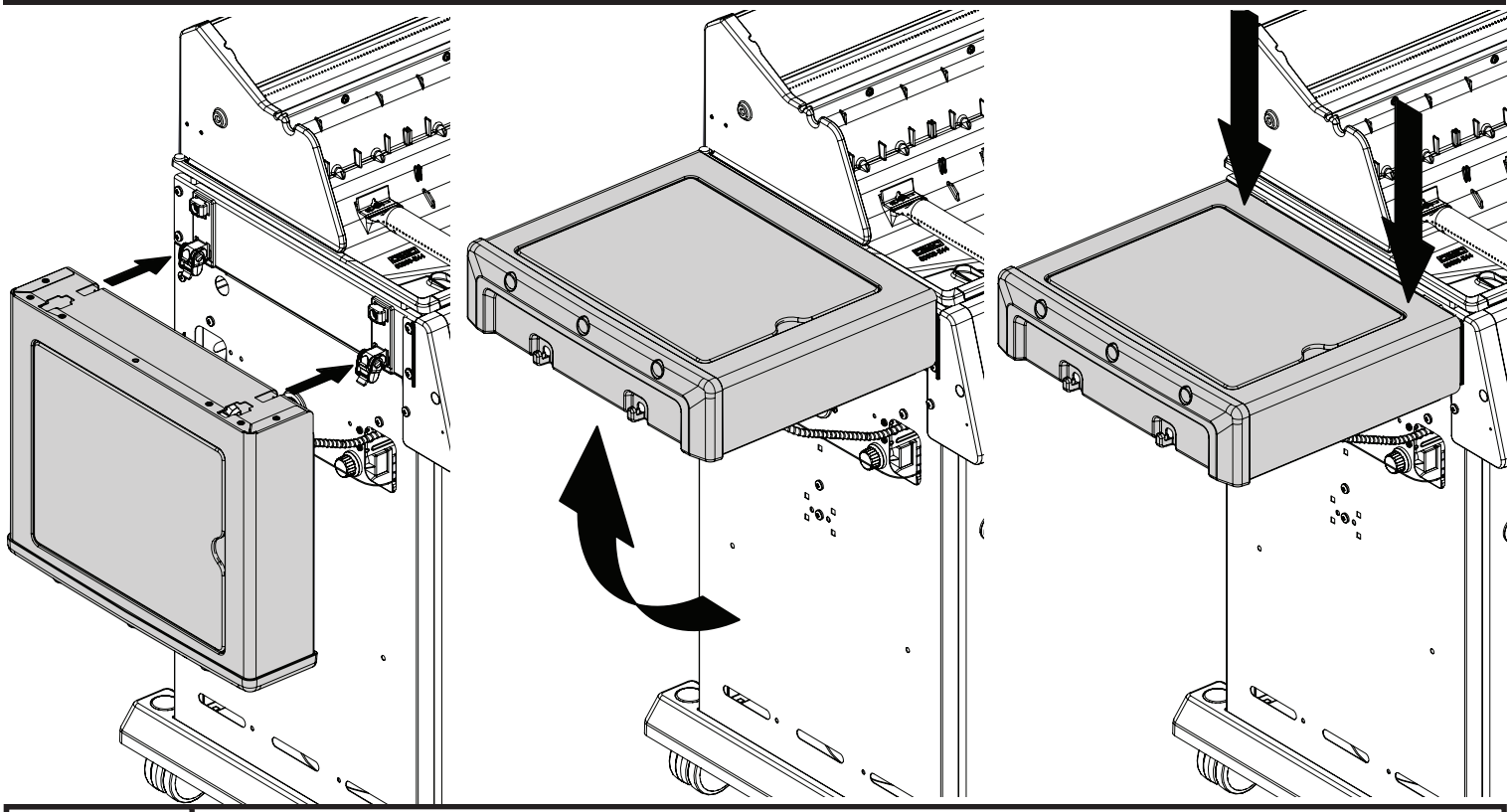

20

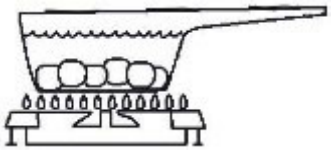

(1) 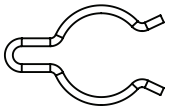

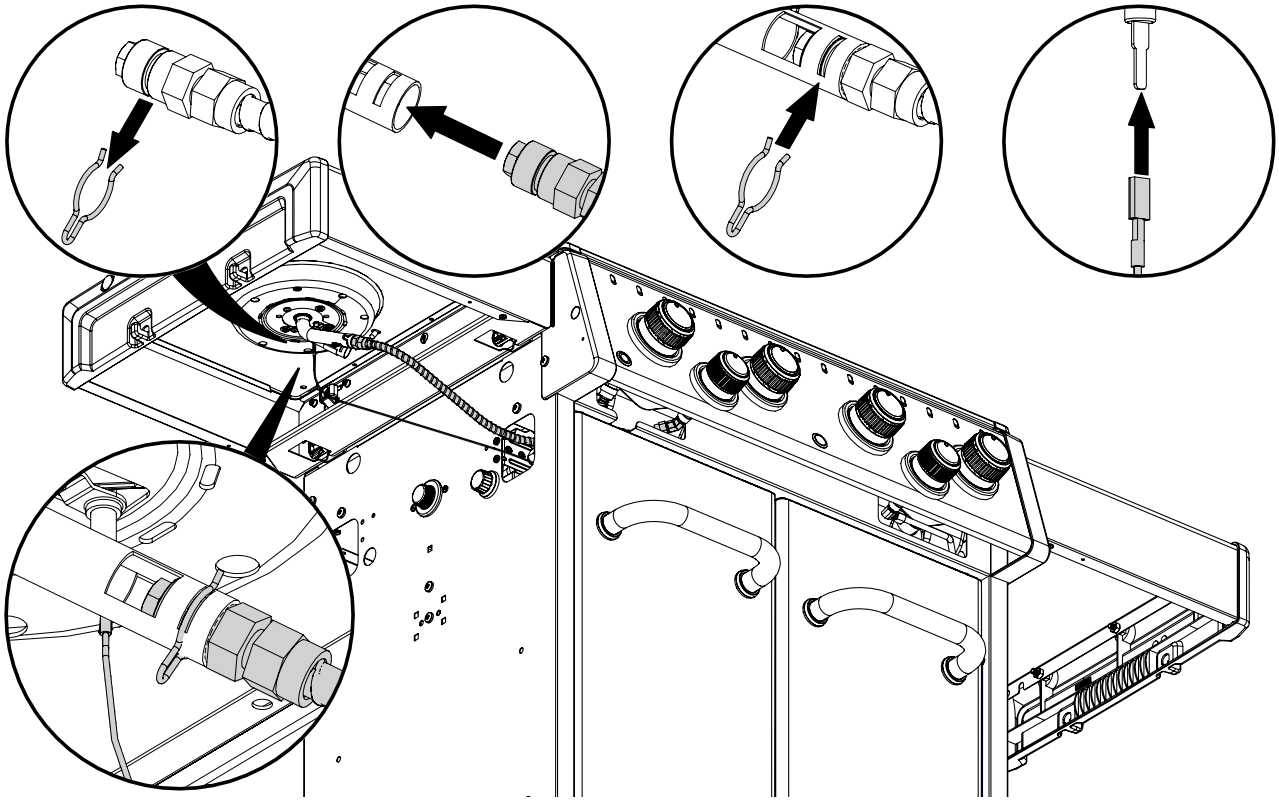

21	(2) 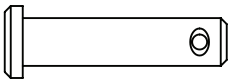 (2) 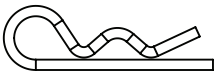

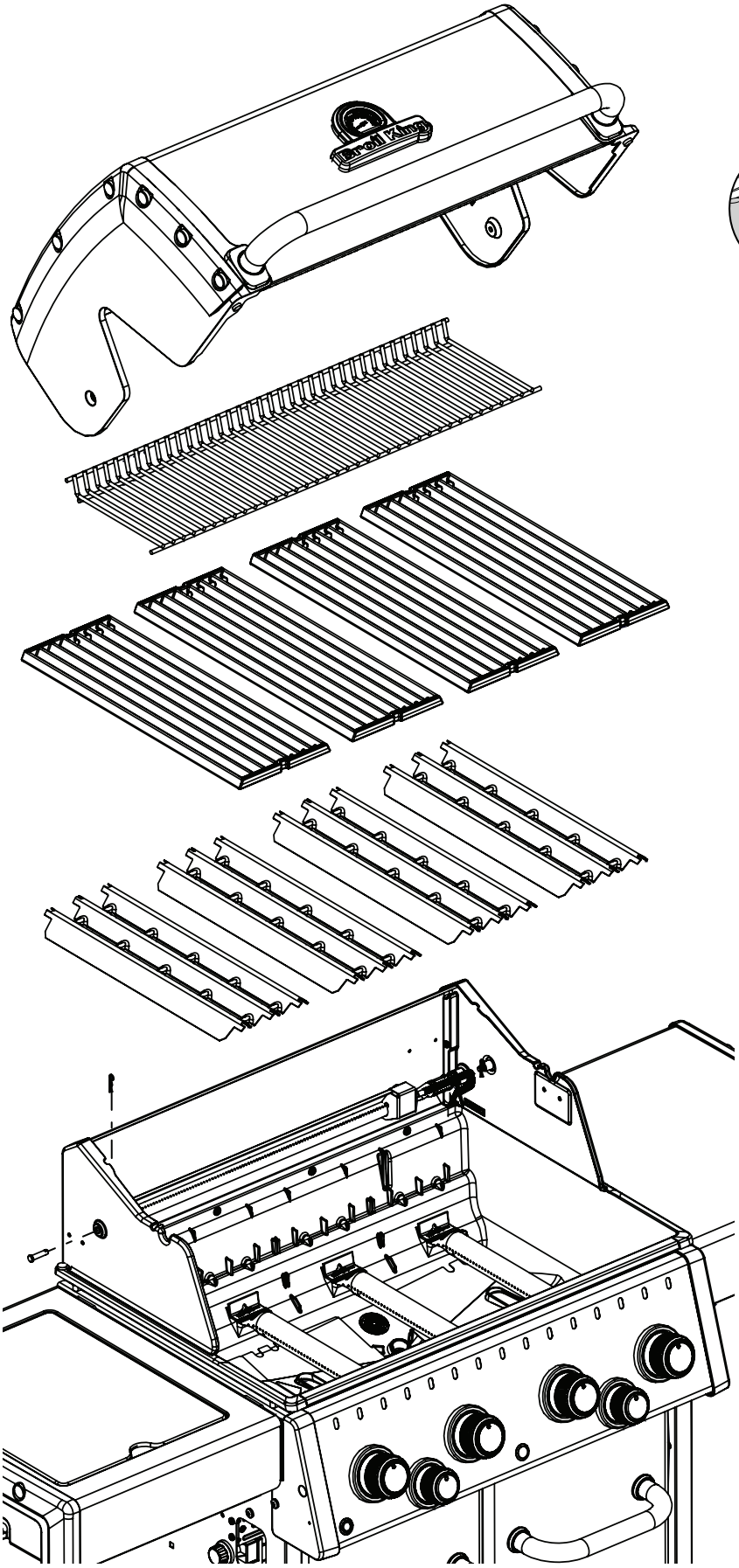

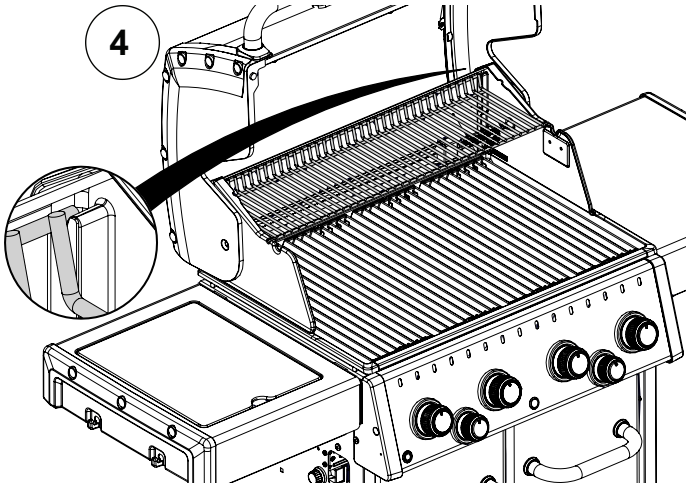

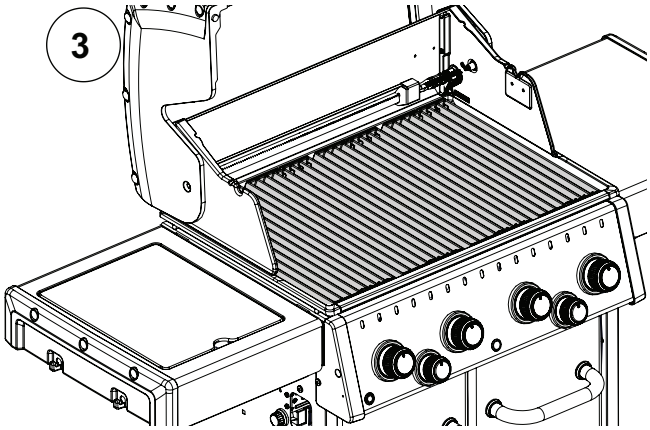

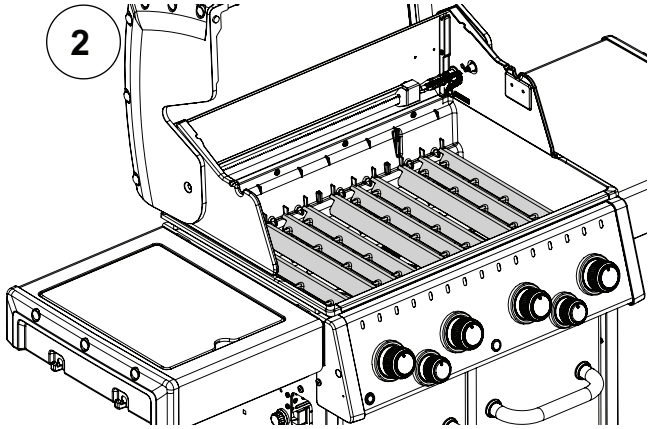

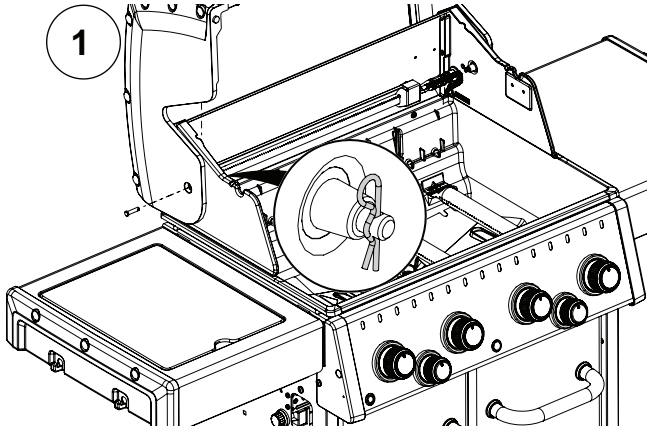

22

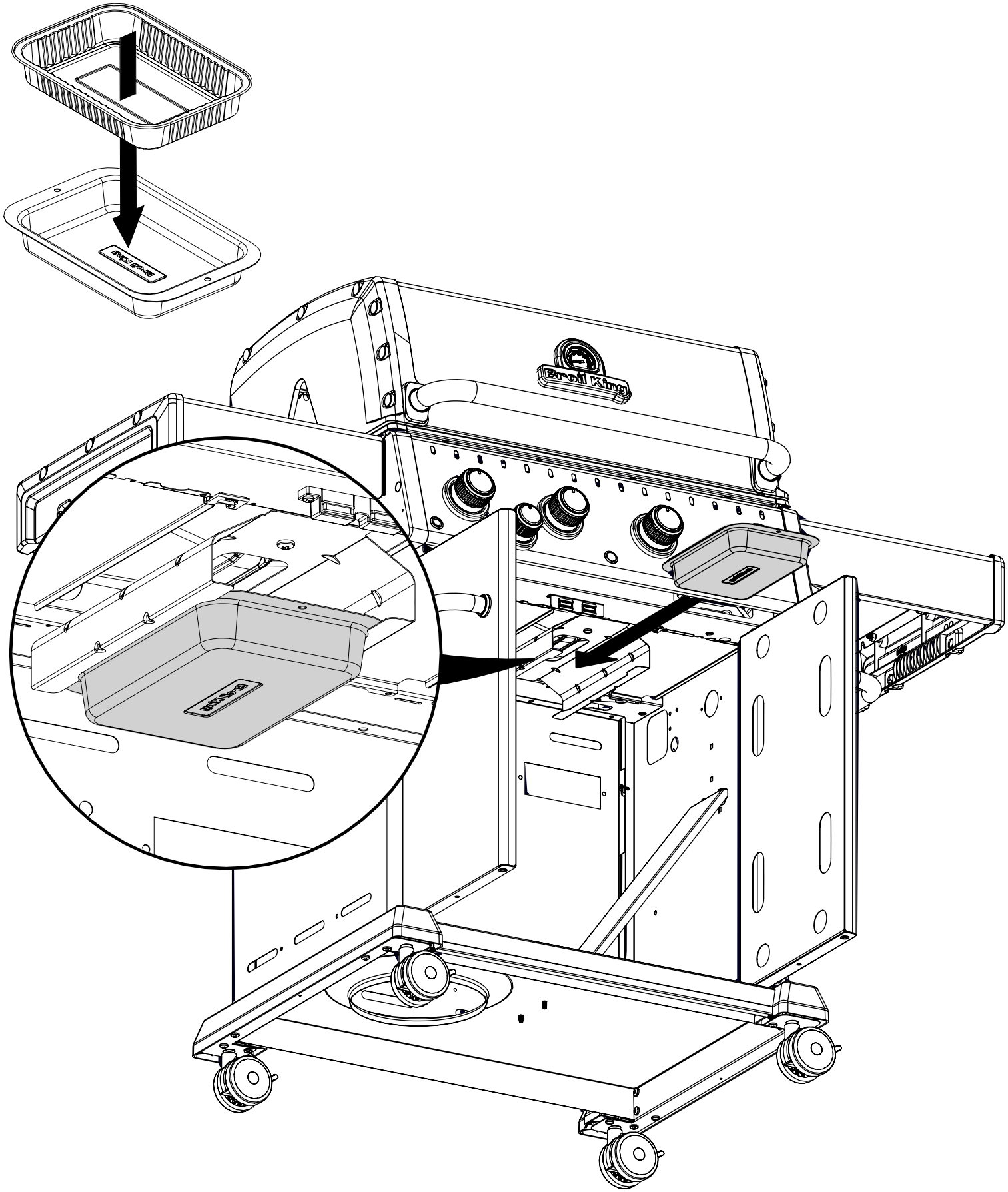

23

(2) 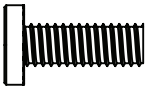

(2)

24	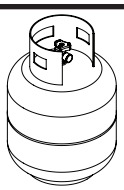

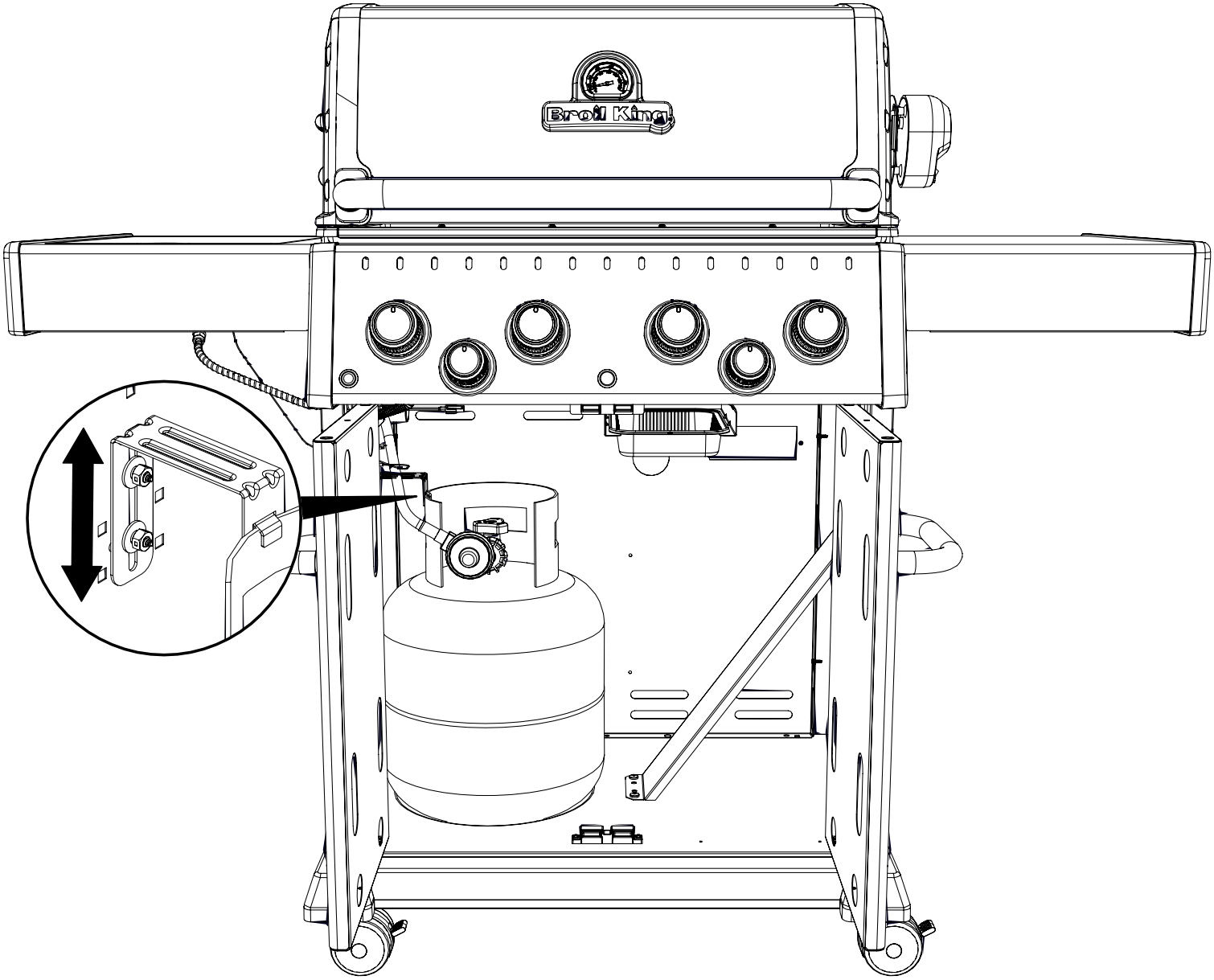

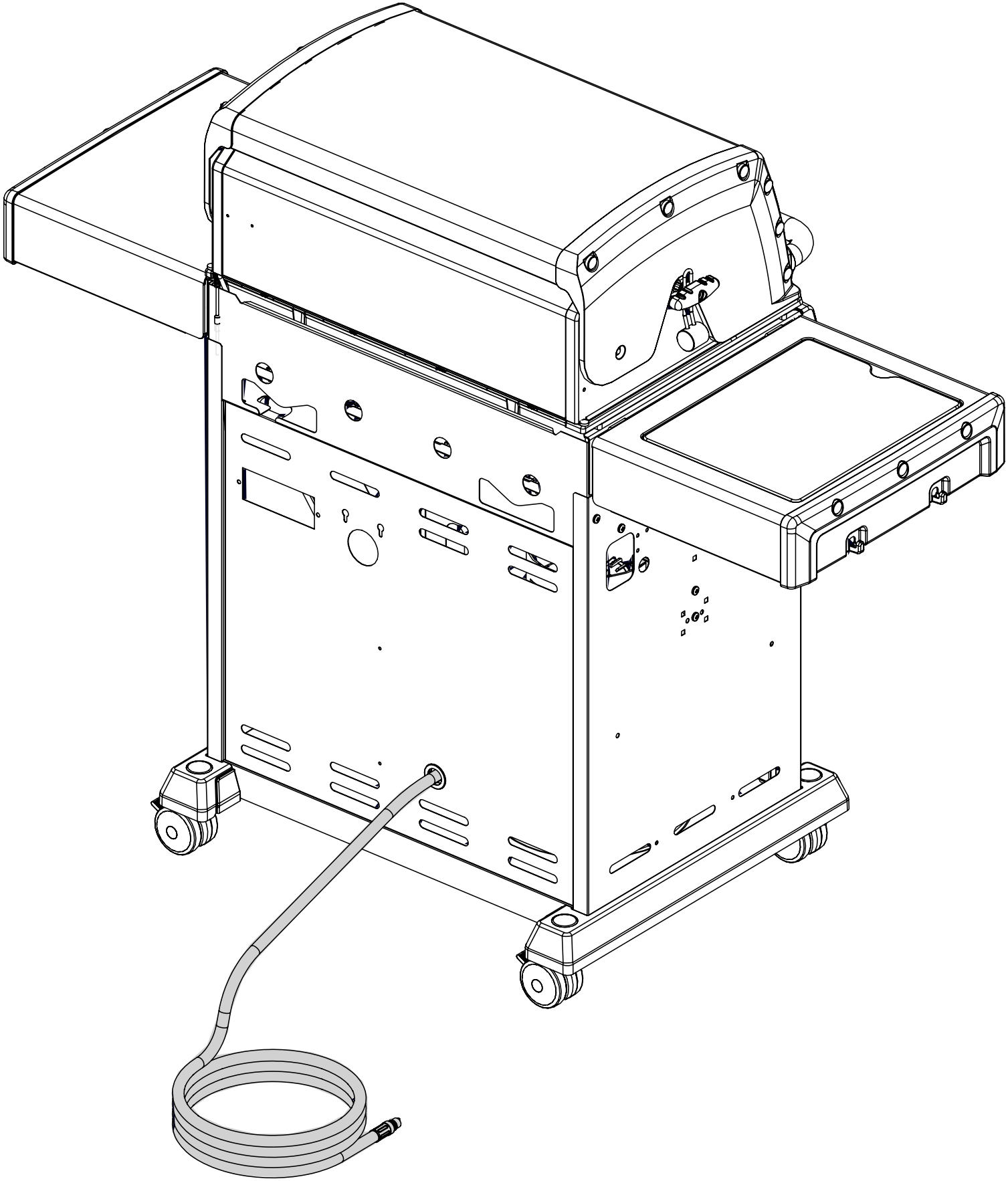

PARTS LIST / LISTE DES PIECES

KEY #	ITEM #	DESCRIPTION	DESCRIPTION	8752-14 8752-17	8752-54 8752-57	8752-24 8752-27	8752-64 8752-67	8752-44 8752-47	8752-84 8752-87	8753-14 8753-17	8753-24 8753-27	8753-44 8753-47
1	50909-E441	CASTING BOTTOM	FOND DU FOYER	1	1	1	1	1	1	1	1	1
2	66005-301	LID ASSEMBLY	LE COUVERCLE	1	1	1	1	1	1	·	·	·
	66005-304	LID ASSEMBLY	LE COUVERCLE		·		·		·	1	1	1
3	52019-911	FIRE BOX END CAP - LH	PANNEAU - CÔTE GAUCHE	1	1	1	1	1	1	1	1	1
4	52019-931	FIRE BOX END CAP - RH	PANNEAU - CÔTE DROITE	1	1	1	1	1	1	1	1	1
5	52049-042	HEAT SHIELD	PROTECTION CONTRE LA CHALEUR	3	3	3	3	3	3	3	3	3
7	Y-11544S	SCREW - BURNER	VIS - BRÛLEUR	4	4	4	4	4	4	4	4	4
8	S21242	BURNER CLIP	ATTACHE DE CHEVILLE	4	4	4	4	4	4	4	4	4
12	52315-151	HOOD PANEL	PANNEAU DE LA CUVE	1	1	1	1	1	1	1	1	1
13	52035-914	BOSS EXTENSION	CROCHET DE RALLONGEMENT	1	1	1	1	1	1	1	1	1
18	52005-281	GRID - SINGLE CI	GRILLE	·	4	·	4	·	4	·	·	·
	52002-284	GRID - DOUBLE SS WIRE	GRILLE	2	·	2	·	2	·	2	2	2
20	52005-992	GRID - WARMING RACK	GRILLE - MAINTIEN AU CHAUD	1	1	1	1	1	1	1	1	1
21	59805-014	CONTROL ASSEMBLY	SOUPAPE	1 / 0	1 / 0	·	·	·	·	1 / 0	·	·
	59805-017	CONTROL ASSEMBLY	SOUPAPE	0 / 1	0 / 1	·	·	·	·	0 / 1	·	·
	59805-034	CONTROL ASSEMBLY	SOUPAPE	·	·	1 / 0	1 / 0	·	·	·	1 / 0	·
	59805-037	CONTROL ASSEMBLY	SOUPAPE	·	·	0 / 1	0 / 1	·	·	·	0 / 1	·
	59805-074	CONTROL ASSEMBLY	SOUPAPE	·	·	·	·	1 / 0	1 / 0	·	·	1 / 0
	59805-077	CONTROL ASSEMBLY	SOUPAPE	·	·	·	·	0 / 1	0 / 1	·	·	0 / 1
22	22025-904	COLLECTOR BOX	RECIPIENT	1	1	1	1	1	1	1	1	1
24	10111-18	CONNECTOR HOSE	TUYAU	1	1	1	1	1	1	1	1	1
25	52929-104LP	BURNER	BRÛLEUR	4 / 0	4 / 0	4 / 0	4 / 0	4 / 0	4 / 0	4 / 0	4 / 0	4 / 0
	52929-104NG	BURNER	BRÛLEUR	0 / 4	0 / 4	0 / 4	0 / 4	0 / 4	0 / 4	0 / 4	0 / 4	0 / 4
26	22001-769	CONTROL KNOB	BOUTON DE CONTROLE	4	4	4	4	4	4	4	4	4
26A	22001-669	CONTROL KNOB	BOUTON DE CONTROLE	·	·	1	1	2	2	·	1	2
27	22002-264	CONTROL BEZEL	MONTURE DE CONTROLE	4	4	4	4	4	4	4	4	4
27A	22001-164	CONTROL BEZEL	MONTURE DE CONTROLE	·	·	1	1	2	2	·	1	2
28	52005-814	CONTROL COVER	PANNEAU DE CONTROLE	1	1	·	·	·	·	1	·	·
	52005-854	CONTROL COVER	PANNEAU DE CONTROLE	·	·	1	1	·	·	·	1	·
	52005-894	CONTROL COVER	PANNEAU DE CONTROLE	·	·	·	·	1	1	·	·	1
31	52009-918	EDGE CAP - LH	PAC DE BORD - CÔTE GAUCHE	1	1	1	1	1	1	1	1	1
32	52009-938	EDGE CAP - RH	PAC DE BORD - CÔTE DROITE	1	1	1	1	1	1	1	1	1
34	S13473-091	HOSE-SIDE BURNER	TUYAU DU BRULEUR LATERAL PL	·	·	1 / 0	1 / 0	1 / 0	1 / 0	·	1 / 0	1 / 0
	S13473-132	HOSE-SIDE BURNER	TUYAU DU BRULEUR LATERAL PL	·	·	0 / 1	0 / 1	0 / 1	0 / 1	·	0 / 1	0 / 1
34A	Y-11230	COTTER PIN	ATTACHE DE CHEVILLE	·	·	1	1	1	1	·	1	1
35	52039-101	SIDE BRACE	CÔTÉ ENTRETOISE	2	2	2	2	2	2	2	2	2
36	52809-957	TUBE-REAR BURNER ASSY	TUBE DE BRÛLEUR ARRIÈRE	·	·	·	·	1	1	·		1
37	53139-908	SHELF BRACKET	SUPPORT DE TABLETTE LATÉRALE	4	4	4	4	4	4	4	4	4
38	Y-12620	SHELF LOCK CLIP	AGRAFE SERRURE	4	4	4	4	4	4	4	4	4
39	52045-111	BRACE - FRONT / REAR	SUPPORT	2	2	2	2	2	2	2	2	2
40	10114-16	HOSE & REGULATOR	TUYAU ET REGULATEUR PL	1 / 0	1 / 0	1 / 0	1 / 0	1 / 0	1 / 0	1 / 0	1 / 0	1 / 0
	10111-K45	HOSE NATURAL GAS	TUYAU (GAZ NATUREL)	0 / 1	0 / 1	0 / 1	0 / 1	0 / 1	0 / 1	0 / 1	0 / 1	0 / 1
41	10342-E13	ELECTRODE	ELECTRODE	1	1	1	1	1	1	1	1	1
42	10342-E22	ELECTRODE	ELECTRODE	1	1	1	1	1	1	1	1	1
44	10342-42	ELECTRONIC IGNITOR	ALLUMAGE ÉLECTRONIQUE	1	1	·	·	·	·	1	·	·
	10342-43	ELECTRONIC IGNITOR	ALLUMAGE ÉLECTRONIQUE	·	·	1	1	·	·	·	1	·
	10342-44	ELECTRONIC IGNITOR	ALLUMAGE ÉLECTRONIQUE	·	·	·	·	1	1	·	·	1
44A	25070-925	WIRE - IGNITOR	FIL ÉLECTRIQUE - ALLUMAGE	1	1	1	1	1	1	1	1	1
44B	25070-93	BUTTON - IGNITOR	BOUTON - ALLUMAGE	1	1	1	1	1	1	1	1	1

PARTS LIST / LISTE DES PIECES

KEY #	ITEM #	DESCRIPTION	DESCRIPTION	8752-14 8752-17	8752-54 8752-57	8752-24 8752-27	8752-64 8752-67	8752-44 8752-47	8752-84 8752-87	8753-14 8753-17	8753-24 8753-27	8753-44 8753-47
48	52004-007	GREASE PAN	CUVETTE A GRAISSE	1	1	1	1	1	1	1	1	1
49	51009-007	GREASE TRAY	PLATEAU A GRAISSE	1	1	1	1	1	1	1	1	1
50	52059-101	GREASE TRAY SUPPORT	SUPPORT DE PLATEAU A GRAISSE	1	1	1	1	1	1	1	1	1
51	52009-104	FLAV-R-WAVE ®	FLAV-R-WAVE ®	4	4	4	4	4	4	4	4	4
56	24005-12A	HANDLE	POIGNÉE	1	1	1	1	1	1	1	1	1
58	54009-936	BEZEL	MONTURE	2	2	2	2	2	2	2	2	2
59	10081-BK630	NAMEPLATE	PLAQUE D'IDENTIFICATION	1	1	1	1	1	1	1	1	1
60	10571-6	HEAT INDICATOR	INDICATEUR DE CHALEUR	1	1	1	1	1	1	1	1	1
65	20005-000	MATCH LIGHT - STICK	ALLUMETTES	1	1	1	1	1	1	1	1	1
68	51275-111A	DOOR	PORTE	1	1	1	1	1	1	1	1	1
	51275-114A	DOOR	PORTE	·	·	·	·	·	·	1	1	1
69	51275-131A	DOOR	PORTE	1	1	1	1	1	1	·	·	·
	51275-134A	DOOR	PORTE	·	·	·	·	·	·	1	1	1
70	21106-13	HANDLE	POIGNÉE	2	2	2	2	2	2	2	2	2
71	21070-13	BEZEL	MONTURE	4	4	4	4	4	4	4	4	4
78	56039-211	MAGNET BRACKET	SUPPORT - CROCHET DE PORTE	1	1	1	1	1	1	1	1	1
80	51189-101	SIDE PANEL	PANNEAU LATERALE	2	2	2	2	2	2	2	2	2
81	Y-11992	SCREW 1/4-20 x 2 1/4	VIS 1/4-20 x 2 1/4	4	4	4	4	4	4	4	4	4
82	51605-104	BASE TRIM	GARNITURE DE BASE INFÉRIEURE	1	1	1	1	1	1	1	1	1
83	51239-901	CABINET BRACKET	SUPPORT DE CABINET	1 / 0	1 / 0	1 / 0	1 / 0	1 / 0	1 / 0	1 / 0	1 / 0	1 / 0
87	Y-11793	NUT 1/4-20	ÉCROU 1/4-20	2 / 0	2 / 0	2 / 0	2 / 0	2 / 0	2 / 0	2 / 0	2 / 0	2 / 0
88	21305-921	PANEL - REAR	PANNEAU - ARRIÈRE	1	1	1	1	1	1	1	1	1
90	51625-141	BASE	TABLETTE INFERIEURE	1 / 0	1 / 0	1 / 0	1 / 0	1 / 0	1 / 0	1 / 0	1 / 0	1 / 0
	51625-171	BASE	TABLETTE INFERIEURE	0 / 1	0 / 1	0 / 1	0 / 1	0 / 1	0 / 1	0 / 1	0 / 1	0 / 1
99	32001-151	CASTOR BRACKET CAP	CASQUETTE	4	4	4	4	4	4	4	4	4
100	51639-108	CASTOR BRACKET	SUPPORT DE ROULLETTE	2	2	2	2	2	2	2	2	2
101	51039-101	CASTOR BRACKET SUPPORT	SUPPORT	2	2	2	2	2	2	2	2	2
102	10892-286	CASTOR	ROULETTES	4	4	4	4	4	4	4	4	4
103	21009-951	TANK BRACKET	SUPPORT DU RESERVOIR	1 / 0	1 / 0	1 / 0	1 / 0	1 / 0	1 / 0	1 / 0	1 / 0	1 / 0
107	Y-12870	WASHER	RONDELLE	8	8	8	8	8	8	8	8	8
113	10342-T14	SIDE BURNER ELECTRODE	ELECTRODE	·	·	1	1	1	1	·	1	1
114	53150-614	SHELF - RIGHT	PLANCHETTE LATERALE	1	1	1	1	1	1	1	1	1
115	53150-634	SHELF - LEFT	PLANCHETTE LATERALE	1	1	·	·	·	·	1	·	·
	53150-654	SHELF - SB - LEFT	PLANCHETTE LATERALE	·	·	1	1	1	1	·	1	1
123	Y-12117	BUSHING	DOUILLE	·	·	2	2	2	2	·	2	2
124	23000-271	SIDE BURNER BODY	SUPPORT DE BRULEUR DE COTE	·	·	1	1	1	1	·	1	1
125	23000-253	SIDE BURNER COVER	COUVERCLE LATÉRAL	·	·	1	1	1	1	·	1	1
126	10390-R81A	SIDE BURNER	BRULEUR DE COTE	·	·	1	1	1	1	·	1	1
127	Y-12871	SCREW M4 X 0.7	VIS M4 X 0.7	·	·	2	2	2	2	·	2	2
128	23009-951	GRID	GRILLE	·	·	1	1	1	1	·	1	1
129	Y-11990	HEX NUT	ÉCROU	·	·	·	·	1	1	·	·	1
130	27905-354	BURNER ROTISSERIE	BRÛLEUR DE TOURNEBROCHE	·	·	·	·	1	1	·	·	1
131	10693-113	REAR BURNER-ORIFICE	ORIFICE DU BRÛLEUR ARRIÈRE	·	·	·	·	1 / 0	1 / 0	·	·	1 / 0
	10693-165	REAR BURNER-ORIFICE	ORIFICE DU BRÛLEUR ARRIÈRE	·	·	·	·	0 / 1	0 / 1	·	·	0 / 1
133	S15271	HANDLE	POIGNEE	·	·	·	·	1	1	·	·	1
134	S15270	BALANCER	CONTREPOIS	·	·	·	·	1	1	·	·	1
135	S15299	WASHER	RONDELLE	·	·	·	·	1	1	·	·	1
136	S15263	BUSHING	COL	·	·	·	·	1	1	·	·	1
137	S15256	SPIT ROD	BROCHETTE	·	·	·	·	1	1	·	·	1

PARTS LIST / LISTE DES PIECES

KEY #	ITEM #	DESCRIPTION	DESCRIPTION	8752-14 8752-17	8752-54 8752-57	8752-24 8752-27	8752-64 8752-67	8752-44 8752-47	8752-84 8752-87	8753-14 8753-17	8753-24 8753-27	8753-44 8753-47
138	S15287	4 PRONG FORKS	FOURCHETTE A 4 FOURCHON	·	·	·	·	2	2	·	·	2
139	57039-901	ROTISSERIE BRACKET	SUPPORT	·	·	·	·	1	1	·	·	1
140	S21125S	SCREW #8 X 1/2	VIS #8 X 1/2	8	8	8	8	8	8	8	8	8
141	Y-11559	BOLT 1/4-20 X 1	BOULON 1/4-20 X 1	8	8	10	10	12	12	8	10	12
144	Y-12220	BUSHING	DOUILLE	0 / 1	0 / 1	0 / 1	0 / 1	0 / 1	0 / 1	0 / 1	0 / 1	0 / 1
145	S21235	HINGE PIN	GOUPILLE DE CHARNIÈRE	2	2	2	2	2	2	2	2	2
146	S21233	HITCH PIN CLIP	ATTACHE DE CHEVILLE	2	2	2	2	2	2	2	2	2
147	Y-11231	LID BUMPER	BUTOIR DU COUVERCLE	4	4	4	4	4	4	4	4	4
148	10240-20	DOOR PIN	GOUPILLE DE LA PORTE	2	2	2	2	2	2	2	2	2
149	Y-11551	SHOULDER SCREW 1/4-20 X 1	GOUPILLE DE LA PORTE	2	2	2	2	2	2	2	2	2
150	Y-12124	DOOR PIN CAP	CAP PORTE PIN	2	2	2	2	2	2	2	2	2
151	Y-12857	WASHER	RONDELLE	4	4	4	4	4	4	4	4	4
152	Y-12229	MAGNET	AIMANT	1	1	1	1	1	1	1	1	1
153	Y-12223	MAGNET - PUSH IN	AIMANT	2	2	2	2	2	2	2	2	2
154	Y-12129	WIRE CLIP	ATTACHE	2	2	2	2	2	2	2	2	2
155	S21124	SCREW #8 X 1/2	VIS #8 X 1/2	8	8	8	8	8	8	8	8	8
157	Y-12835	SCREW #6-32 X 1/4	VIS #6-32 X 1/5	·	·	·	·	2	2	·	·	2
158	Y-12646	SCREW SHOULDER #8 X 1/2	VIS SHOULDER #8 X 1/3	·	·	2	2	2	2	·	2	2
159	S21127S	SCREW #8-32 X 7/16	VIS #8-32 X 7/16	8	8	10	10	12	12	8	10	12
160	Y-29304	SCREW #10-24 X 3/8	VIS #10-24 X 3/8	6	6	6	6	6	6	6	6	6
161	Y-12310	SCREW 1/4-20 X 3/4	VIS 1/4-20 X 3/4	8	8	8	8	8	8	8	8	8
163	S35094	SCREW #10-24 X 5/8	VIS #10-24 X 5/8	4	4	4	4	4	4	4	4	4
169	S21061	WING NUT	ECROU PAPILLON	·	·	·	·	2	2	·	·	2
171	S15236	MOTOR	MOTEUR	·	·	·	·	1	1	·	·	1
172	S15524	ELECTRODE	ELECTRODE	·	·	·	·	1	1	·	·	1
173	S21362	SPRING	RESSORT	·	·	·	·	1	1	·	·	1
174	S21255	WASHER	RONDELLE	2 / 0	2 / 0	2 / 0	2 / 0	2 / 0	2 / 0	2 / 0	2 / 0	2 / 0
175	Y-11546	SCREW - 1/4:20 X 5/8	BOULON - 1/4:20 X 5/8	2 / 0	2 / 0	2 / 0	2 / 0	2 / 0	2 / 0	2 / 0	2 / 0	2 / 0
176	Y-11795	NUT 1/4-20	ECROU 1/4-20	2 / 0	2 / 0	2 / 0	2 / 0	2 / 0	2 / 0	2 / 0	2 / 0	2 / 0
180	S35095	SCREW #10-24 X 5/8	VIS #10-24 X 5/8	·	·	·	·	2	2	·	·	2
181	25030-73	WIRE - BATTERY PACK	LE FIL - TRANSFORMATEUR	1	1	1	1	1	1	1	1	1
181A	25070-95	LIGHT SWITCH	COMMUTATEUR LEGER	1	1	1	1	1	1	1	1	1
184	25080-80	BATTERY PACK	BATTERIE	1	1	1	1	1	1	1	1	1
186	Y-12865	SCREW 1/4-20 X 3/4	VIS 1/4-20 X 3/4	48 / 44	48 / 44	48 / 44	48 / 44	48 / 44	48 / 44	48 / 44	48 / 44	48 / 44
190	25020-83	WIRE - LED LIGHT	DIODES ÉLECTROLUMINESCENTES	·	·	1	1	·	·	·	1	·
	25020-84	WIRE - LED LIGHT	DIODES ÉLECTROLUMINESCENTES	1	1	·	·	1	1	1	·	1
191	25020-82	WIRE - LED LIGHT	DIODES ÉLECTROLUMINESCENTES	·	·	1	1	1	1	·	1	1

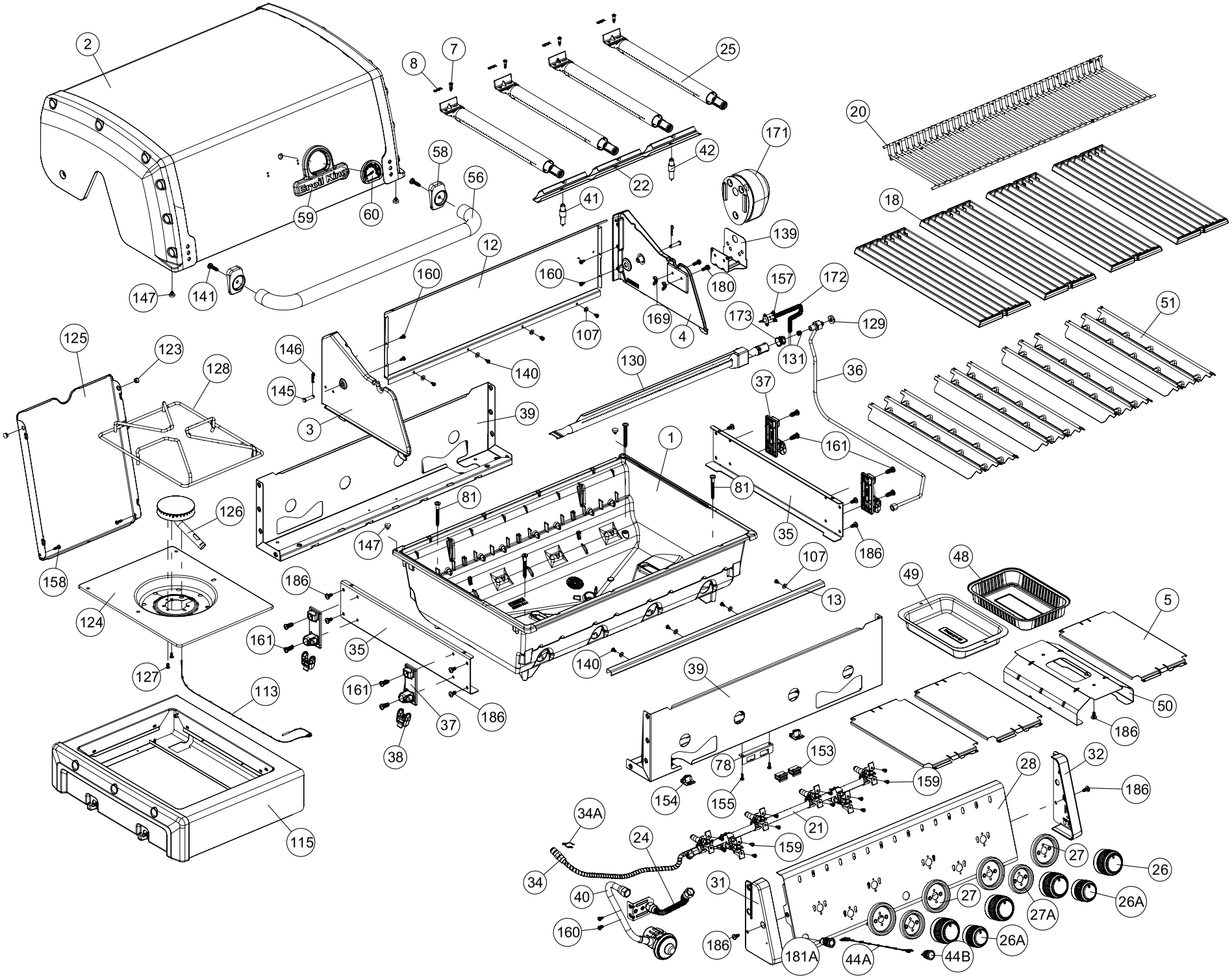
2
8
7
25
20
171
58
56
42
22
41
59
60
18
139
12
160
160
180
157
172
147
141
169
4
173
129
51
107
125
123
146
140
130
131
36
128
145
37
3
39
161
1
81
81
126
147
35
186
158
107
48
49
186
13
5
124
161
35
140
39
127
161
50
113
37
186
186
38
153
78
159
28
32
154
155
186
34A
21
24
159
27
26
34
31
27
26A
40
27A
160
186
181A
44A
44B
26A
115

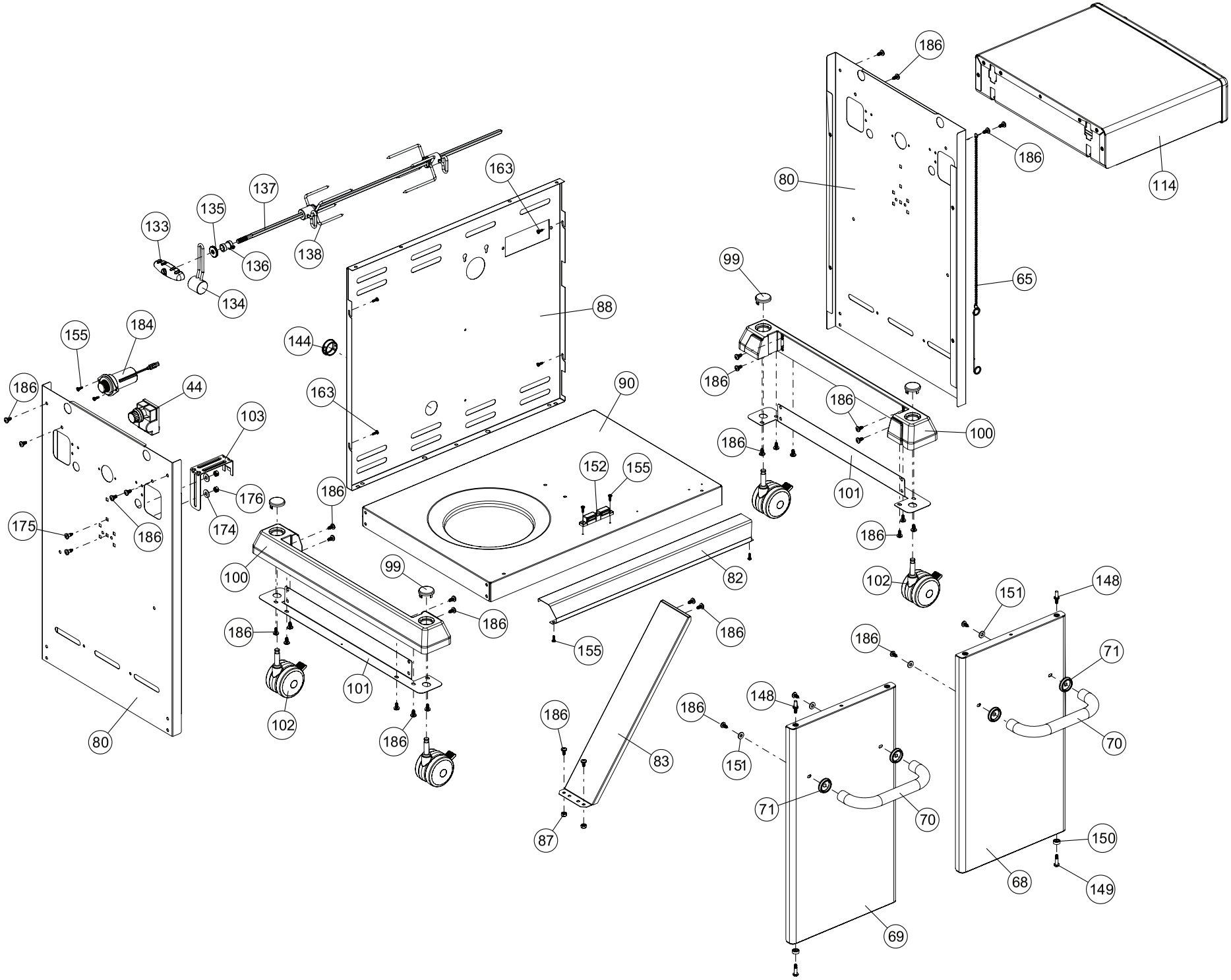

186
186
114
80
65
99
186
186
100
186
101
186
102
163
137
135
133
136
138
134
88
144
155
184
44
186
103
176
174
175
186
90
152
155
186
100
99
186
186
155
82
186
101
102
186
80
186
83
87
151
148
186
71
70
148
151
71
70
150
68
149
69

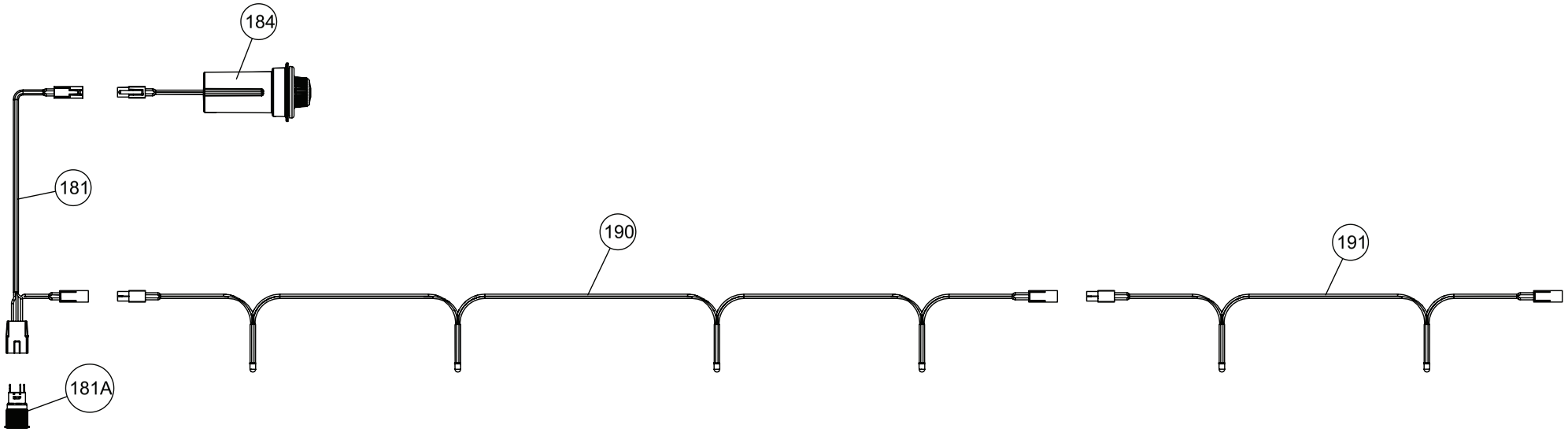
184
181
190
191
181A